EDA94

Высокоточный высоконагруженный сервоэлектроцилиндр с настраиваемым ходом EDA94

ИЗДЕЛИЕ

Сервоэлектроцилиндр для направляемого линейного перемещения в станке или на производственной линии.

Технические характеристики

Концевой выключатель	**Магнитный выключатель**
Максимально допустимая скорость	**<=1000 mm/s**
Максимально допустимое толкающее усилие	**<=30kN**
Угол поворота штока поршня	**+/-0.3 deg**
Выдвижная длина	**<=960 mm**
Внутренний диаметр	**phi80mm**

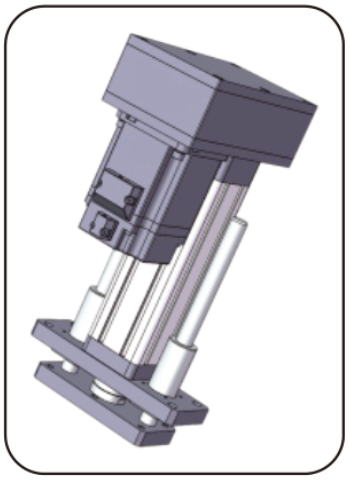

Иллюстрация изделия

Подбор

Выбирайте усилие, ход и скорость как один режим. Каталожный максимум не означает, что остальные максимумы действуют одновременно. Перед заказом подтвердите шаг винта, монтаж двигателя, редукцию и соединение нагрузки.

Основные параметры

Примечание: усилие, ход и скорость нужно согласовывать с фактическим применением; три предельных значения нельзя использовать одновременно.

Наружный диаметр	Внутренний диаметр	Максимально допустимое толкающее усилие	Выдвижная длина	Максимально допустимая скорость	Максимально допустимая скорость Угол поворота штока Концевой выключатель	Концевой выключатель
94x94 mm	phi80mm	<=30KN	<=960 mm	<=1000 mm/s	+/-0.3 deg	Магнитный выключатель

ВАРИАНТЫ ПРИВОДА И ДВИГАТЕЛЯ

Ход шарикового винта	Передаточное отношение синхронного шкива (вход: выход)	Передаточное отношение синхронного шкива (вход: выход)	Передаточное отношение синхронного шкива (вход: выход)	Спецификации двигателя, которые можно установить напрямую	Спецификации двигателя, которые можно установить напрямую	Спецификации двигателя, которые можно установить напрямую	Редукторы для подбора
05mm	1:1	1.5:1	2:1	80A	100A	130A	NO
10mm	1:1	1.5:1	2:1	80A	100A	130A	NO
20mm	1:1	1.5:1	2:1	80A	100A	130A	NO
32mm	1:1	1.5:1	2:1	80A	100A	130A	NO

emmy@htrobot.com www.htrobot.com

EDA94

Электроцилиндры

Параметры шарико-винтовой передачи

Примечание: нагрузка ходового винта указана для хода <= 300mm; при ходе более 300mm обратитесь к нашим техническим специалистам.

Модель шарикового винта	Тип	Диаметр	Ход шарикового винта	Ca (KN)	Coa (KN)	Свойства стали	Диаметр шарика	Вал винта	Коэффициент гибкости	Точность позиционирования | уровень точности	Точность позиционирования | уровень точности
SFNU3205-4	Шарико-винтовая передача	32 mm	05mm	18.8 KN	62.2 KN	54Kgf/um	3.175mm	22K6	1:30	C5/+/-0.01	C7/+/-0.02
SFNU3210-4	Шарико-винтовая передача	32 mm	10mm	47.1 KN	119.7 KN	61Kgf/um	6.35mm	22K6	1:30	C5/+/-0.01	C7/+/-0.02
SFA3220-2.8	Шарико-винтовая передача	32 mm	20mm	18.7 KN	53.7 KN	43Kgf/um	3.969mm	22K6	1:30	C5/+/-0.01	C7/+/-0.02
SFA3232-1.8	Шарико-винтовая передача	32 mm	32mm	12.3 KN	33.5 KN	27Kgf/um	3.969mm	22K6	1:30	C5/+/-0.01	C7/+/-0.02

Параметры подшипника

Модель подшипника	Cr (KN)	Cor (KN)
Конический ролик 31305x2	38 KN	40 KN

Зубчатые шкивы и ремень

Передаточное отношение синхронных шкивов	Спецификации ведущей шестерни	Спецификации ведомой шестерни	Число зубьев ведущей шестерни	Число зубьев ведомого колеса	Межосевое расстояние синхронных шкивов	Длина окружности синхронного ремня	Ширина синхронного ремня
1:1	8M30T48	8M30T38	30	30	116mm	472	30mm
1.5:1	8M30T48	8M30T38	20	30	116mm	432	30mm
2:1	8M30T48	8M30T38	20	40	116mm	480	30mm

Таблица соответствия размеров (mm)

Тип соединения нагрузки	phiA	phiB	phiC	C	D	E	F	H	G	M
Наружная резьба	phi80	phi60	-	50	80	3	14	-	55	M40x1.5
Внутренняя резьба	phi80	phi60	-	40	30	3	-	-	55	M24
Разъём типа I	phi80	phi60	phi35	-	195	3	35	55	55	-
Подшипник-проушина	phi80	phi60	phi30	-	94	3	37	-	55	-
Y-шарнир	phi80	phi60	phi35	-	195	3	35	73	70	-

emmy@htrobot.com www.htrobot.com