## ວິທີໃຊ້ປື້ມແຜນນີ້

ແຕ່ລະມຸມມອງແມ່ນແຜນລາຍການຂອງຕົວແປ ຫຼືກຸ່ມອັດຕາທີ່ລະບຸ. ໃຊ້ປ້າຍທີ່ພົມ ບໍ່ແມ່ນການວັດຕາມມາດຕະສ່ວນ. ເປັນແຜນອ້າງອີງ ບໍ່ແມ່ນໄຟລ້ CAD.

# EDA300 / ປື້ມແຜນ

## ສານນະບັນ


| | |
|---|---|
| **R01** | 1 ມຸມມອງ \| ໜ້າ 2-2 |
| **L01** | 1 ມຸມມອງ \| ໜ້າ 3-3 |


## ຕິດຕໍ່ HTROBOT


ອີເມວ: emmy@htrobot.com

ເວັບໄຊ: www.htrobot.com

# EDA300 | ແຜນຂະໜາດ

ແຜນລາຍການ

EDA300 R01 ແຜນຂະໜາດ ອະທິບາຍ:L1=ຄວາມຍາວຍຶດໄດ້+420,L2=ຄວາມຍາວຍຶດໄດ້+692 | R01

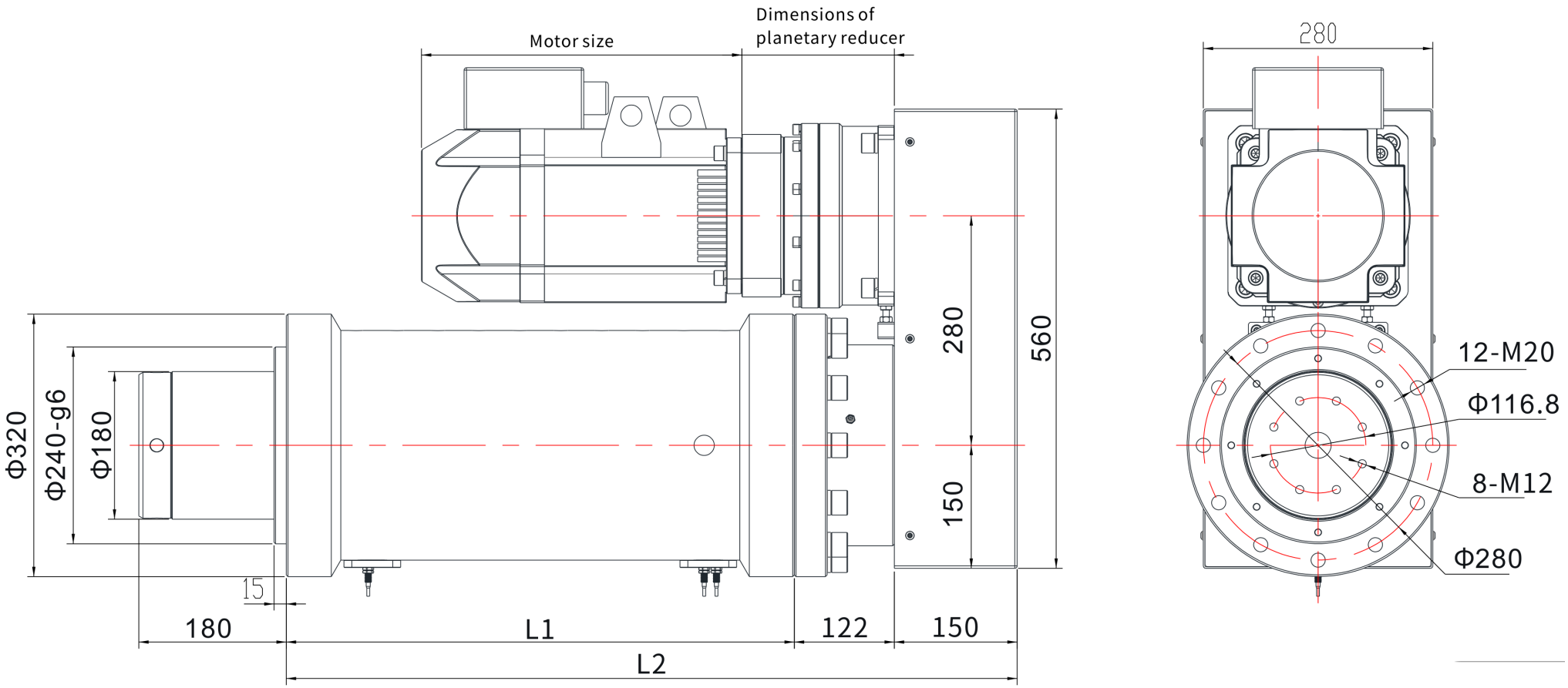

# EDA300 | ແຜນຂະໜາດ

ແຜນລາຍການ

EDA300 L01 ແຜນຂະໜາດ ອະທິບາຍ:L1=ຄວາມຍາວຍຶດໄດ້+380,L2=ຄວາມຍາວຍຶດໄດ້+695 | L01

