COMMENT UTILISER CET ATLAS

Chaque vue est le dessin catalogue de la variante ou du groupe de rapport indiqué. Utilisez les libellés imprimés, pas une mesure à l’échelle. Ce sont des dessins de référence, pas des fichiers CAD.

EDA40 / Atlas de dessins

Sommaire

R01	1 vues | pages 2-2
R02	1 vues | pages 3-3
R08	1 vues | pages 4-4
R05	1 vues | pages 5-5
R04	1 vues | pages 6-6
R07	1 vues | pages 7-7
R03	1 vues | pages 8-8
R06	1 vues | pages 9-9
L08	1 vues | pages 10-10
L04	1 vues | pages 11-11
L03	1 vues | pages 12-12
L07	1 vues | pages 13-13
L01	1 vues | pages 14-14
L06	1 vues | pages 15-15

CONTACTER HTROBOT

Courriel : emmy@htrobot.com

Site web : www.htrobot.com

EDA40 | Dessin dimensionnel

Dessin catalogue

EDA40 R01 dessin dimensionnel illustration:L1=longueur extensible+85,L2=longueur extensible+149 | R01

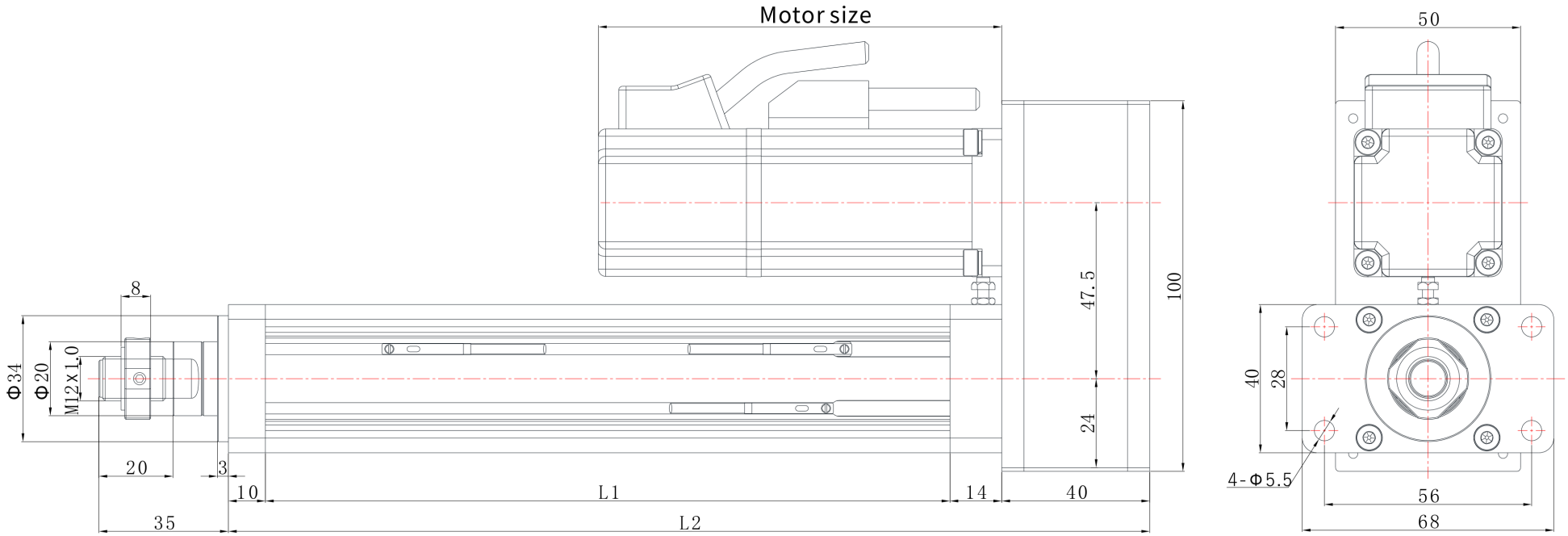

EDA40 | Dessin dimensionnel

Dessin catalogue

EDA40 R02 dessin dimensionnel illustration:L1=longueur extensible+85,L2=longueur extensible+139 | R02

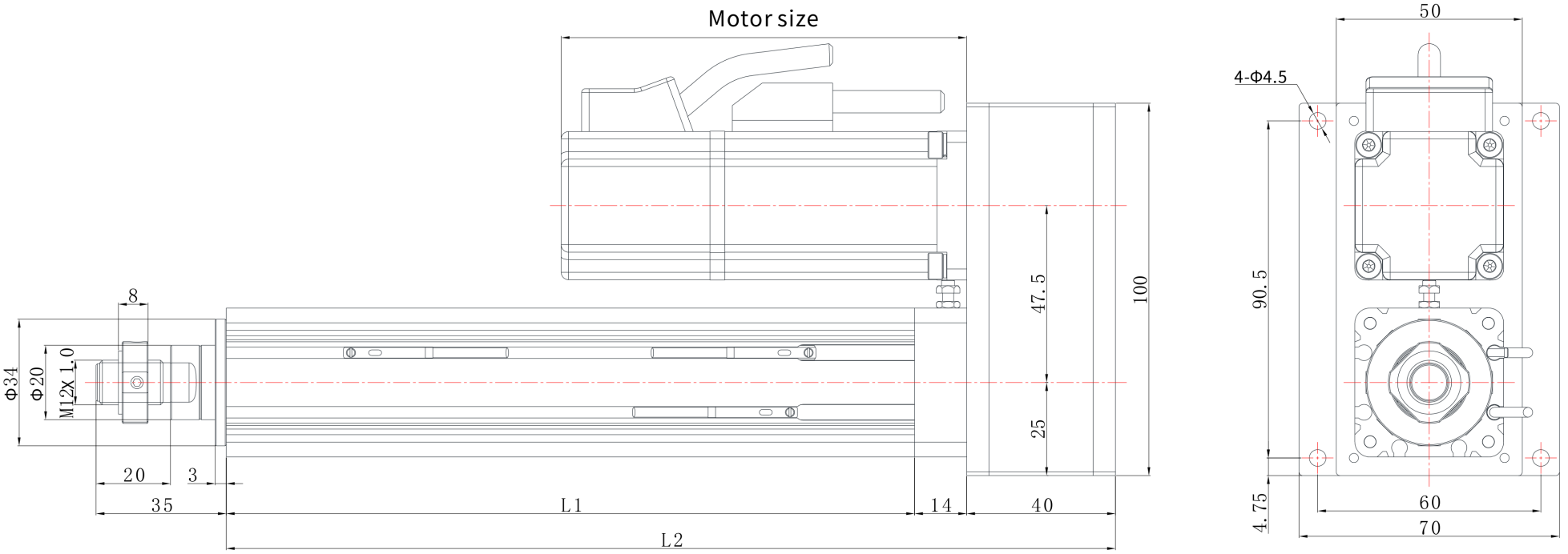

EDA40 | Dessin dimensionnel

Dessin catalogue

EDA40 R08 dessin dimensionnel illustration:L1=longueur extensible+85,L2=longueur extensible+149 | R08

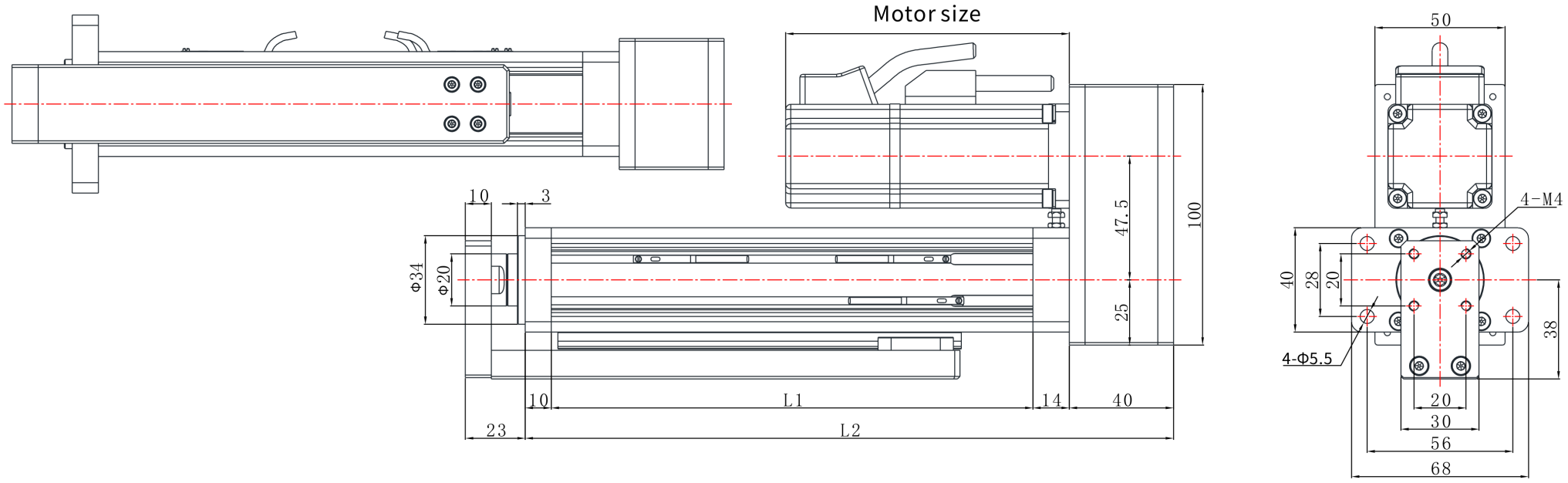

EDA40 | Dessin dimensionnel

Dessin catalogue

EDA40 R05 dessin dimensionnel illustration:L1=longueur extensible+85,L2=longueur extensible+228 | R05

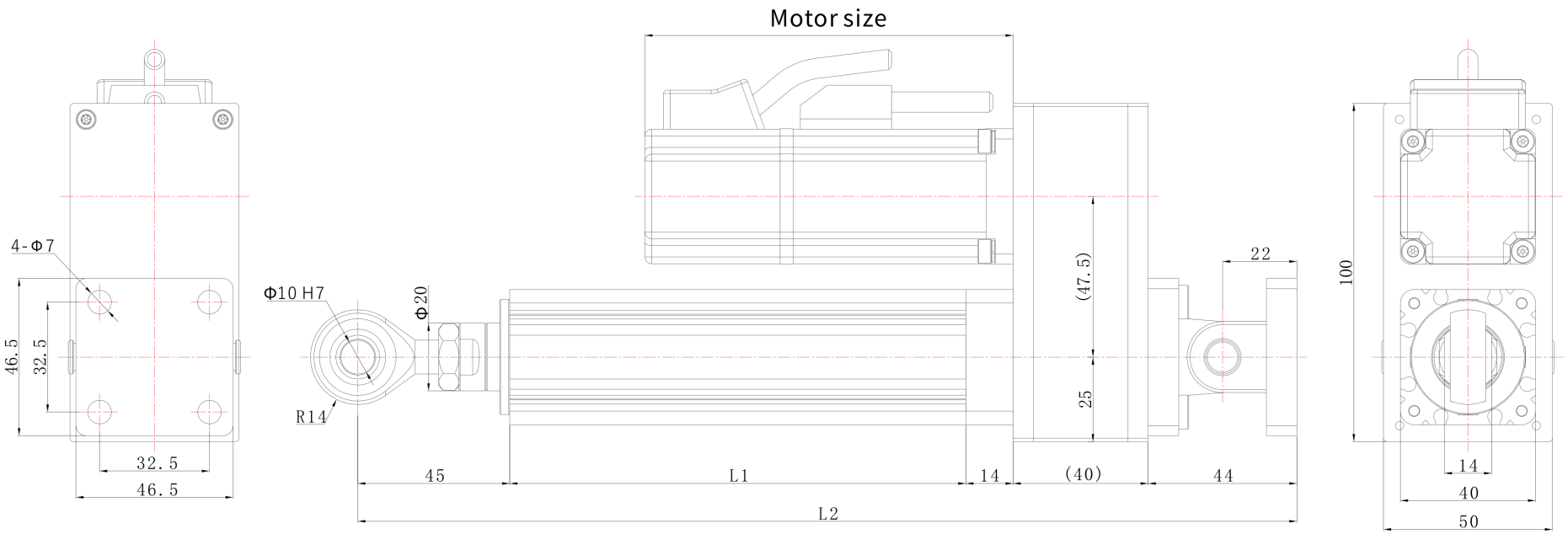

EDA40 | Dessin dimensionnel

Dessin catalogue

EDA40 R04 dessin dimensionnel illustration:L1=longueur extensible+85,L2=longueur extensible+149 | R04

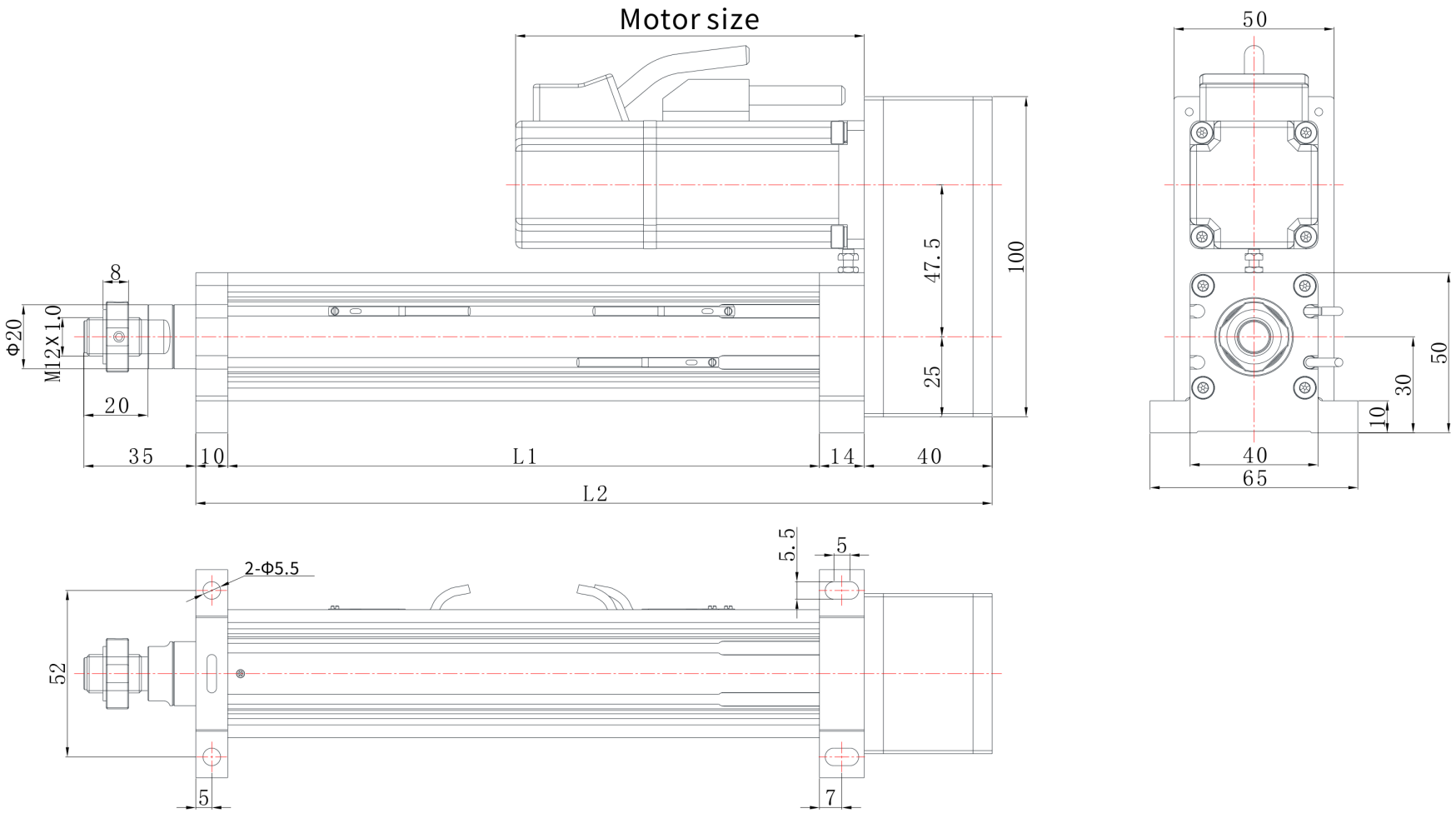

EDA40 | Dessin dimensionnel

Dessin catalogue

EDA40 R07 dessin dimensionnel illustration:L1=longueur extensible+85,L2=longueur extensible+139 | R07

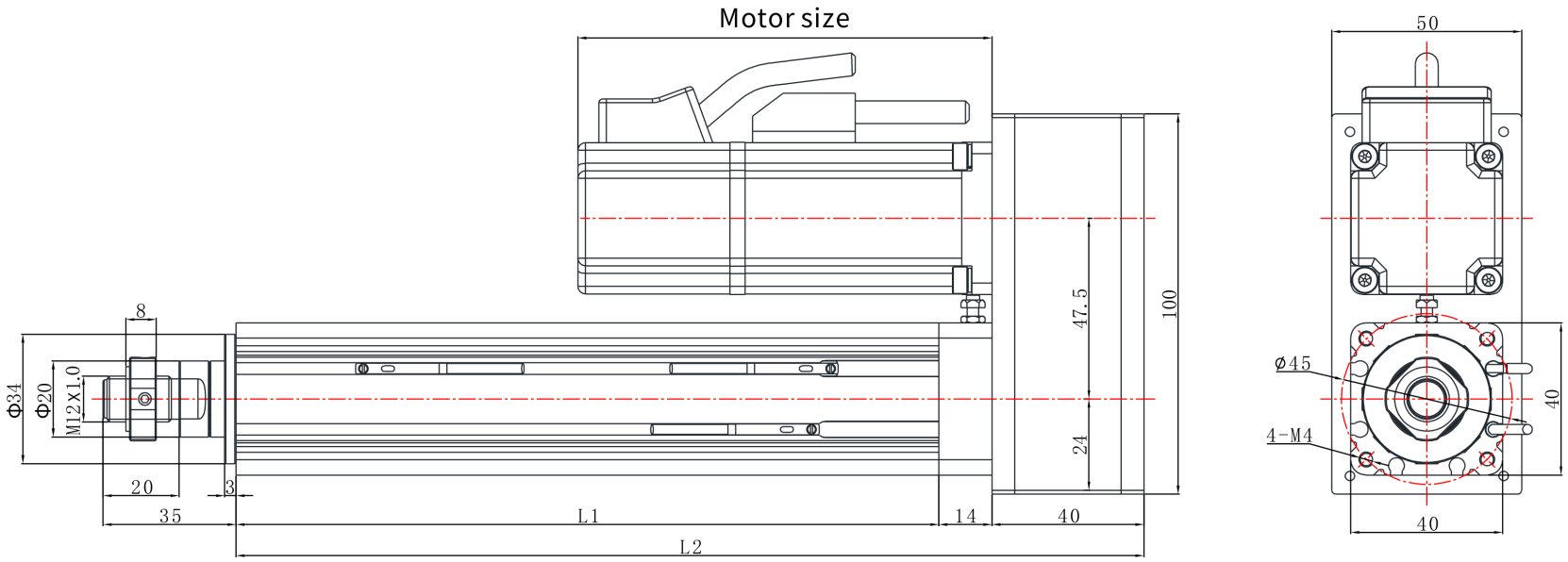

EDA40 | Dessin dimensionnel

Dessin catalogue

EDA40 R03 dessin dimensionnel illustration:L1=longueur extensible+85,L2=longueur extensible+139 | R03

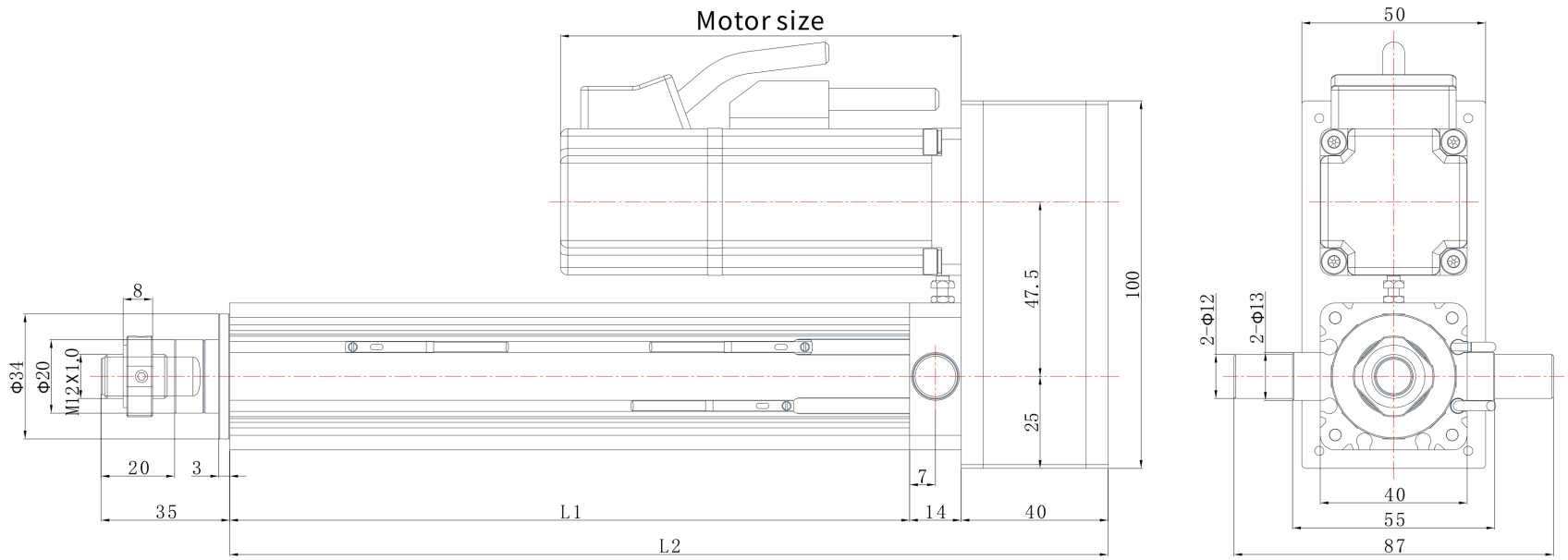

EDA40 | Dessin dimensionnel

Dessin catalogue

EDA40 R06 dessin dimensionnel illustration:L1=longueur extensible+85,L2=longueur extensible+172 | R06

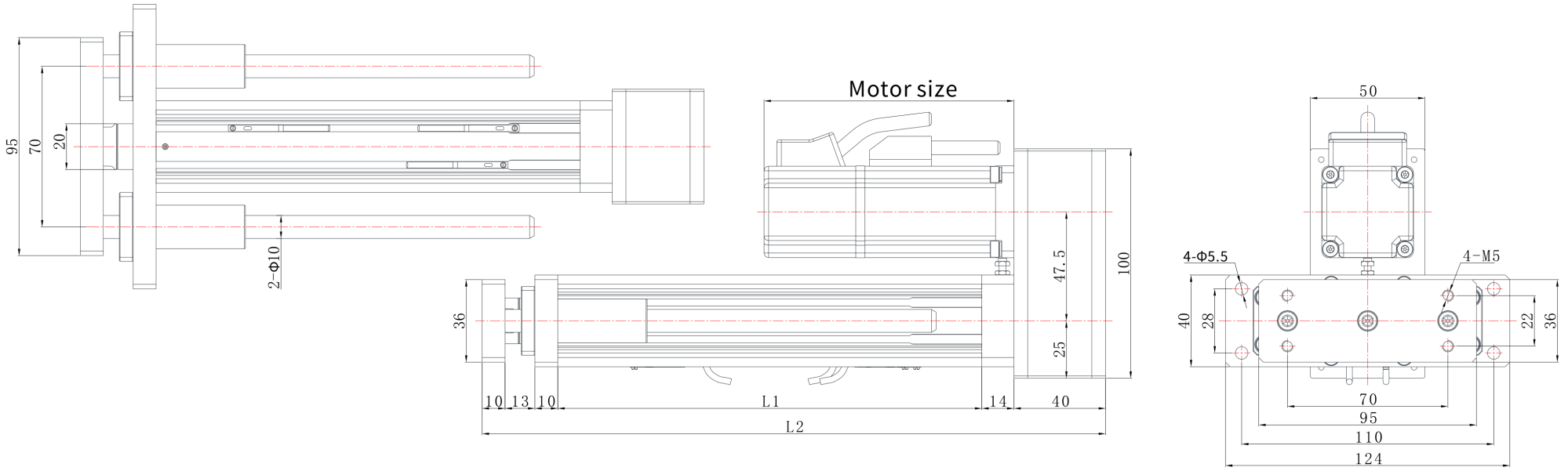

EDA40 | Dessin dimensionnel

Dessin catalogue

EDA40 L08 dessin dimensionnel illustration:L1=longueur extensible+85,L2=longueur extensible+154 | L08

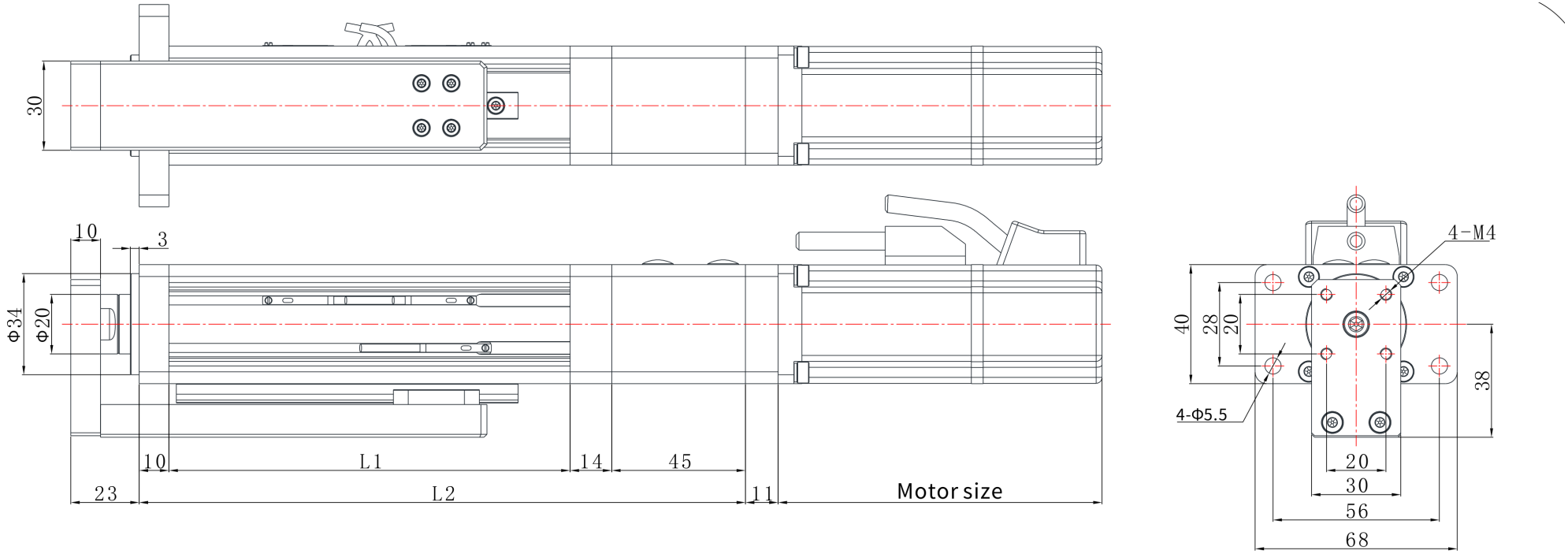

EDA40 | Dessin dimensionnel

Dessin catalogue

EDA40 L04 dessin dimensionnel illustration:L1=longueur extensible+85,L2=longueur extensible+154 | L04

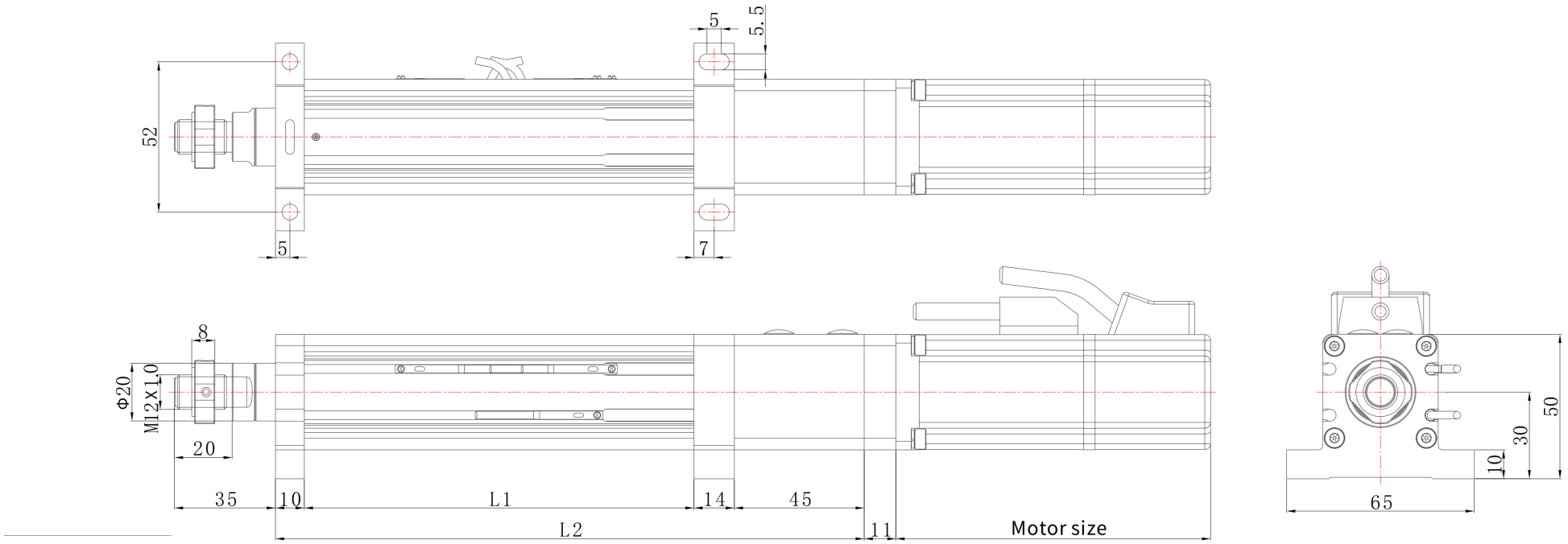

EDA40 | Dessin dimensionnel

Dessin catalogue

EDA40 L03 dessin dimensionnel illustration:L1=longueur extensible+85,L2=longueur extensible+144 | L03

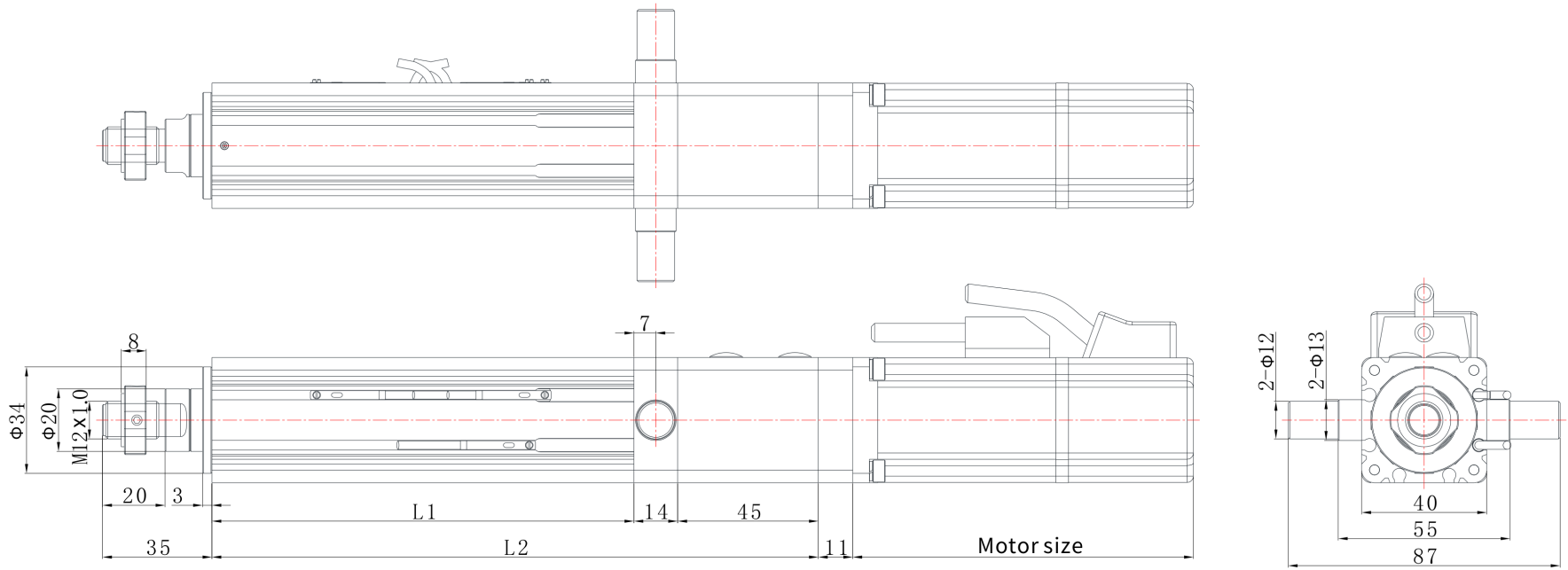

EDA40 | Dessin dimensionnel

Dessin catalogue

EDA40 L07 dessin dimensionnel illustration:L1=longueur extensible+85,L2=longueur extensible+144 | L07

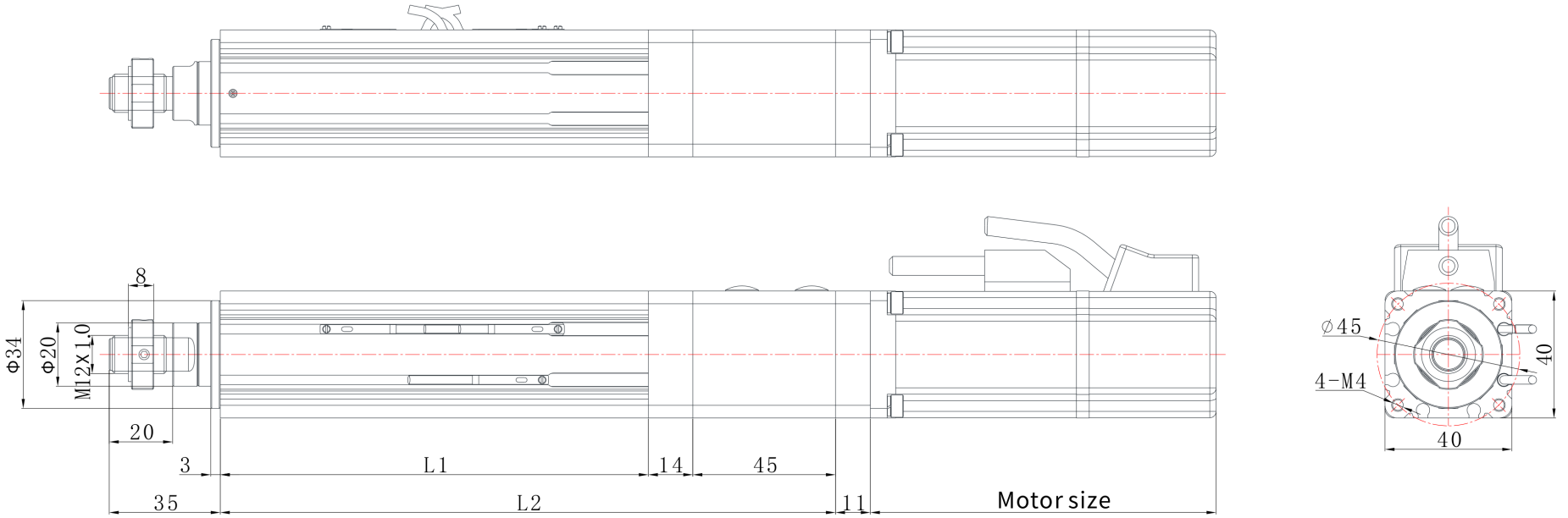

EDA40 | Dessin dimensionnel

Dessin catalogue

EDA40 L01 dessin dimensionnel illustration:L1=longueur extensible+85,L2=longueur extensible+154 | L01

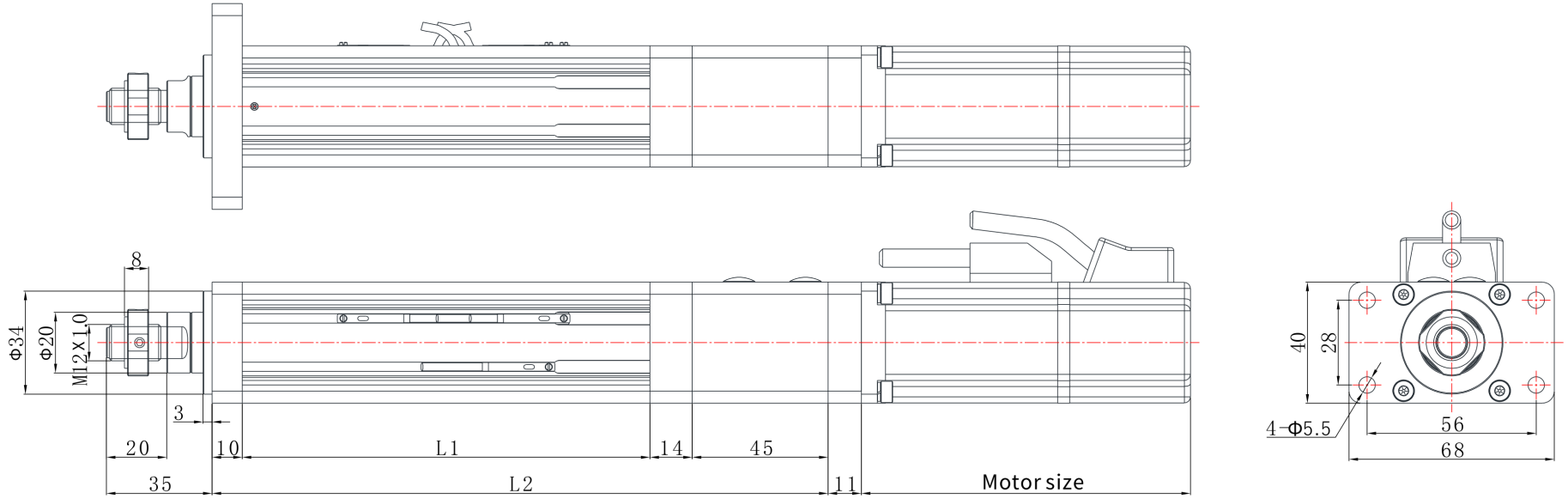

EDA40 | Dessin dimensionnel

Dessin catalogue

EDA40 L06 dessin dimensionnel illustration:L1=longueur extensible+85,L2=longueur extensible+177 | L06

