## COMO USAR ESTE ATLAS

Cada vista é o desenho de catálogo da variante ou grupo de relação indicado. Use as legendas impressas, não uma medição à escala. São desenhos de referência, não ficheiros CAD.

# EDA40 / Atlas de desenhos

## Índice


| | |
|---|---|
| R01 | 1 vistas \| páginas 2-2 |
| R02 | 1 vistas \| páginas 3-3 |
| R08 | 1 vistas \| páginas 4-4 |
| R05 | 1 vistas \| páginas 5-5 |
| R04 | 1 vistas \| páginas 6-6 |
| R07 | 1 vistas \| páginas 7-7 |
| R03 | 1 vistas \| páginas 8-8 |
| R06 | 1 vistas \| páginas 9-9 |
| L08 | 1 vistas \| páginas 10-10 |
| L04 | 1 vistas \| páginas 11-11 |
| L03 | 1 vistas \| páginas 12-12 |
| L07 | 1 vistas \| páginas 13-13 |
| L01 | 1 vistas \| páginas 14-14 |
| L06 | 1 vistas \| páginas 15-15 |


## CONTACTO HTROBOT

E-mail: emmy@htrobot.com

Sítio web: www.htrobot.com

# EDA40 | Desenho dimensional

Desenho de catálogo

EDA40 R01 desenho dimensional ilustração:L1=comprimento extensível+85,L2=comprimento extensível+149 | R01

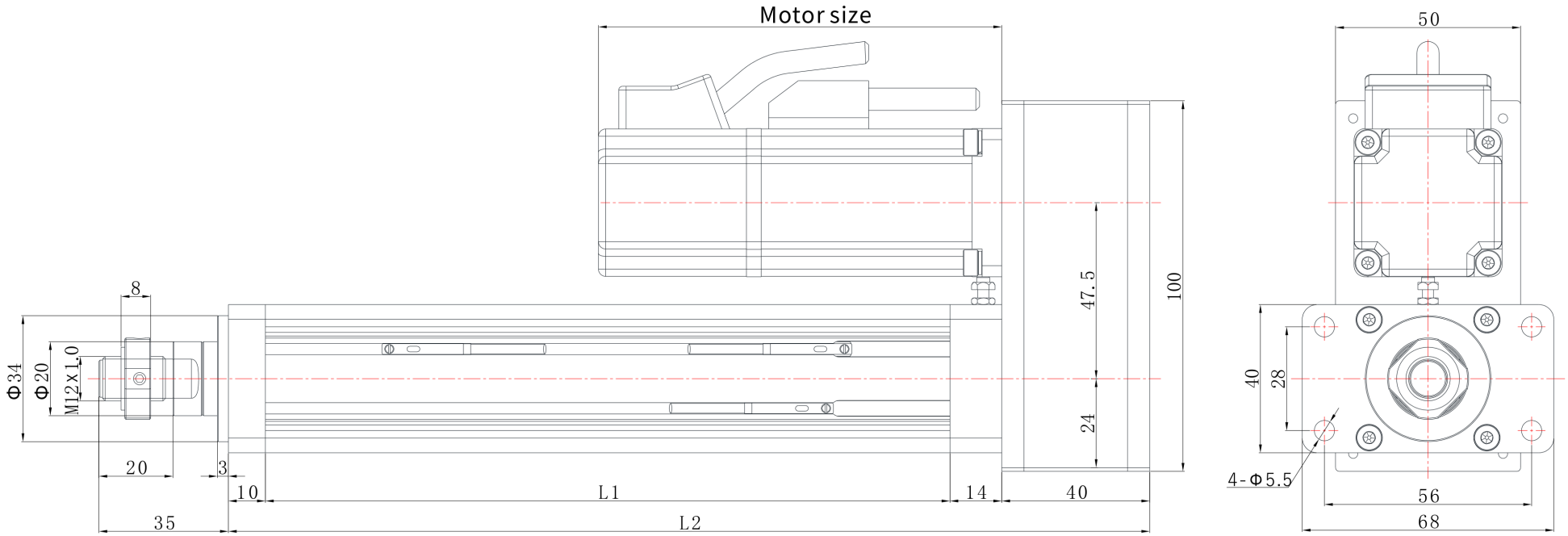

# EDA40 | Desenho dimensional

Desenho de catálogo

EDA40 R02 desenho dimensional ilustração:L1=comprimento extensível+85,L2=comprimento extensível+139 | R02

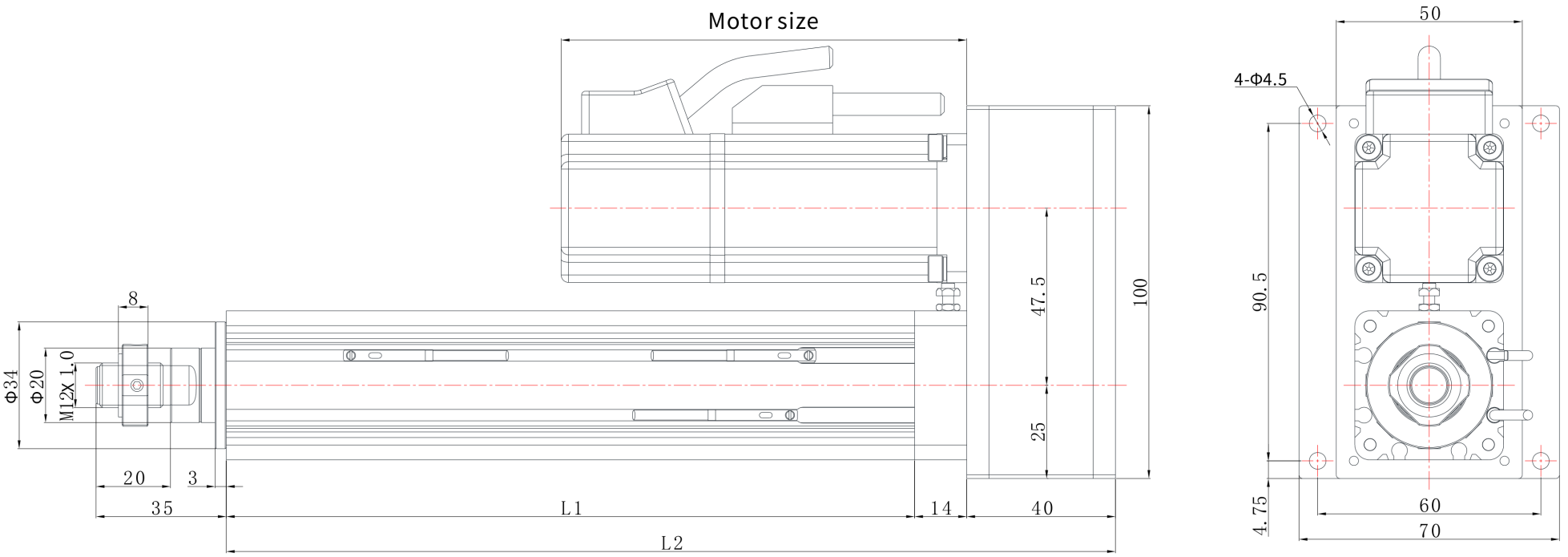

# EDA40 | Desenho dimensional

Desenho de catálogo

EDA40 R08 desenho dimensional ilustração:L1=comprimento extensível+85,L2=comprimento extensível+149 | R08

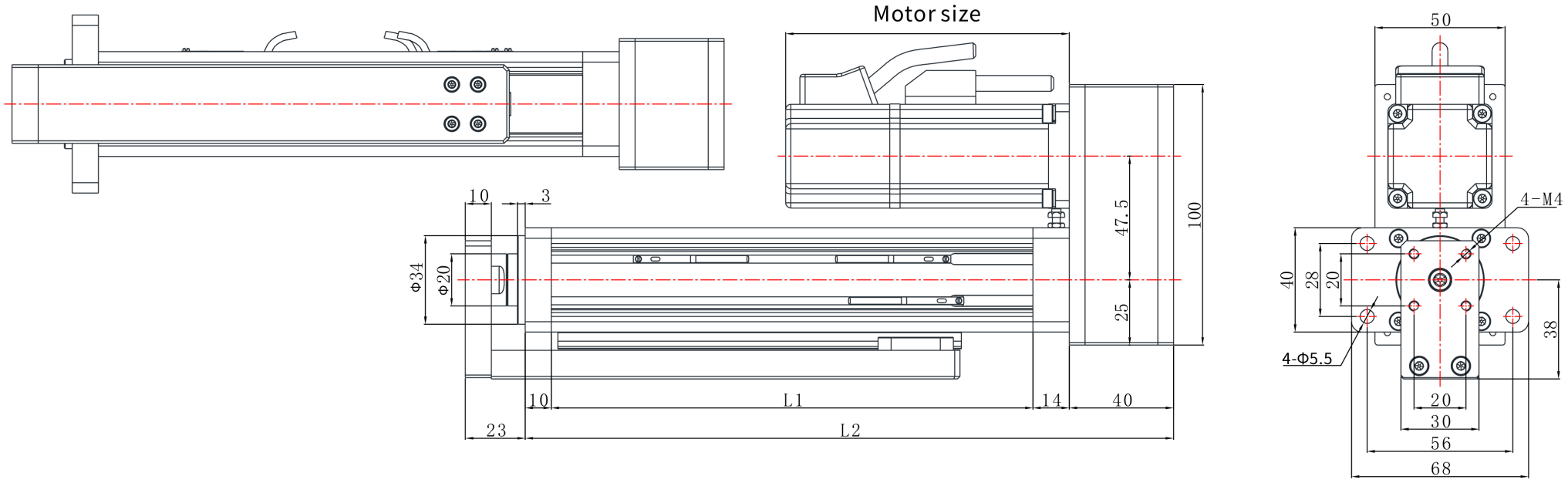

# EDA40 | Desenho dimensional

Desenho de catálogo

EDA40 R05 desenho dimensional ilustração:L1=comprimento extensível+85,L2=comprimento extensível+228 | R05

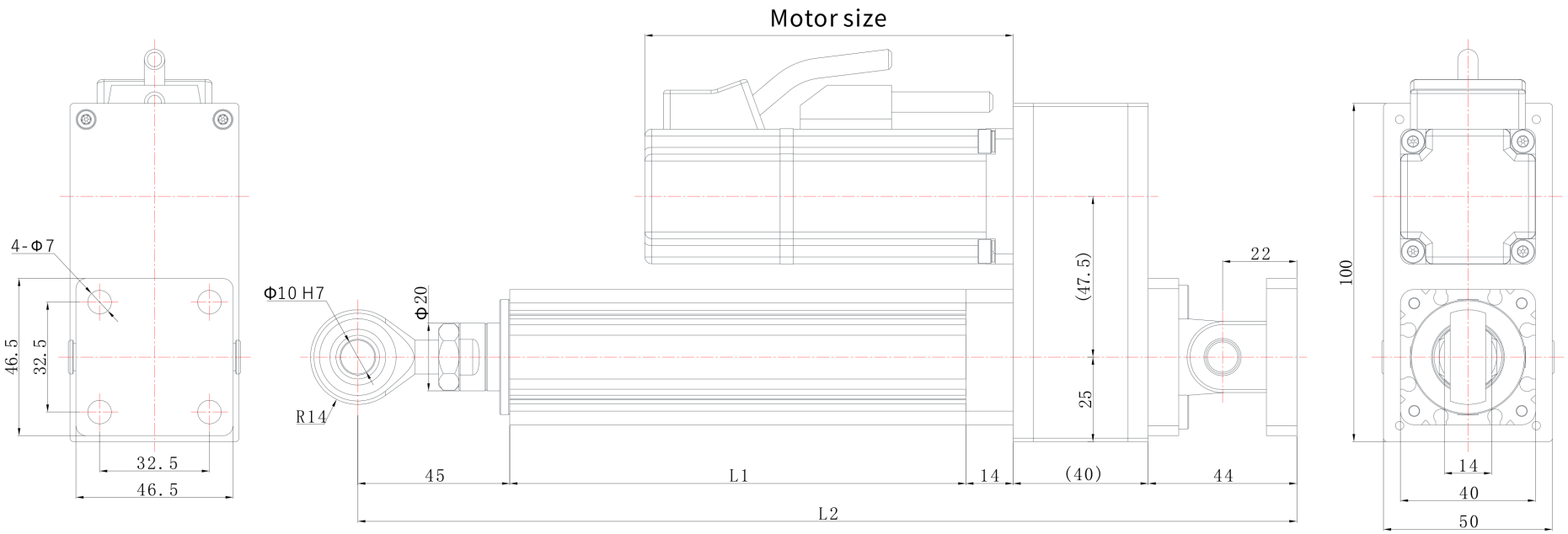

# EDA40 | Desenho dimensional

Desenho de catálogo

EDA40 R04 desenho dimensional ilustração:L1=comprimento extensível+85,L2=comprimento extensível+149 | R04

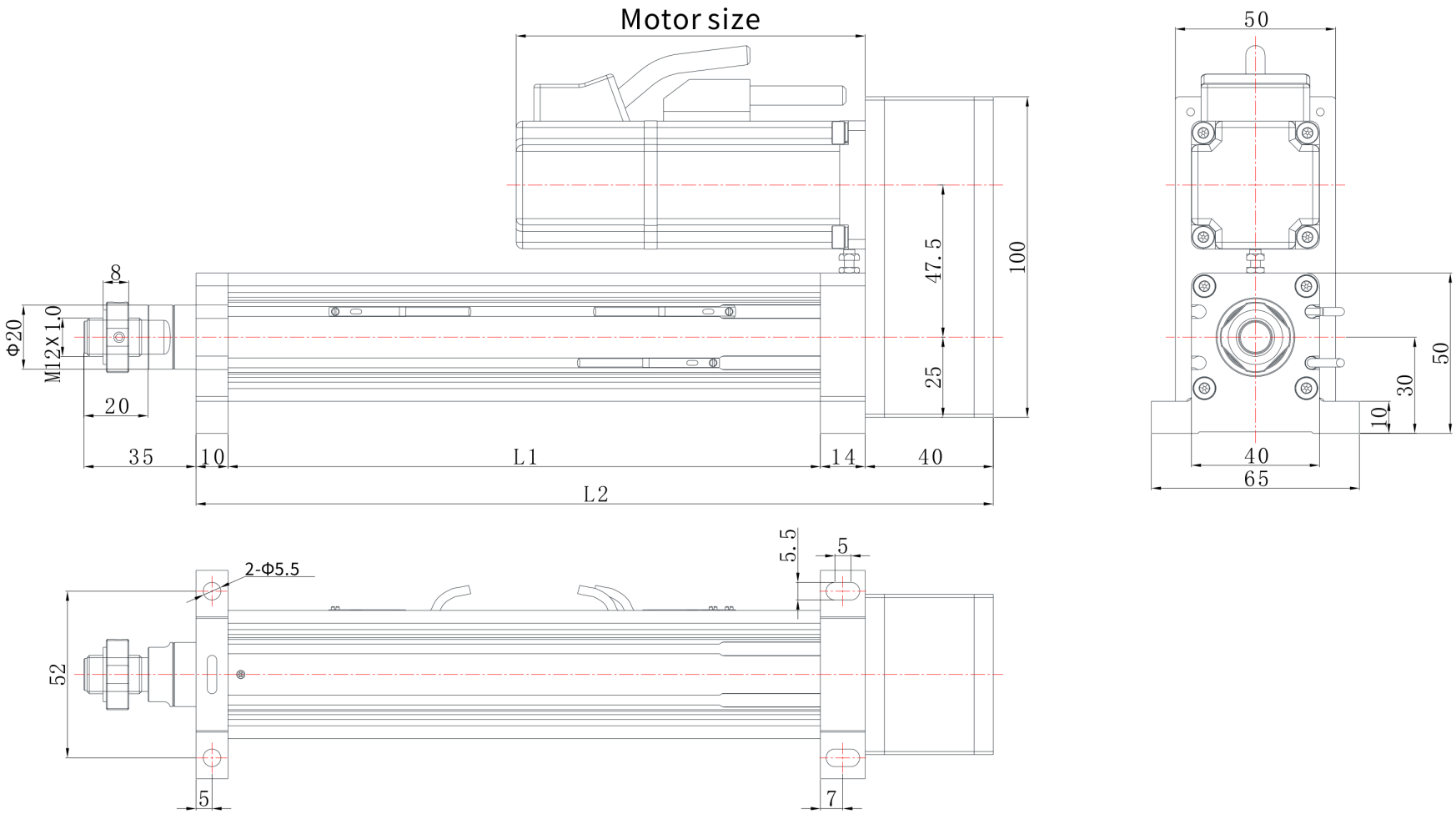

# EDA40 | Desenho dimensional

Desenho de catálogo

EDA40 R07 desenho dimensional ilustração:L1=comprimento extensível+85,L2=comprimento extensível+139 | R07

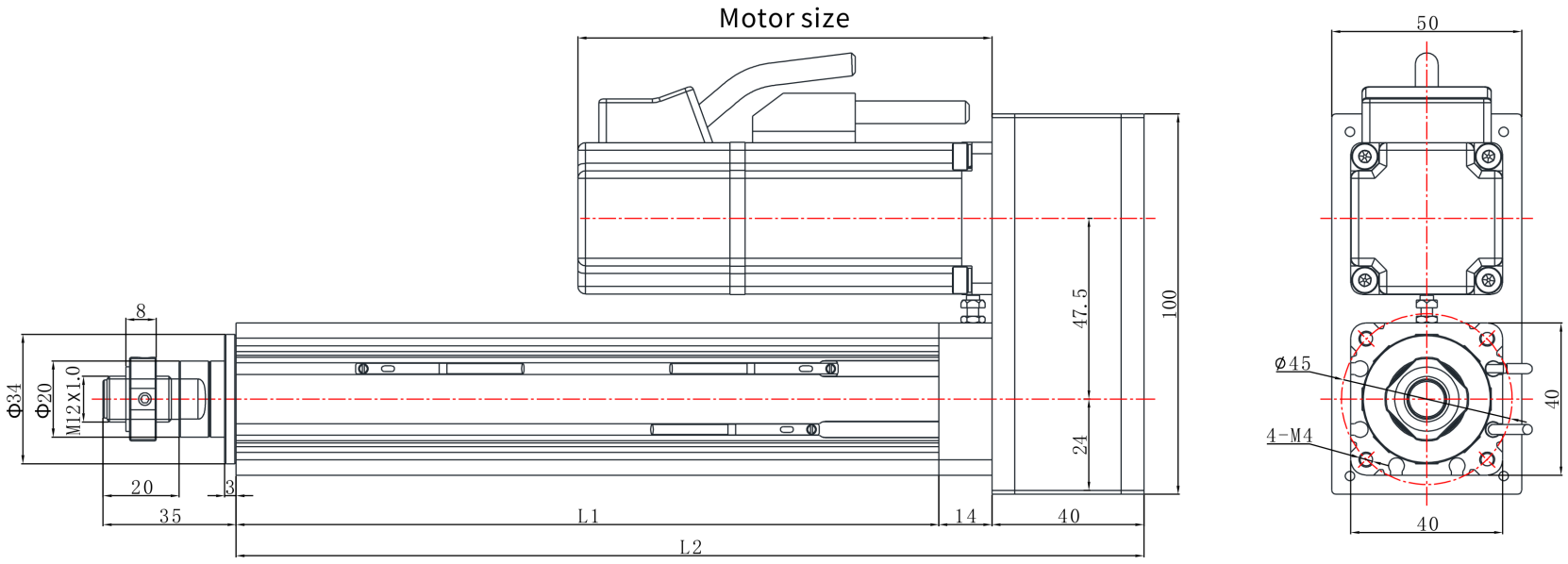

# EDA40 | Desenho dimensional

Desenho de catálogo

EDA40 R03 desenho dimensional ilustração:L1=comprimento extensível+85,L2=comprimento extensível+139 | R03

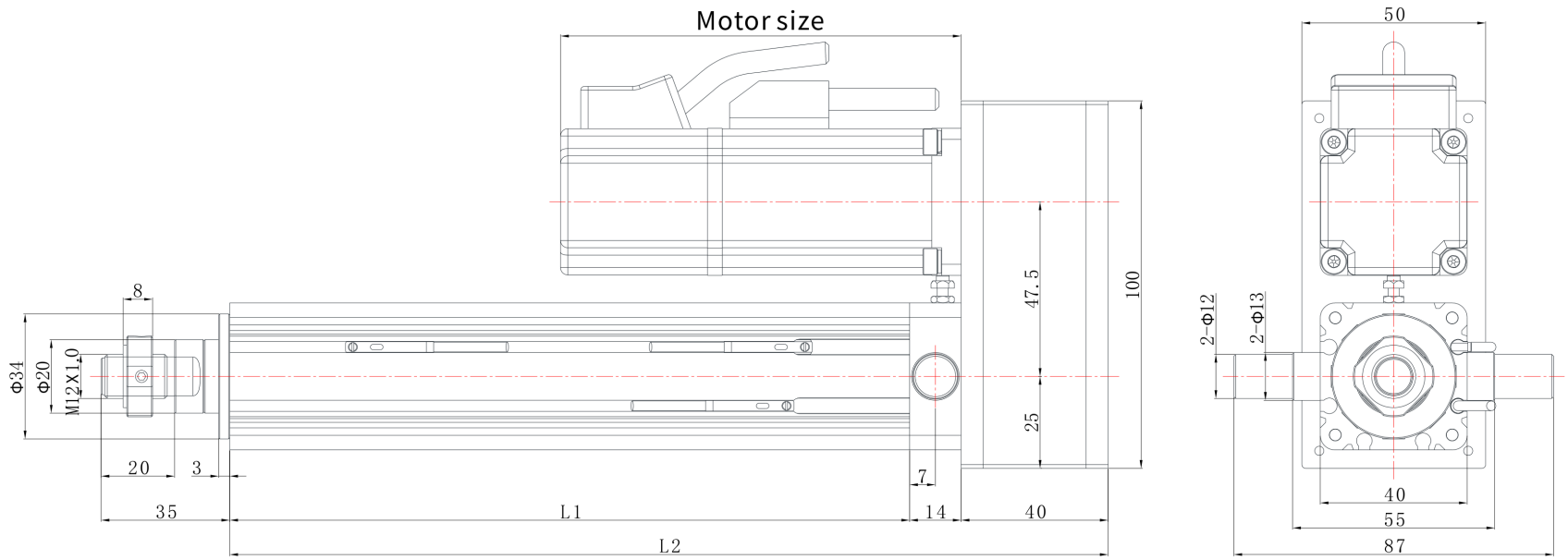

# EDA40 | Desenho dimensional

Desenho de catálogo

EDA40 R06 desenho dimensional ilustração:L1=comprimento extensível+85,L2=comprimento extensível+172 | R06

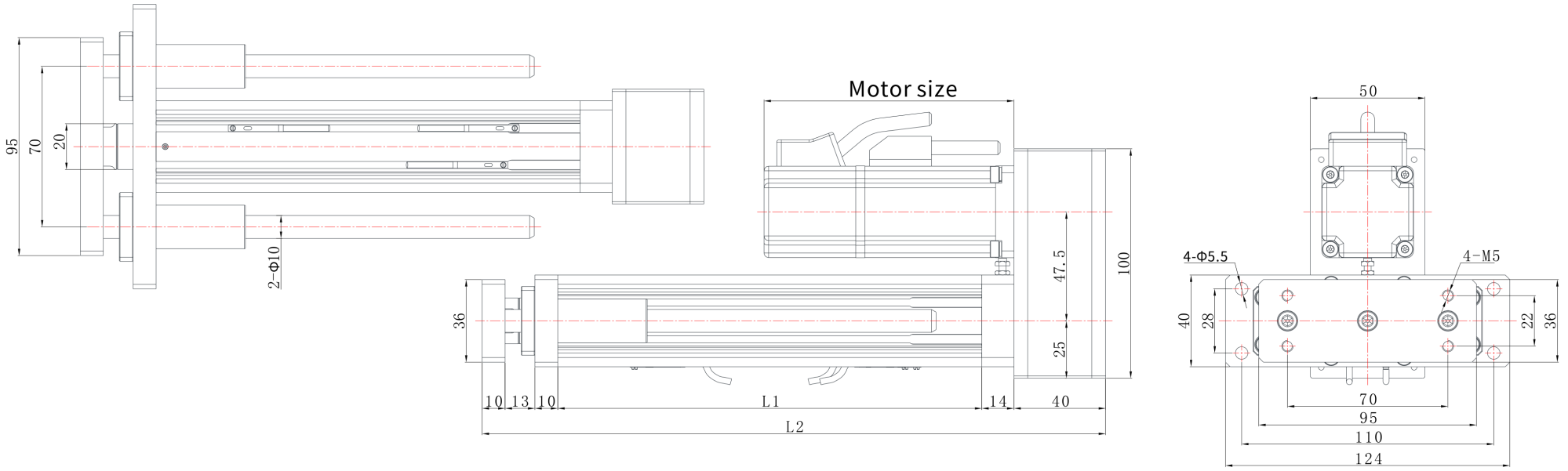

# EDA40 | Desenho dimensional

Desenho de catálogo

EDA40 L08 desenho dimensional ilustração:L1=comprimento extensível+85,L2=comprimento extensível+154 | L08

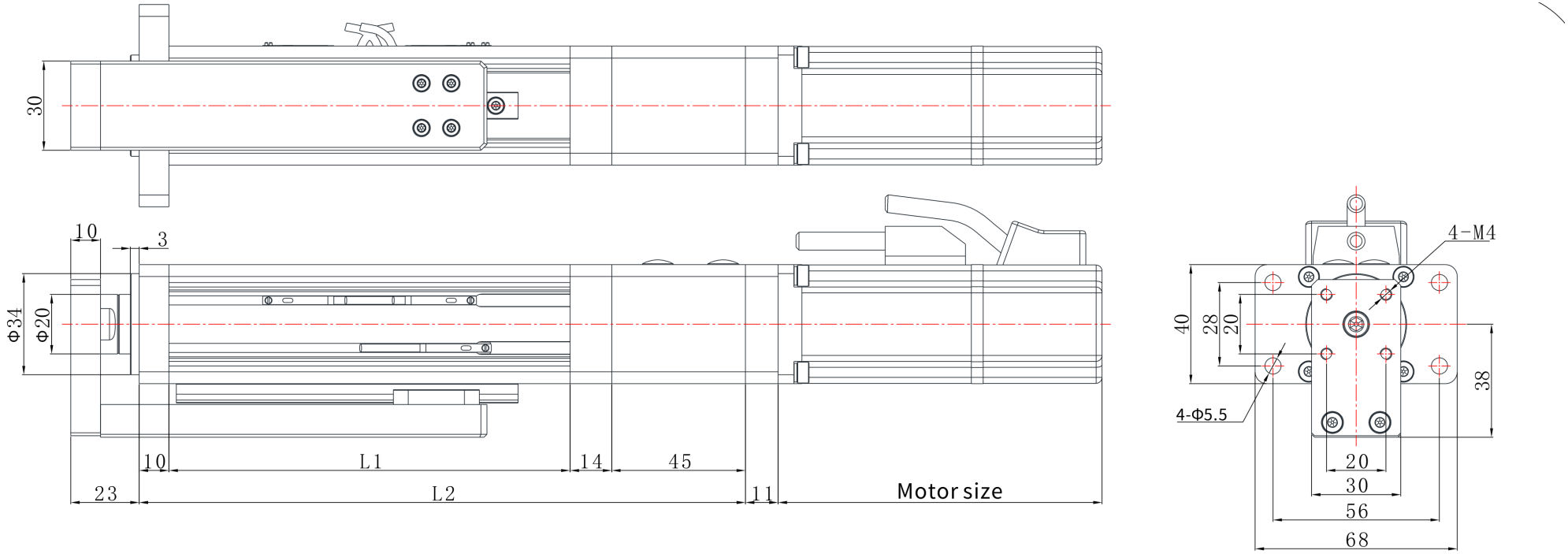

# EDA40 | Desenho dimensional

Desenho de catálogo

EDA40 L04 desenho dimensional ilustração:L1=comprimento extensível+85,L2=comprimento extensível+154 | L04

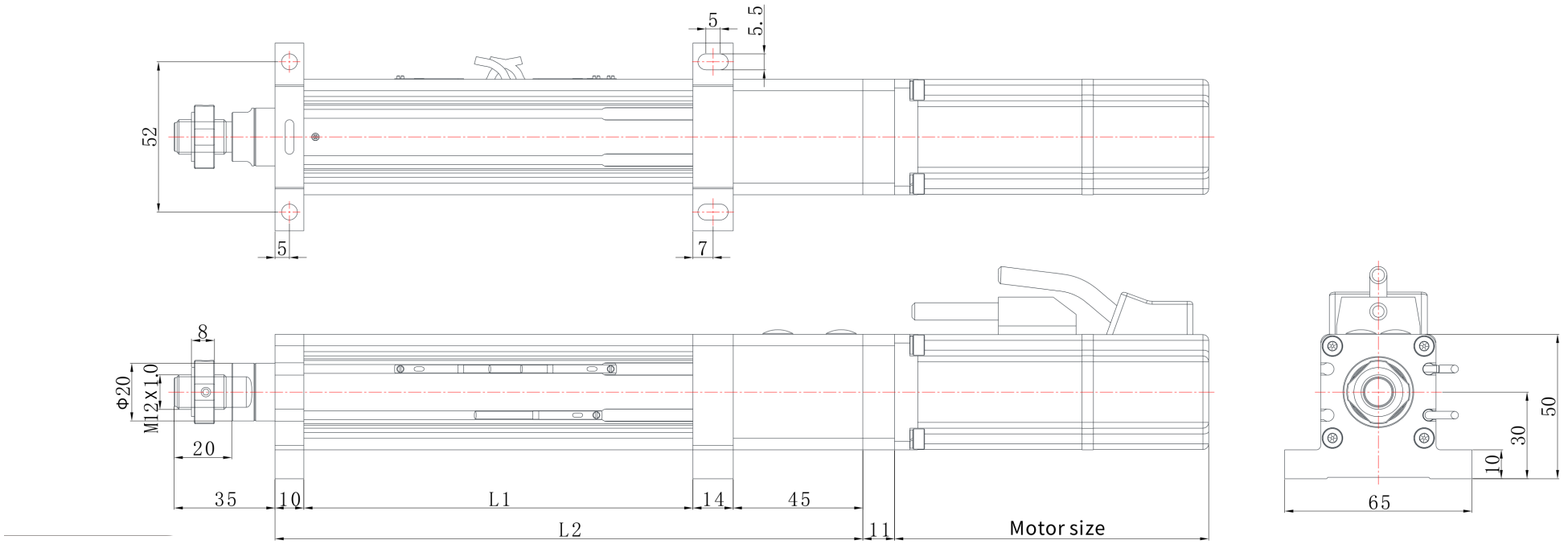

# EDA40 | Desenho dimensional

Desenho de catálogo

EDA40 L03 desenho dimensional ilustração:L1=comprimento extensível+85,L2=comprimento extensível+144 | L03

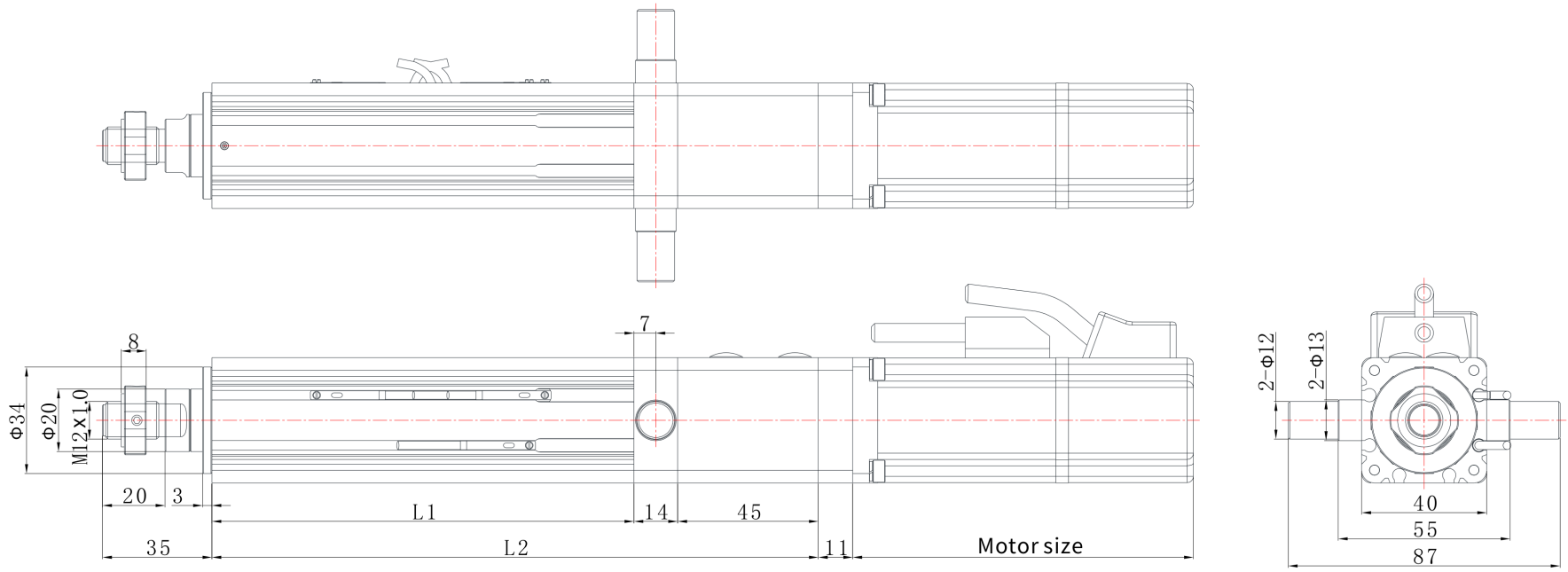

# EDA40 | Desenho dimensional

Desenho de catálogo

EDA40 L07 desenho dimensional ilustração:L1=comprimento extensível+85,L2=comprimento extensível+144 | L07

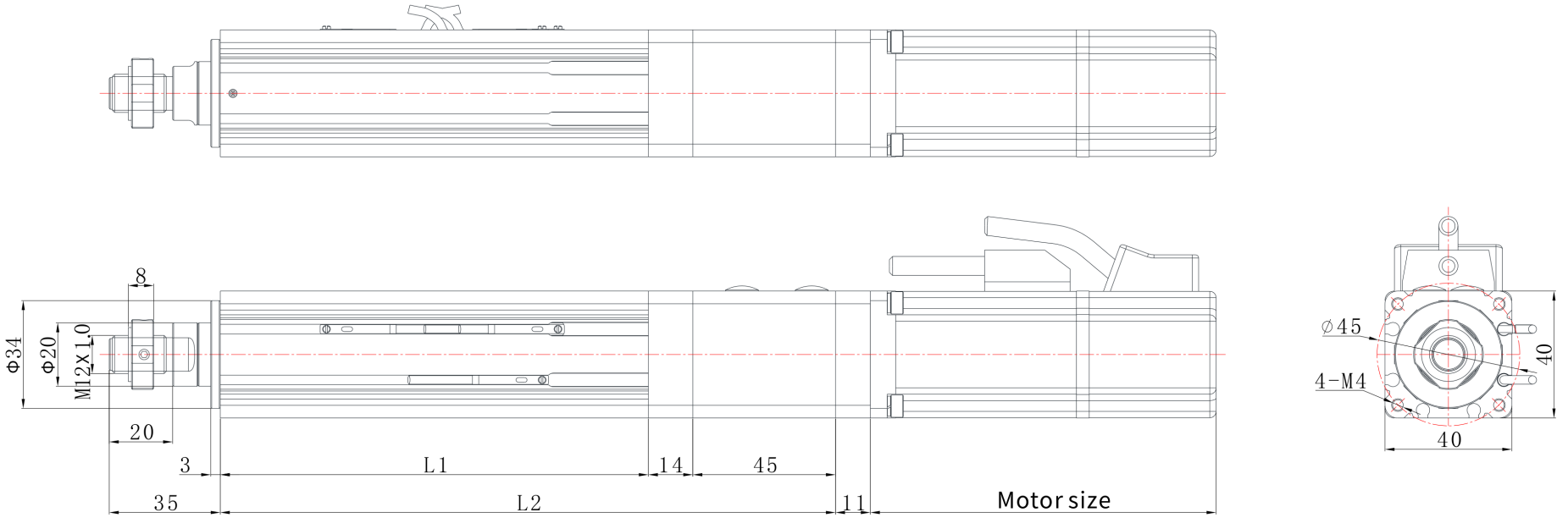

# EDA40 | Desenho dimensional

Desenho de catálogo

EDA40 L01 desenho dimensional ilustração:L1=comprimento extensível+85,L2=comprimento extensível+154 | L01

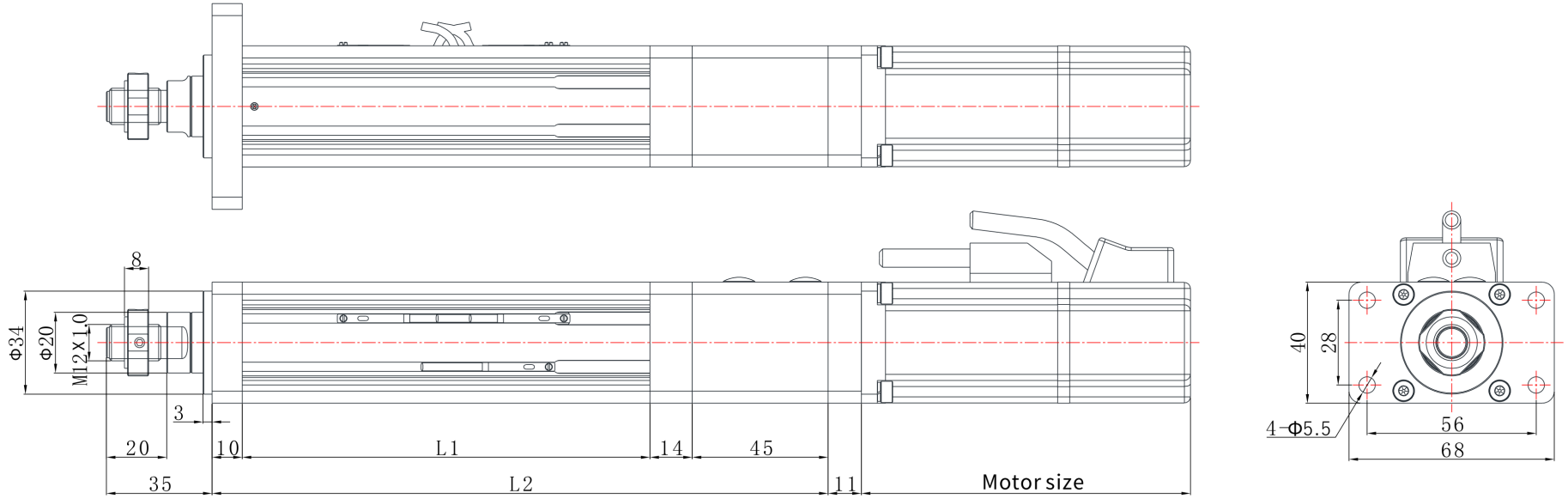

# EDA40 | Desenho dimensional

Desenho de catálogo

EDA40 L06 desenho dimensional ilustração:L1=comprimento extensível+85,L2=comprimento extensível+177 | L06

