MDC8 寸法

寸法および取付ビュー。単位は各ビューに印刷されたラベルです。

これらの図面はストロークを選定しません。発注する構成に対して取付を確認してください。

左側 L: 3 図。図 1、図 2、断面フランジ

右側 R: 3 図。図 1、図 2、断面フランジ

左側 L: 1 図。技術概要

右側 R: 1 図。技術概要

MDC8 · 左側 L · 図1

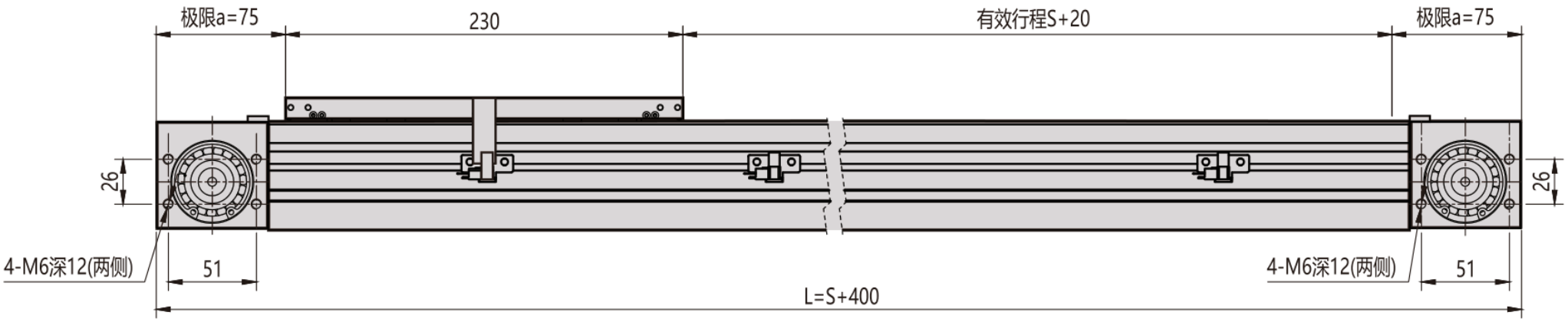

MDC8 · 左側 L · 図2

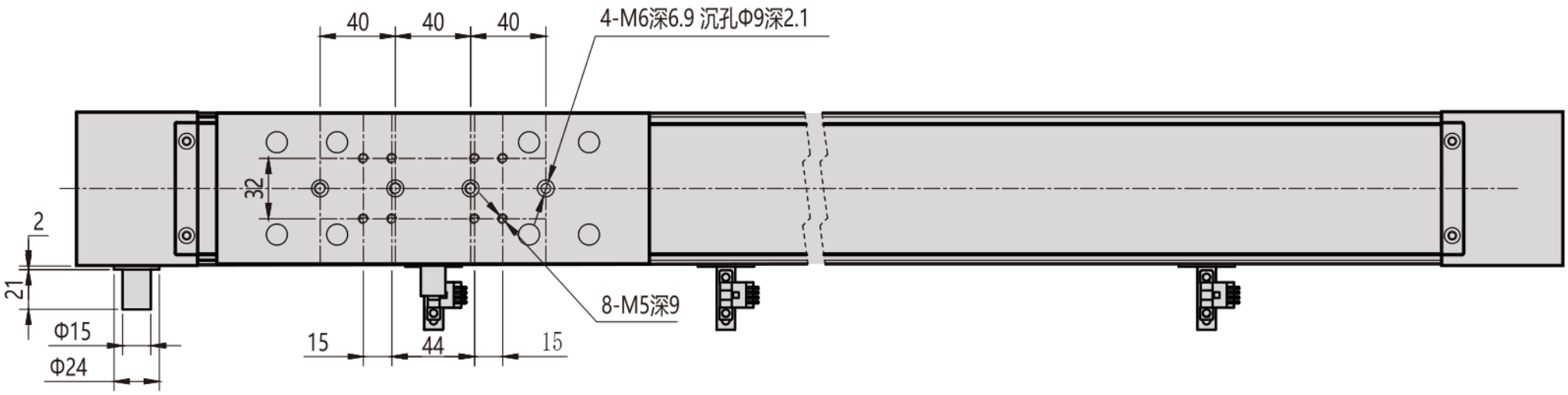

MDC8 · 左側 L · 断面フランジ

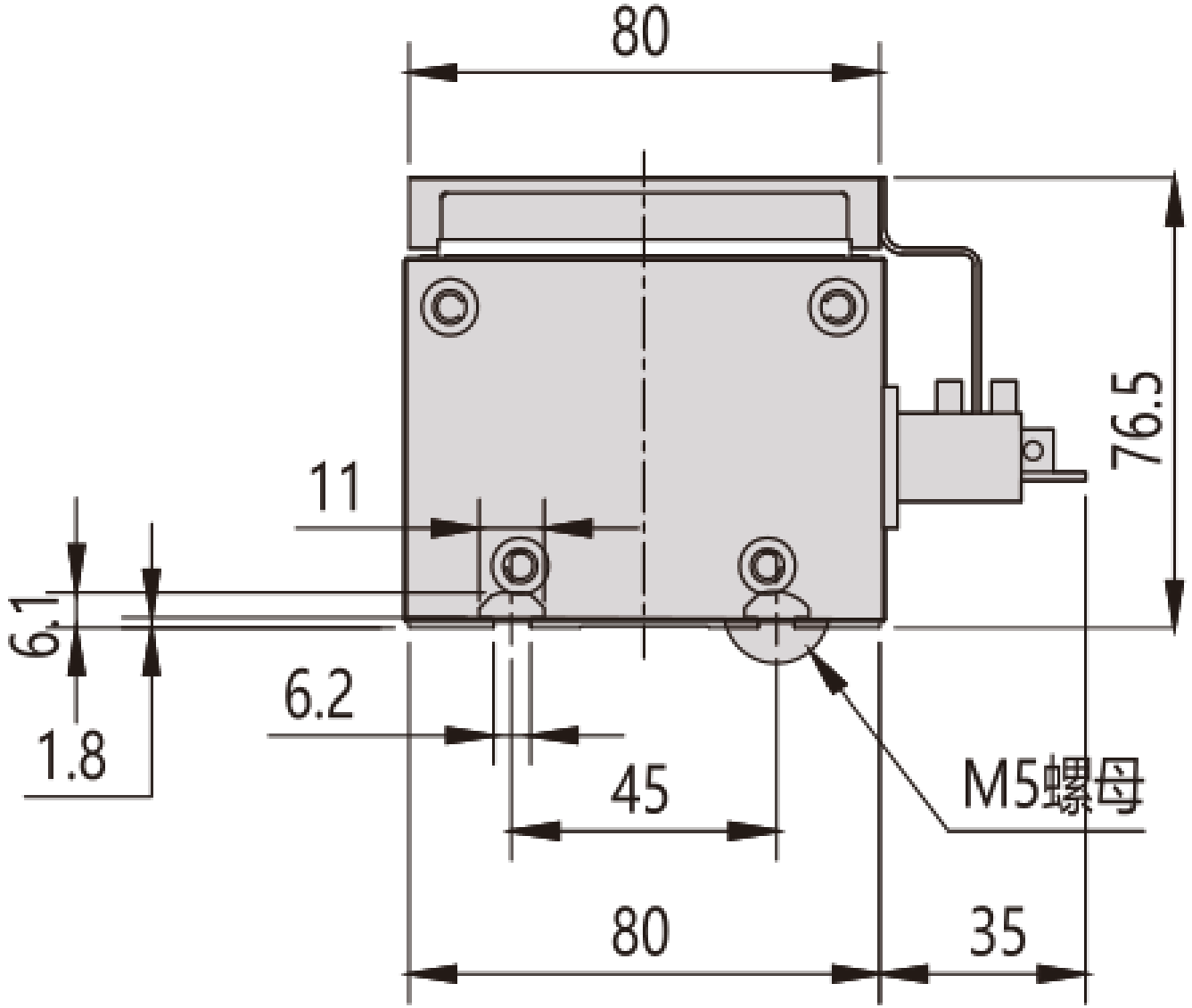

MDC8 · 右側 R · 図1

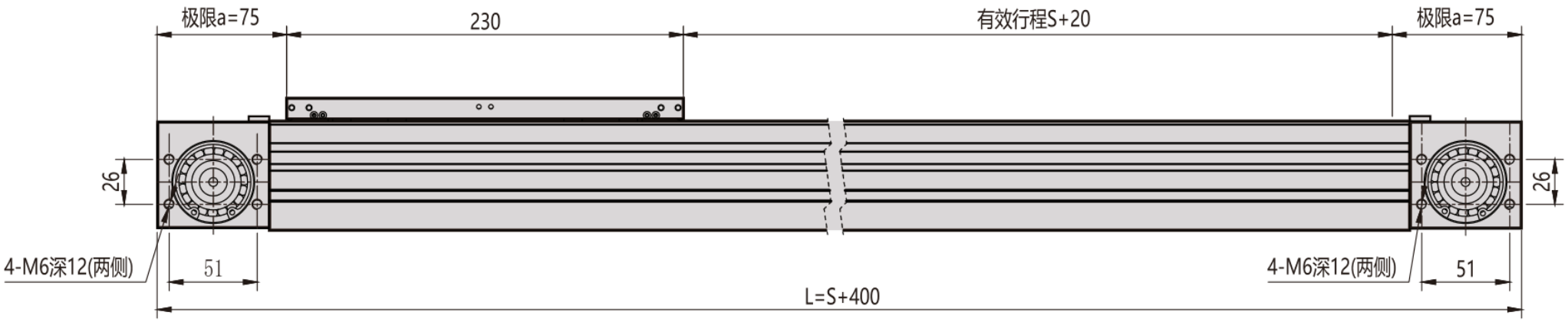

MDC8 · 右側 R · 図2

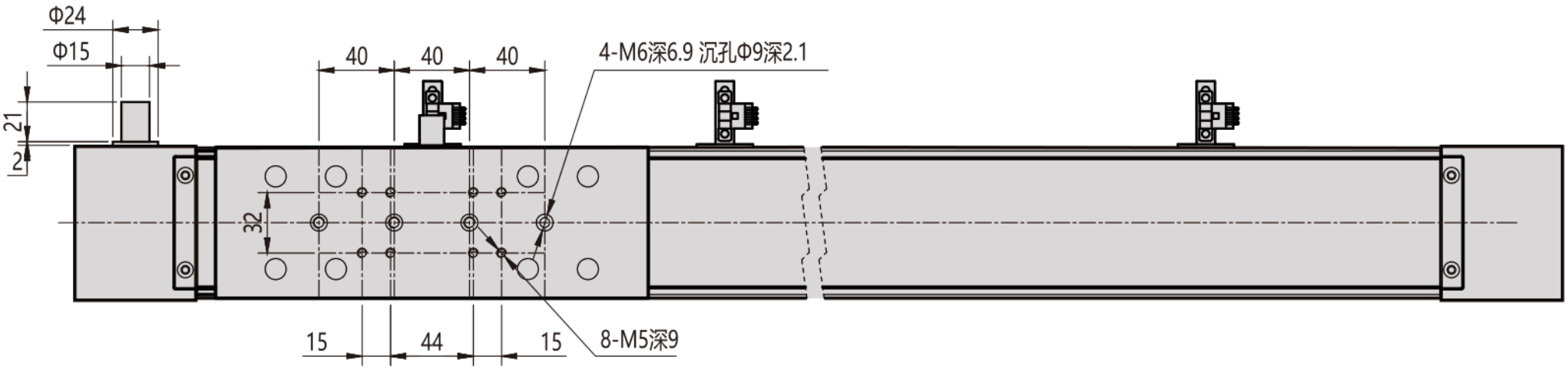

MDC8 · 右側 R · 断面フランジ

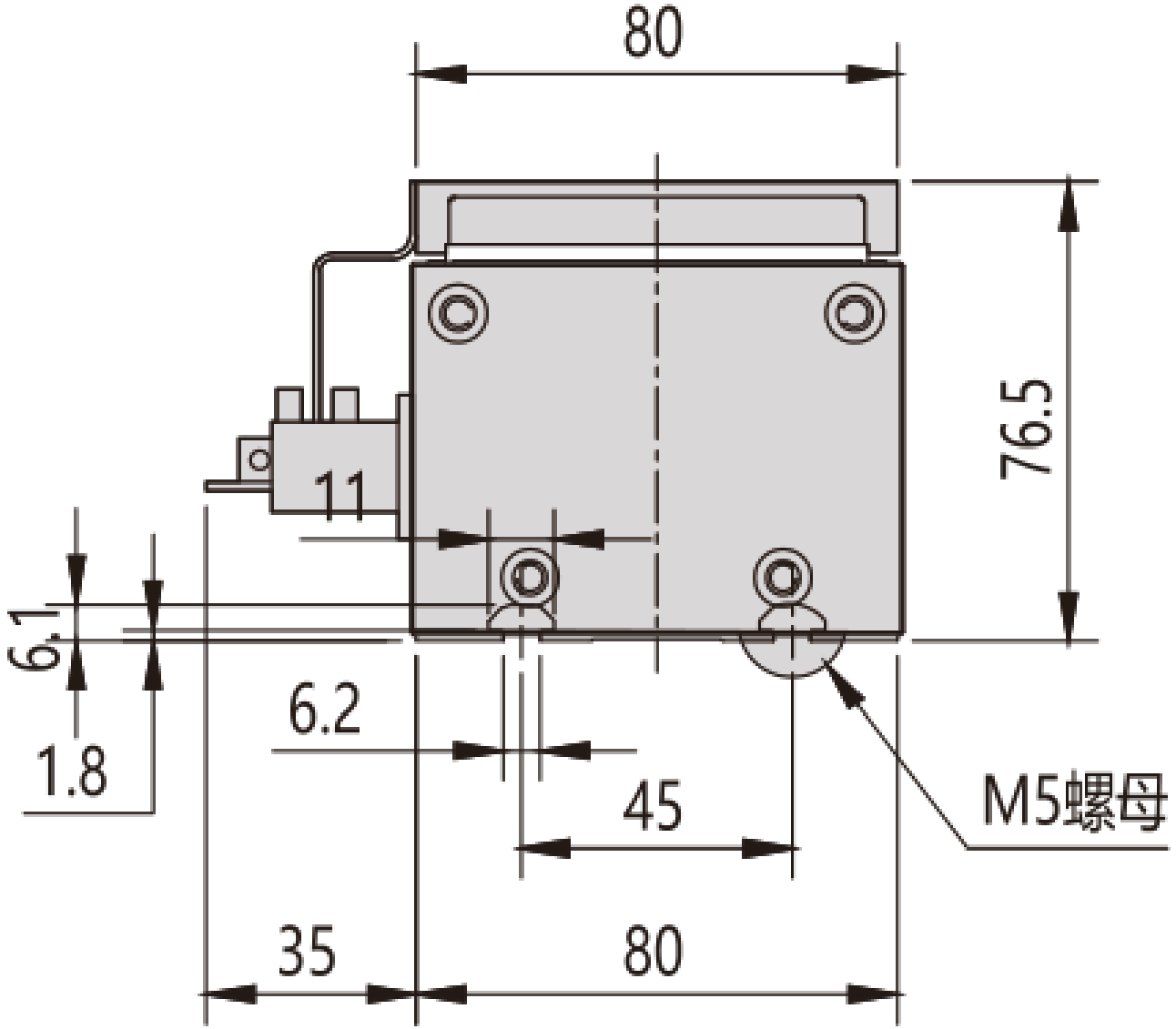

MDC8 · 左側 L · 技術概要

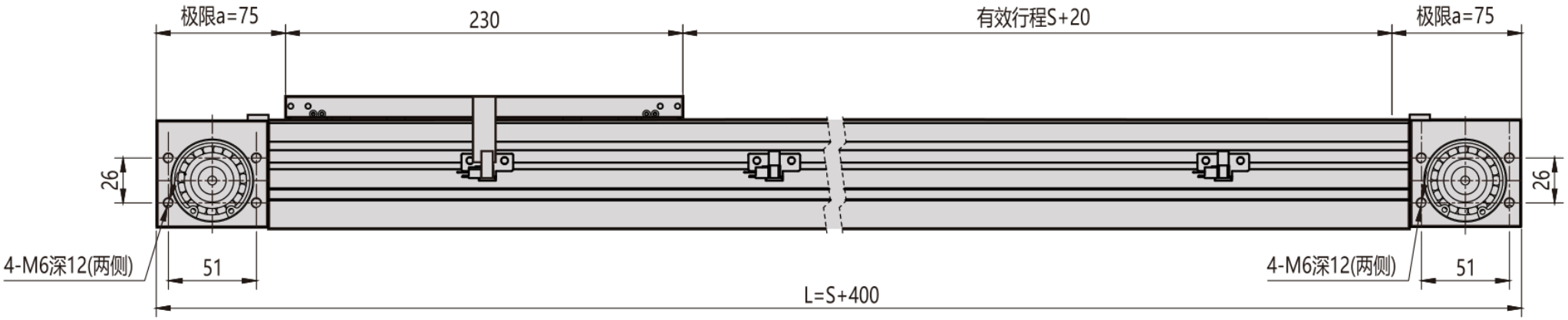

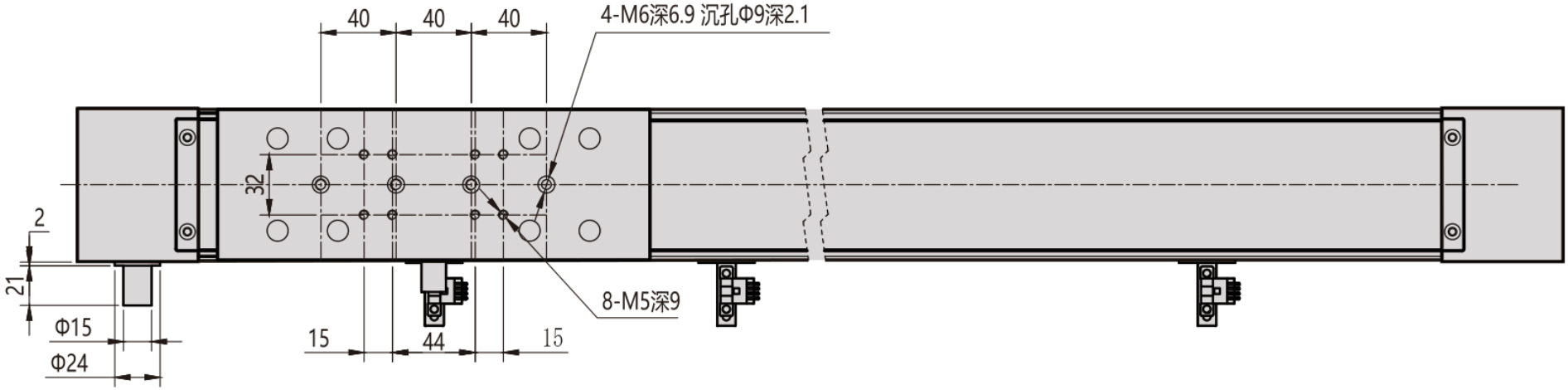

MDC8 · 右側 R · 技術概要

