EDA300

Hochpräziser, hochbelastbarer Servo-Elektrozylinder mit anpassbarem Hub EDA300

PRODUKT

Ein Servo-Elektrozylinder für geführte Linearbewegung in einer Maschine oder Fertigungslinie.

Technische Daten

Endschalter	**Näherungsschalter**
Maximal zulässige Geschwindigkeit	**<=250 mm/s**
Maximal zulässige Schubkraft	**<=600kN**
Drehwinkel der Kolbenstange	**+/-0.3 deg**
Ausfahrbare Länge	**<=2000mm**
Innendurchmesser	**phi230mm**

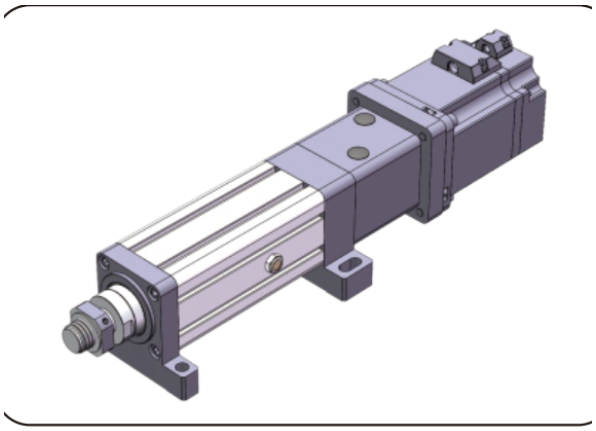

Produktabbildung

Auswahl

Schub, Hub und Geschwindigkeit als eine Einsatzaufgabe wählen. Ein Katalogmaximum bedeutet nicht, dass die anderen Maxima gleichzeitig gelten. Vor der Bestellung Steigung, Motoranbau, Untersetzung und Lastanschluss bestätigen.

Grundparameter

Hinweis: Schubkraft, Hub und Geschwindigkeit sind mit dem tatsächlichen Einsatz abzustimmen; die drei Grenzwerte dürfen nicht gleichzeitig ausgenutzt werden.

Außendurchmesser	Innendurchmesser	Maximal zulässige Schubkraft	Ausfahrbare Länge	Maximal zulässige Geschwindigkeit Drehwinkel der Kolbenstange	Drehwinkel der Kolbenstange	Endschalter
phi280 mm	phi230mm	<=600KN	<=2000mm	<=250 mm/s	+/-0.3 deg	Näherungsschalter

ANTRIEBS- UND MOTOROPTIONEN

Steigung der Kugelgewindespindel	Drehzahlverhältnis des Synchronrads (Eingang: Ausgang)	Drehzahlverhältnis des Synchronrads (Eingang: Ausgang)	Drehzahlverhältnis des Synchronrads (Eingang: Ausgang)	Motorspezifikationen, die direkt angebaut werden können	Kombinierbare Getriebe	Kombinierbare Getriebe
20mm	1:1	/	/	NO	220A	180A, 200A, 220A
25mm	1:1	/	/	NO	220A	180A, 200A, 220A

emmy@htrobot.com www.htrobot.com

EDA300

Elektrozylinder

Kugelgewindeparameter

Hinweis: Die Parameter des Kugelgewindes gelten für Hübe <= 300mm. Bei Hüben größer als 300mm wenden Sie sich bitte an unser technisches Personal.

Modell der Kugelgewindespindel	Typ	Durchmesser	Steigung der Kugelgewindespindel	Ca (KN)	Coa (KN)	Steifigkeit der Kugelgewindespindel	Kugeldurchmesser	Spindelwelle	Schlankheitsgrad	Positioniergenauigkeit | Genauigkeitsstufe	Positioniergenauigkeit | Genauigkeitsstufe
JF10020-8	Kugelgewindetrieb	100 mm	20mm	444.9 KN	1526.9 KN	/	12.7mm	75K20	1:50	C5/+/-0.01	C7/+/-0.02
JF10025-8	Kugelgewindetrieb	100 mm	25mm	603.3 KN	1891.2 KN	/	15.875mm	75K20	1:50	C5/+/-0.01	C7/+/-0.02

Lagerparameter

Lagermodell	Cr (KN)	Cor (KN)
Rillenkugellager 6217-ZZx2	83.3 KN	63.8 KN
Axial-Pendelrollenlager 29417	600 KN	1730 KN

Zahnriemenscheiben und Riemen

Drehzahlverhältnis der Synchronriemenscheiben	Spezifikationen des treibenden Zahnrads	Spezifikationen des angetriebenen Zahnrads	Zähnezahl des Antriebszahnrads	Zähnezahl des Abtriebsrads	Achsabstand der Synchronriemenscheiben	Umfang des Synchronriemens	Breite des Synchronriemens
1:1	14M50T86	14M50T86	45	45	280mm	1190	50mm

emmy@htrobot.com www.htrobot.com