MKK86 寸法

寸法および取付ビュー。単位は各ビューに印刷されたラベルです。

これらの図面はストロークを選定しません。発注する構成に対して取付を確認してください。

F0 カバーなし：1 図。パネル 1

H0 カバーなし：1 図。パネル 2

HR カバーなし：1 図。パネル 1

HL カバーなし：1 図。パネル 2

HS カバーなし：1 図。パネル 1

HM カバーなし：1 図。パネル 2

F0 カバー付き：1 図。パネル 1

H0 カバー付き：1 図。パネル 2

HR カバー付き：1 図。パネル 1

HL カバー付き：1 図。パネル 2

HS カバー付き：1 図。パネル 1

HM カバー付き：1 図。パネル 2

F0 テレスコピックカバー：1 図。パネル 1

H0 テレスコピックカバー：1 図。パネル 2

HR テレスコピックカバー：1 図。パネル 1

HL テレスコピックカバー：1 図。パネル 2

HS テレスコピックカバー：1 図。パネル 1

HM テレスコピックカバー：1 図。パネル 2

F0 カバーなし：1 図。パネル 1

H0 カバーなし：1 図。パネル 2

HR カバーなし：1 図。パネル 1

HL カバーなし：1 図。パネル 2

HS カバーなし：1 図。パネル 1

HM カバーなし：1 図。パネル 2

F0 カバー付き：1 図。パネル 1

H0 カバー付き：1 図。パネル 2

HR カバー付き：1 図。パネル 1

HL カバー付き：1 図。パネル 2

HS カバー付き：1 図。パネル 1

HM カバー付き：1 図。パネル 2

F0 テレスコピックカバー：1 図。パネル 1

H0 テレスコピックカバー：1 図。パネル 2

HR テレスコピックカバー：1 図。パネル 1

HL テレスコピックカバー：1 図。パネル 2

HS テレスコピックカバー：1 図。パネル 1

HM テレスコピックカバー：1 図。パネル 2

F0：1 図。取付 F0

F1：1 図。取付 F1

F2：1 図。取付 F2

F3：1 図。取付 F3

F4：1 図。取付 F4

F5：1 図。取付 F5

F6：1 図。取付 F6

H0：1 図。取付 H0

MKK86 · F0 カバーなし · パネル 1

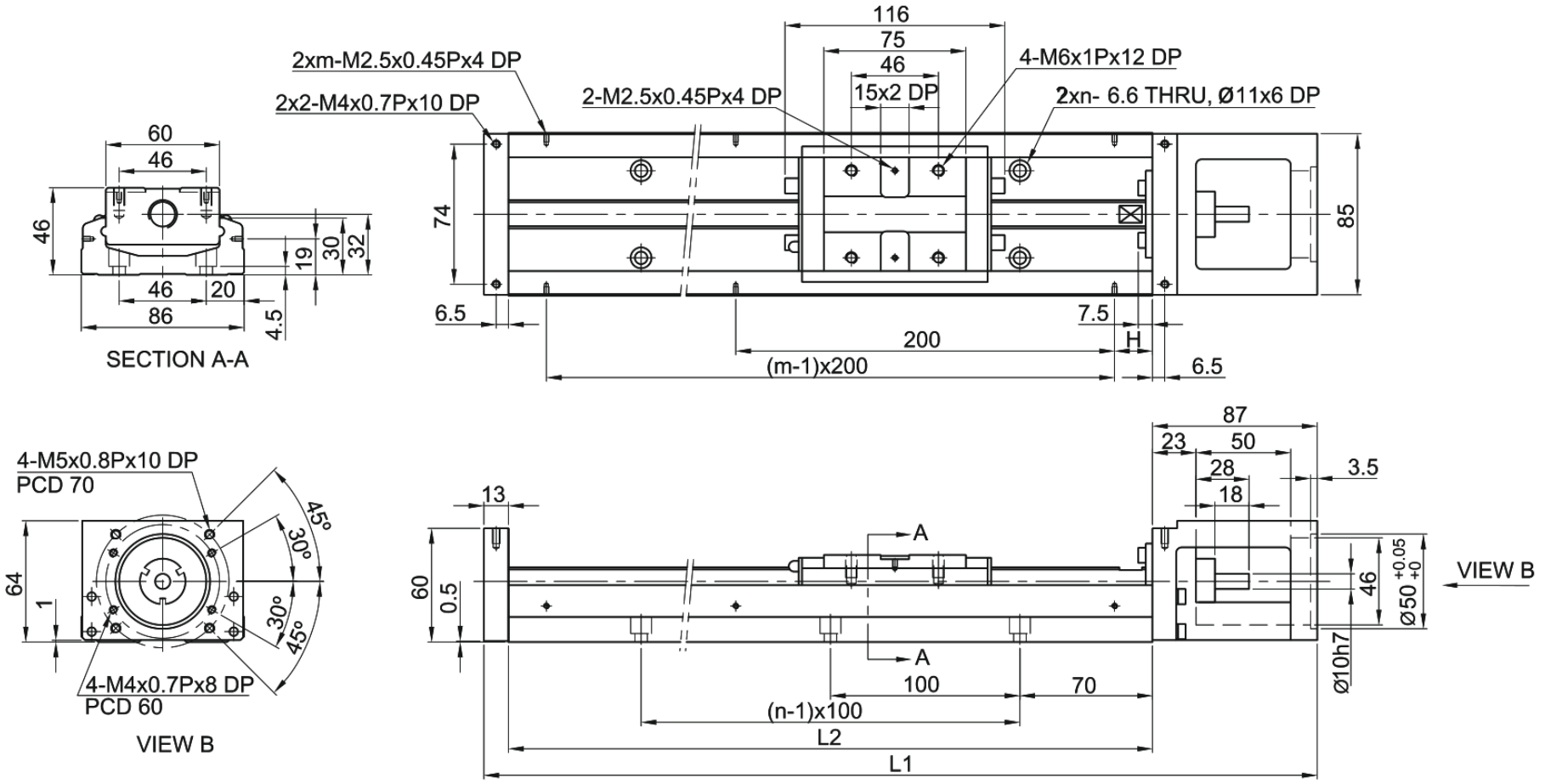

MKK86 · H0 カバーなし · パネル 2

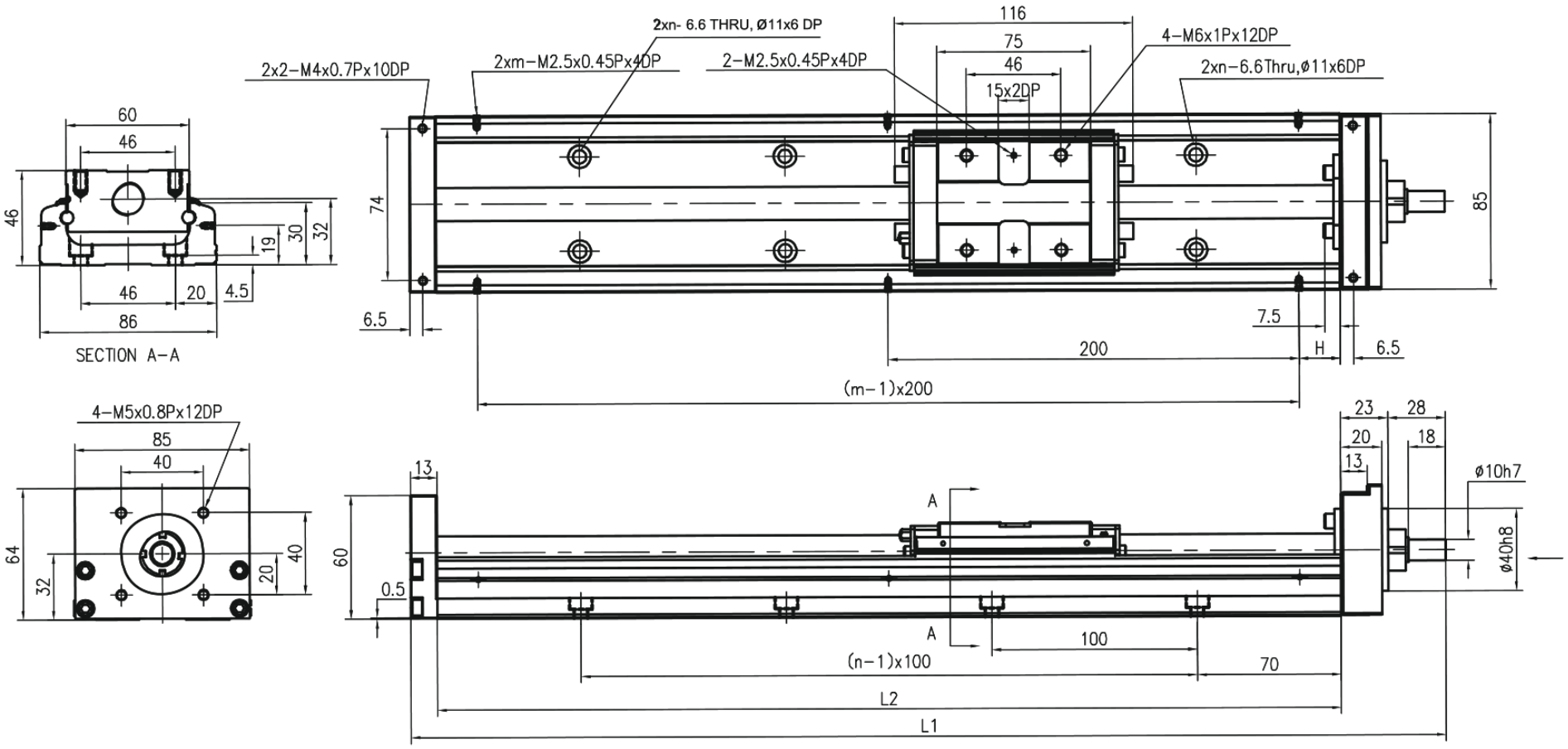

MKK86 · HR カバーなし · パネル 1

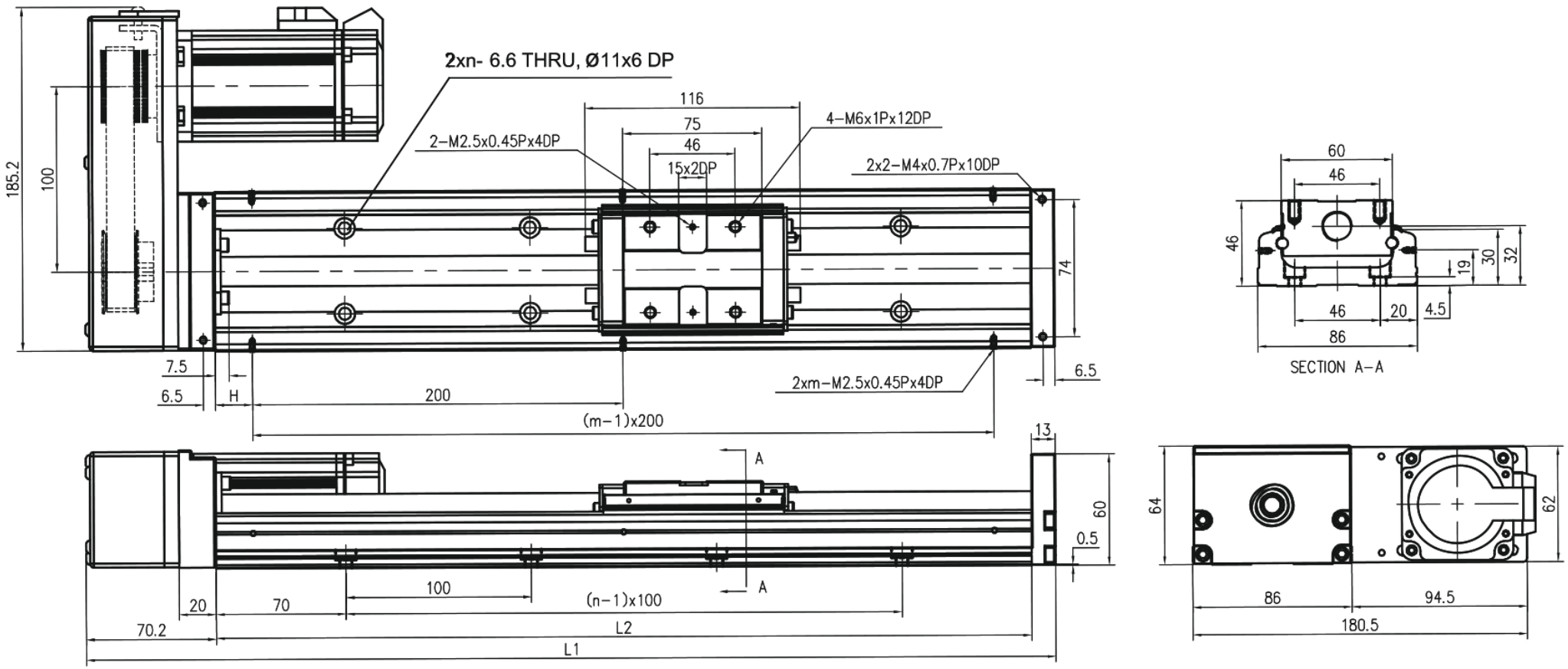

MKK86 · HL カバーなし · パネル 2

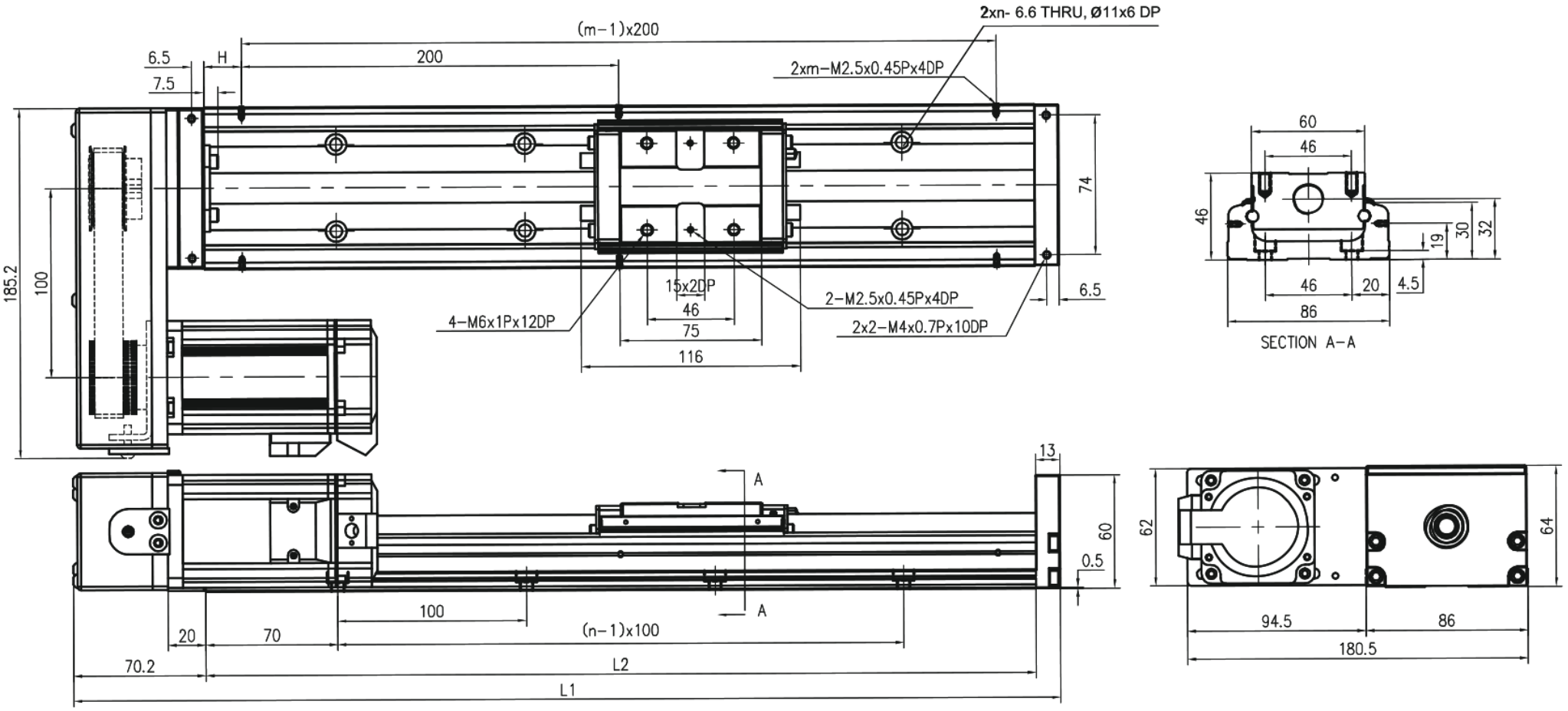

MKK86 · HS カバーなし · パネル 1

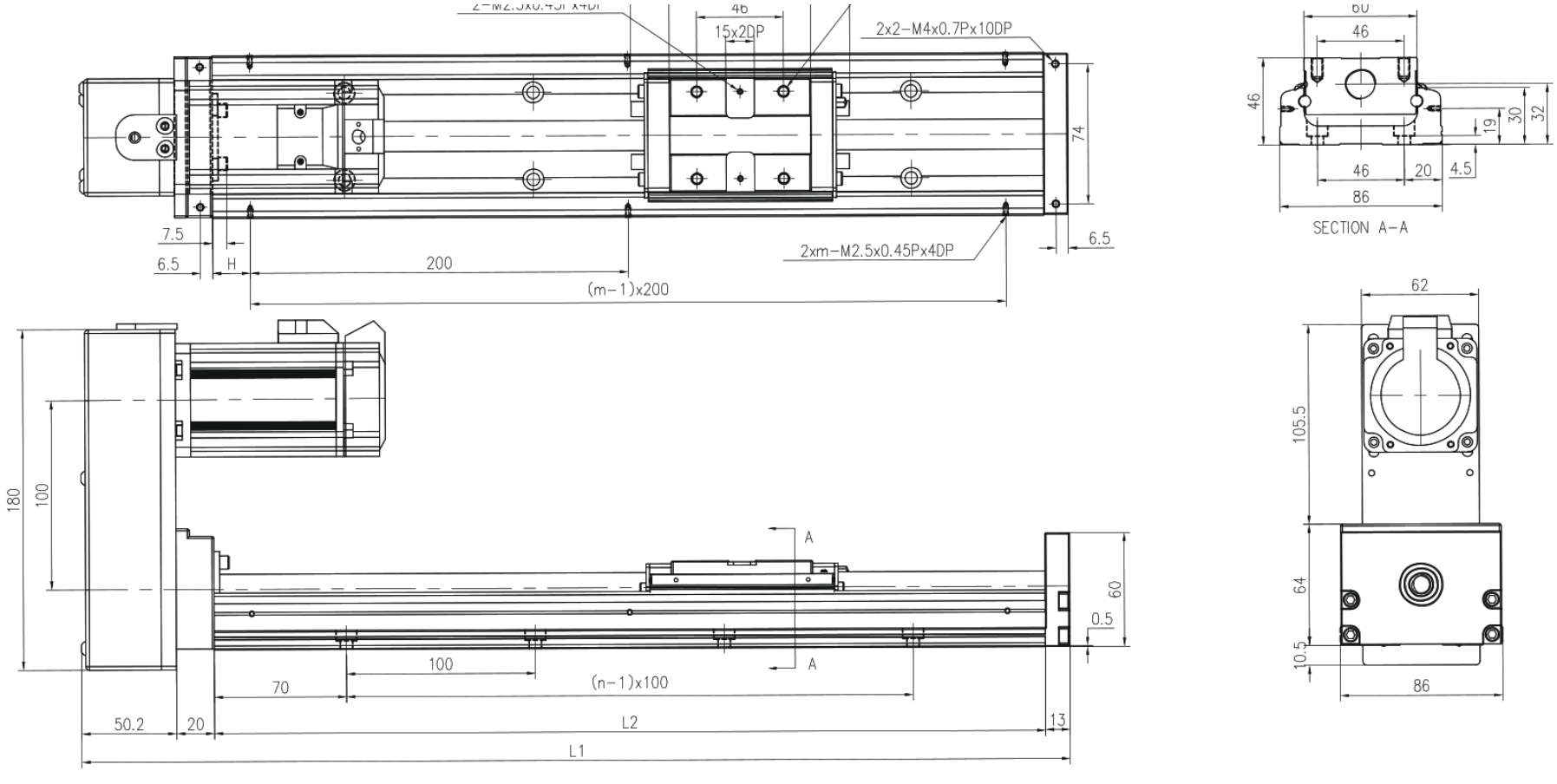

MKK86 · HM カバーなし · パネル 2

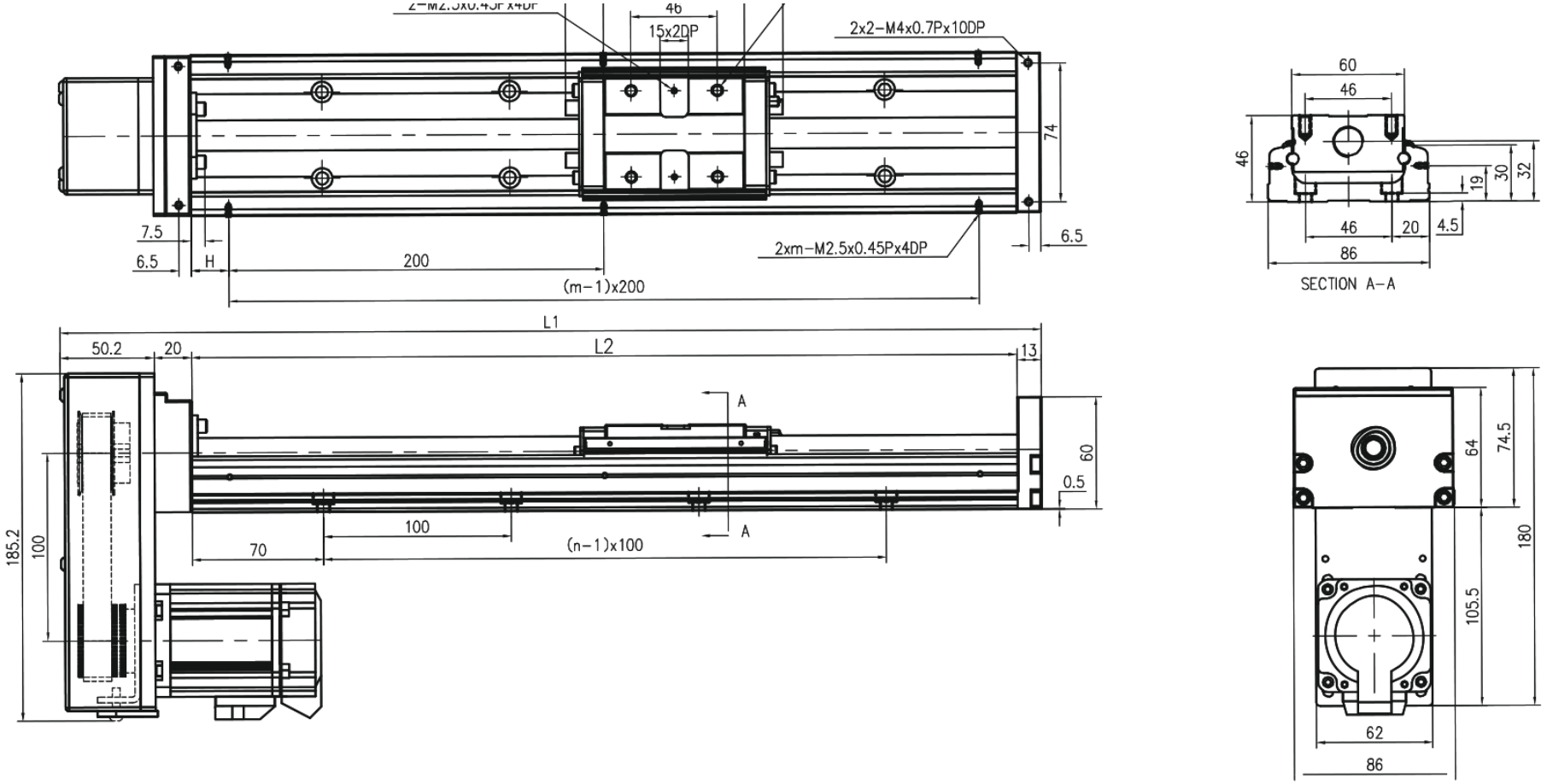

MKK86 · F0 · カバー付き · パネル 1

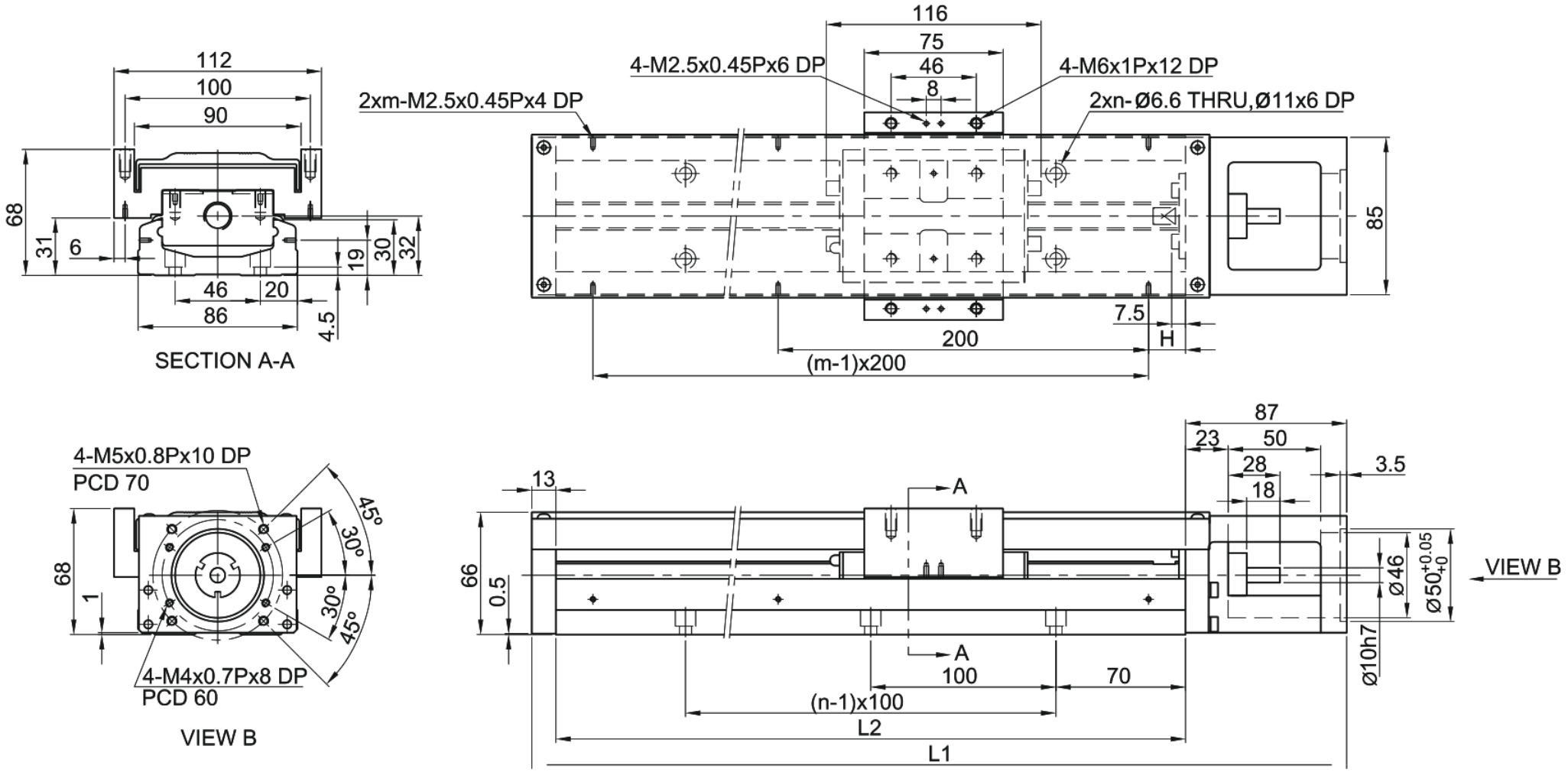

MKK86・H0・カバー付き・パネル 2

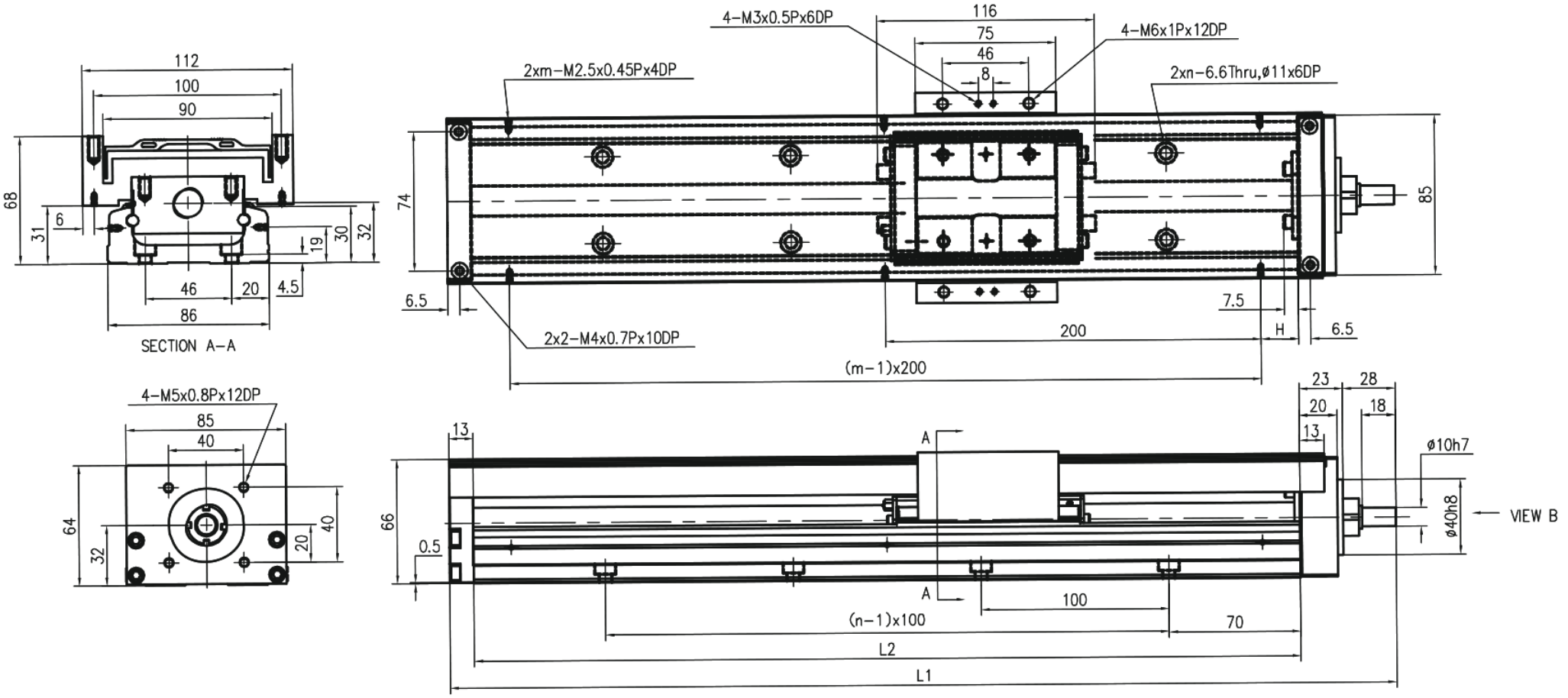

MKK86・HR・カバー付き・パネル 1

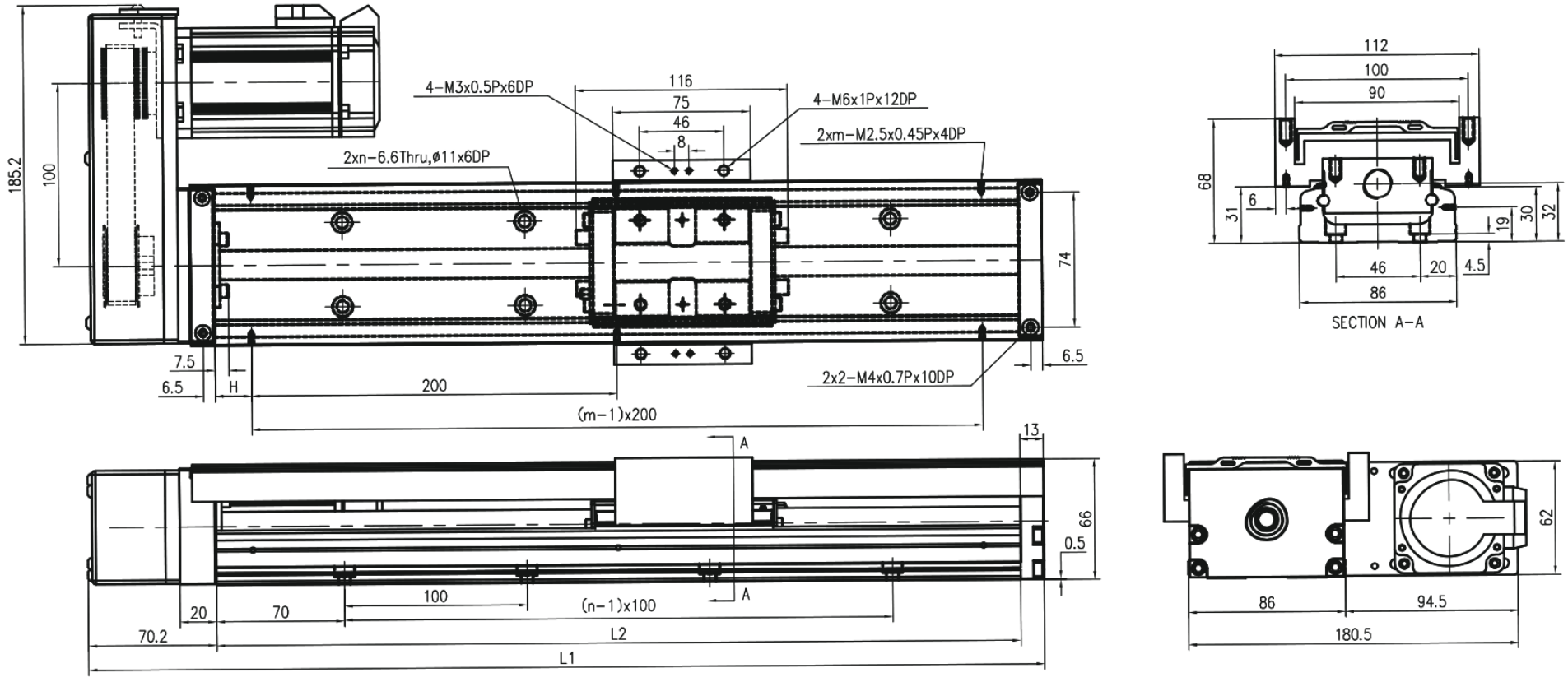

MKK86・HL・カバー付き・パネル 2

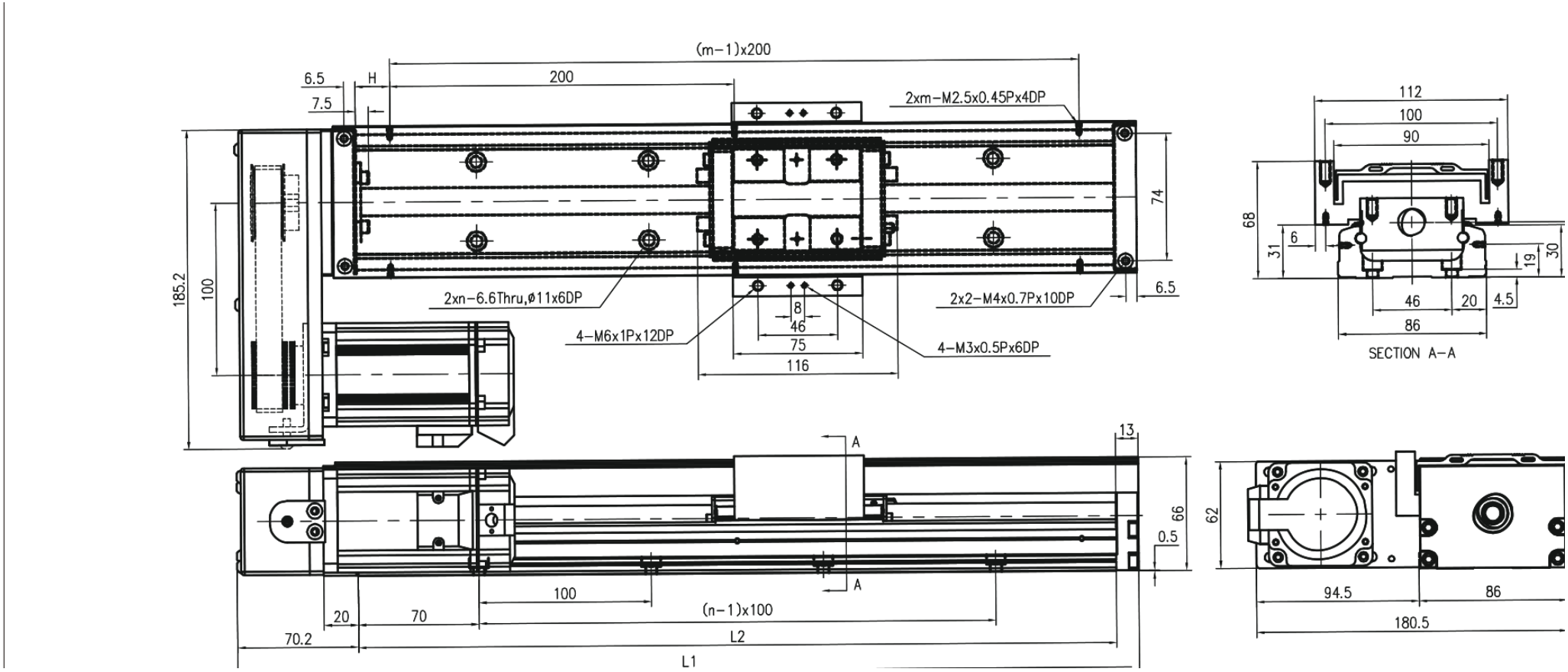

MKK86 · HS · カバー付き · パネル 1

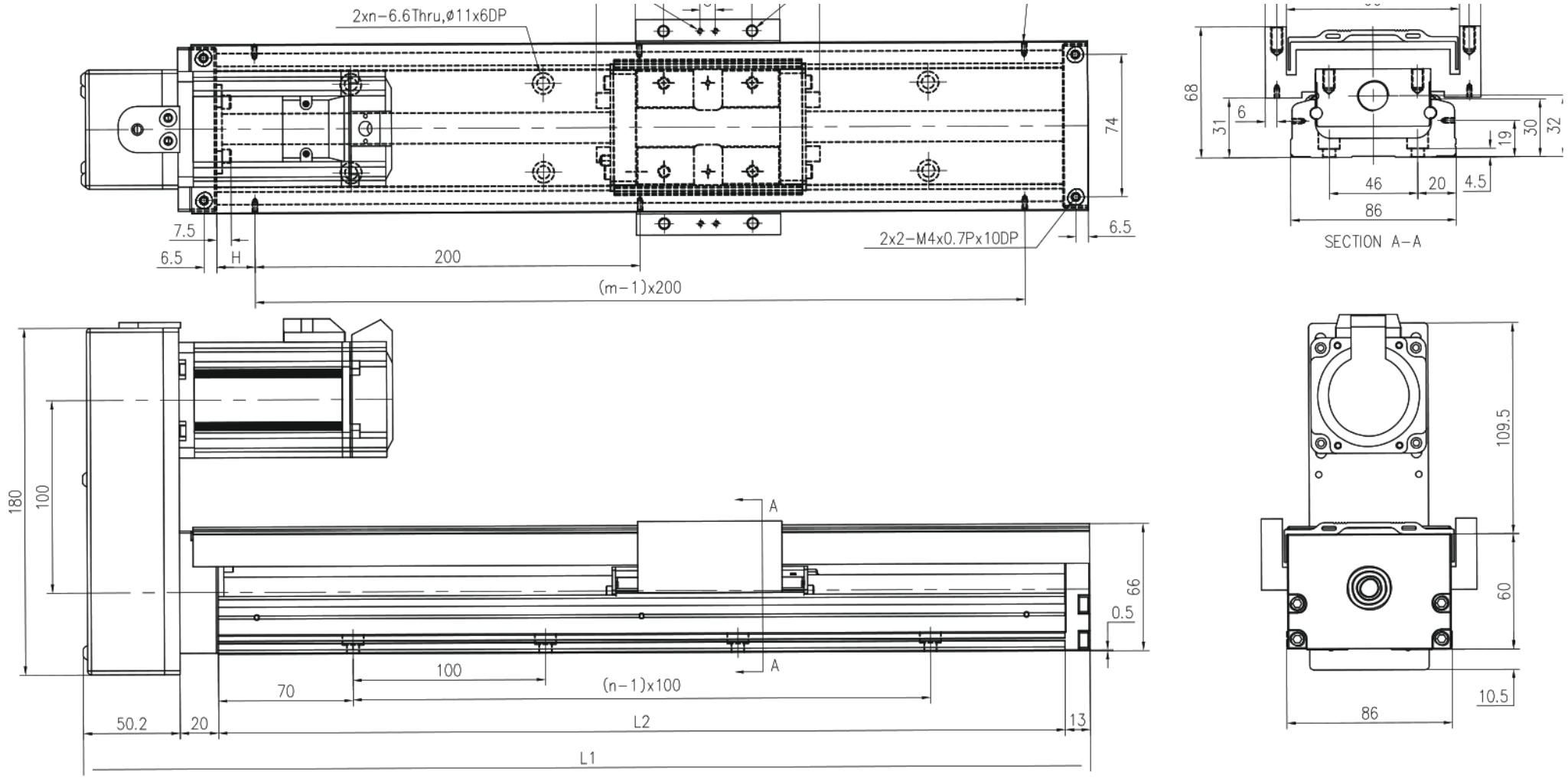

MKK86 · HM · カバー付き · パネル 2

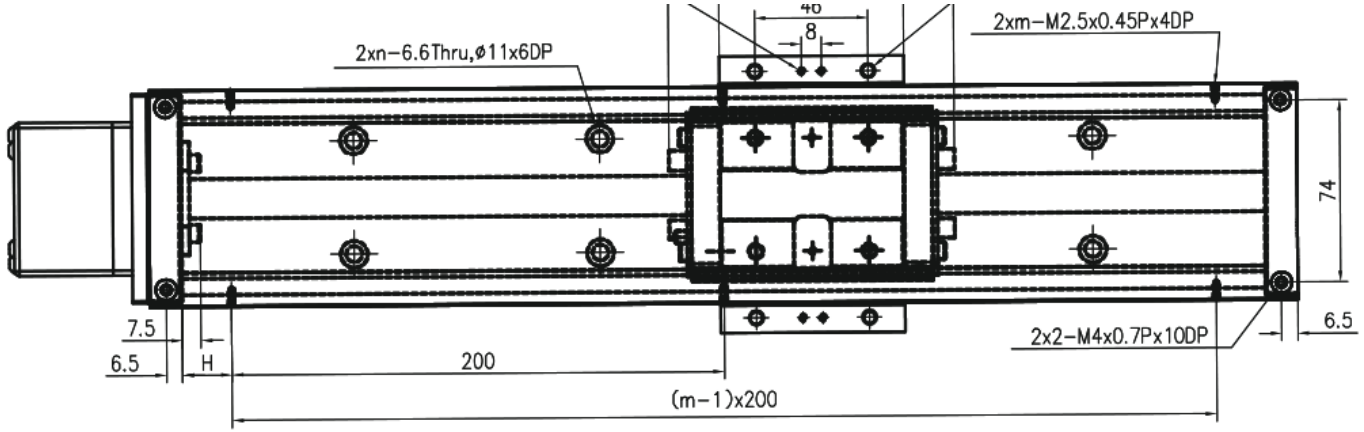

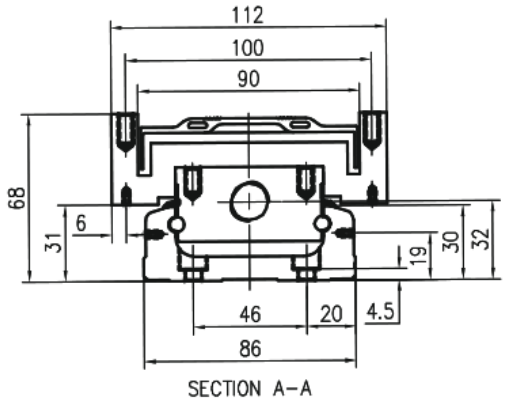

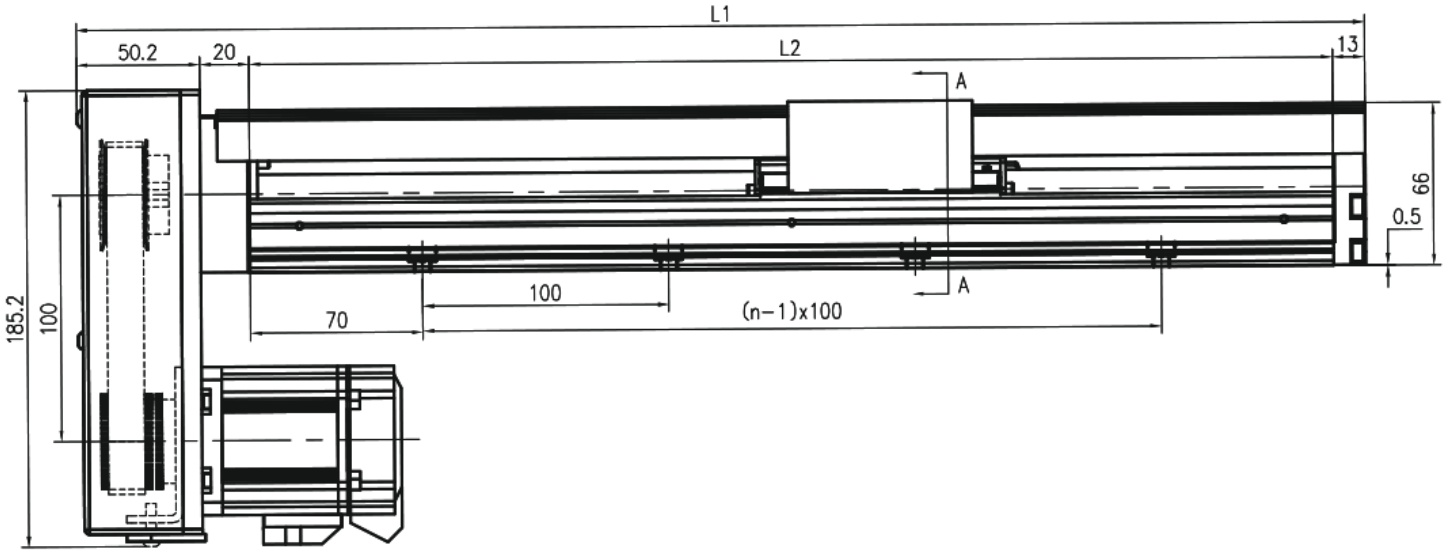

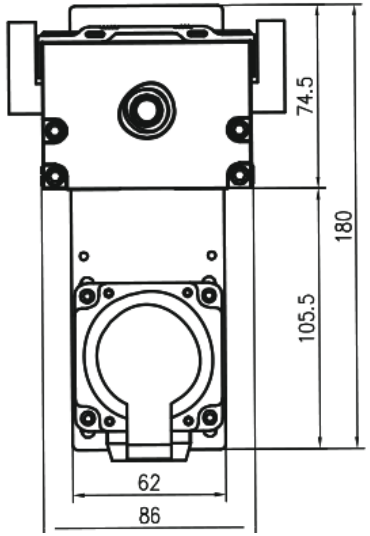

MKK86 · F0 テレスコピックカバー · パネル 1

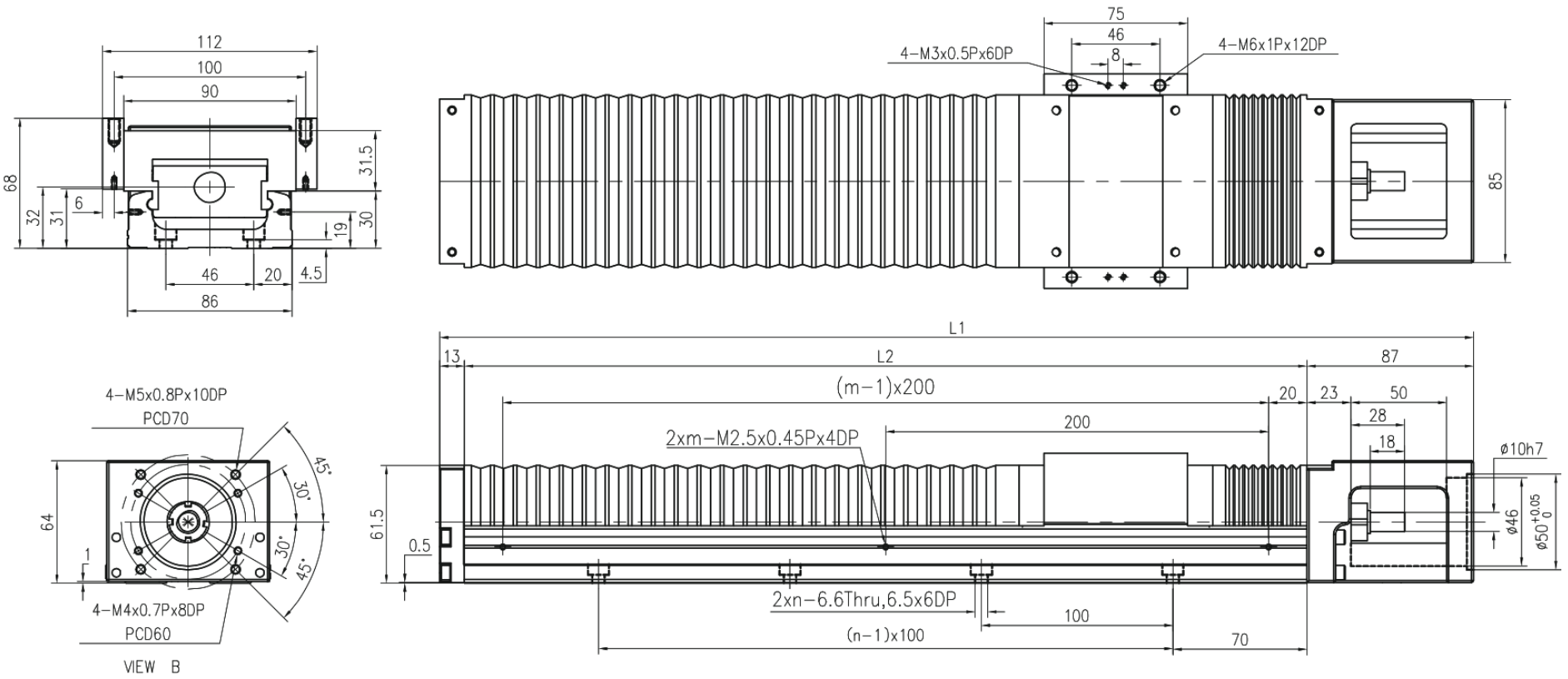

MKK86 · H0 テレスコピックカバー · パネル 2

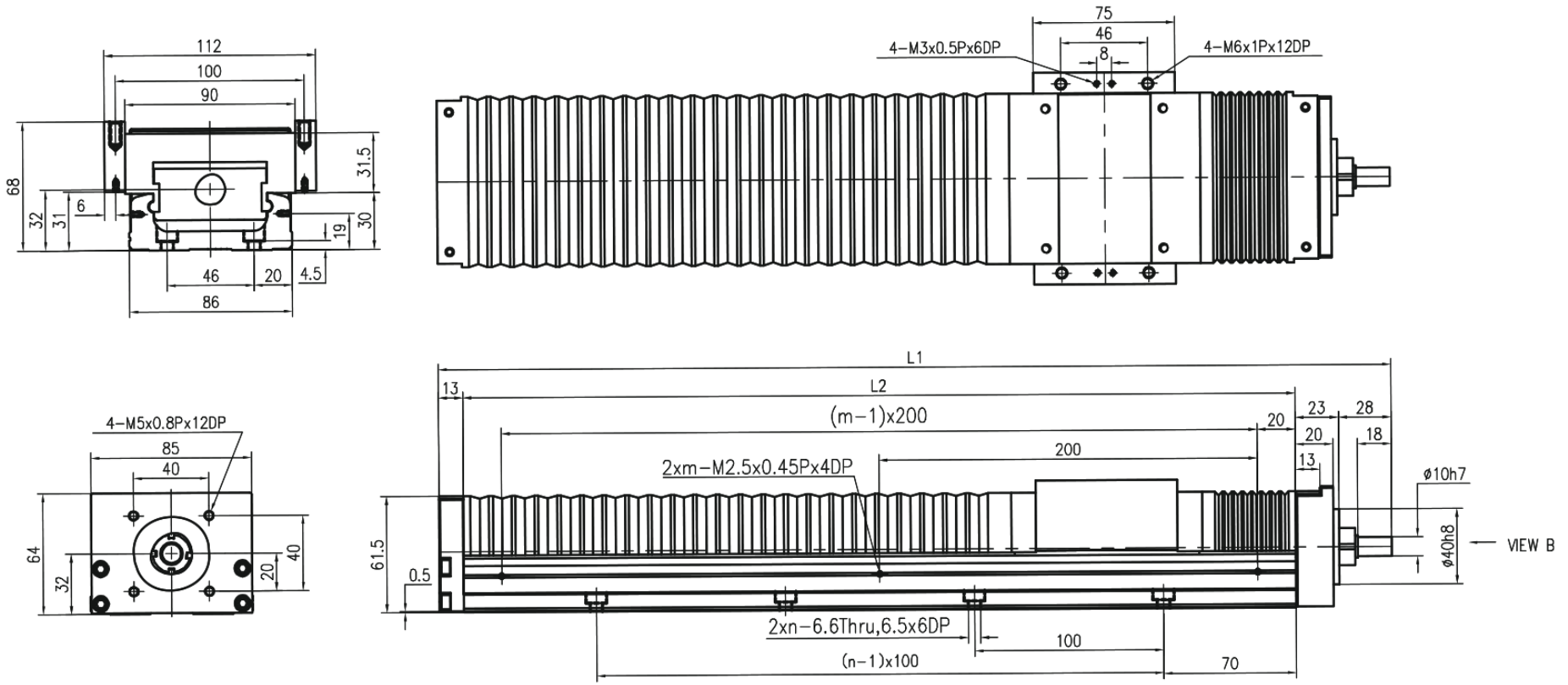

MKK86 · HR テレスコピックカバー · パネル 1

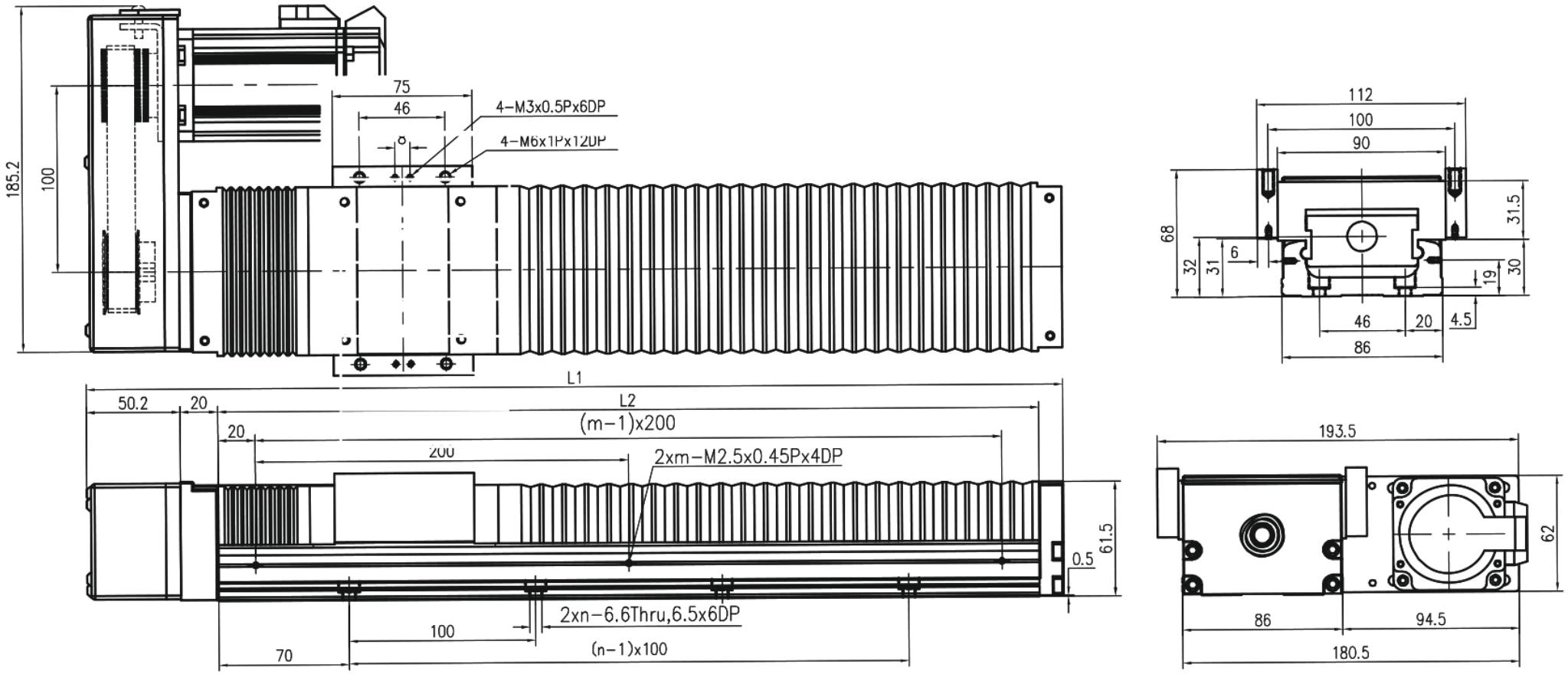

MKK86 · HL テレスコピックカバー · パネル 2

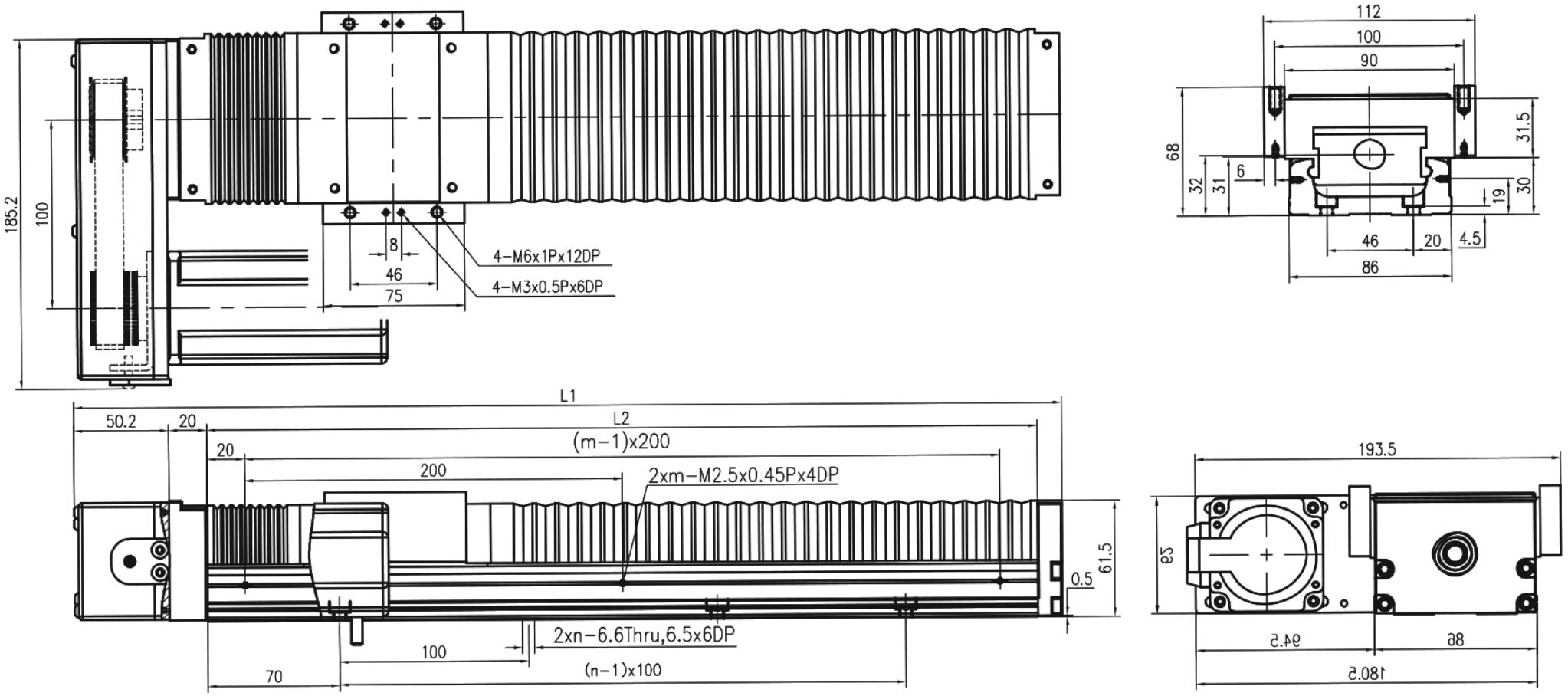

MKK86 · HS テレスコピックカバー · パネル 1

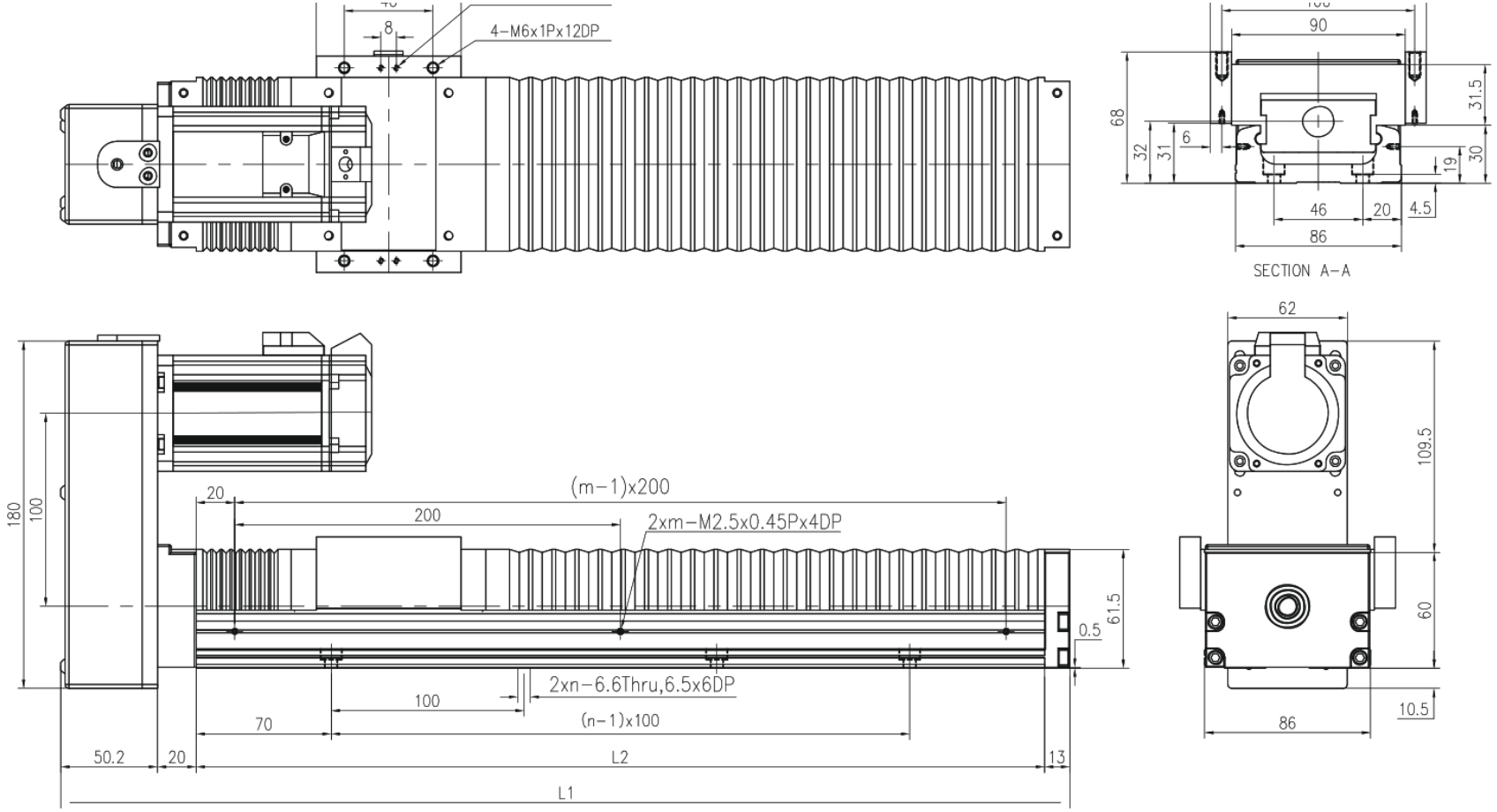

MKK86 · HM テレスコピックカバー · パネル 2

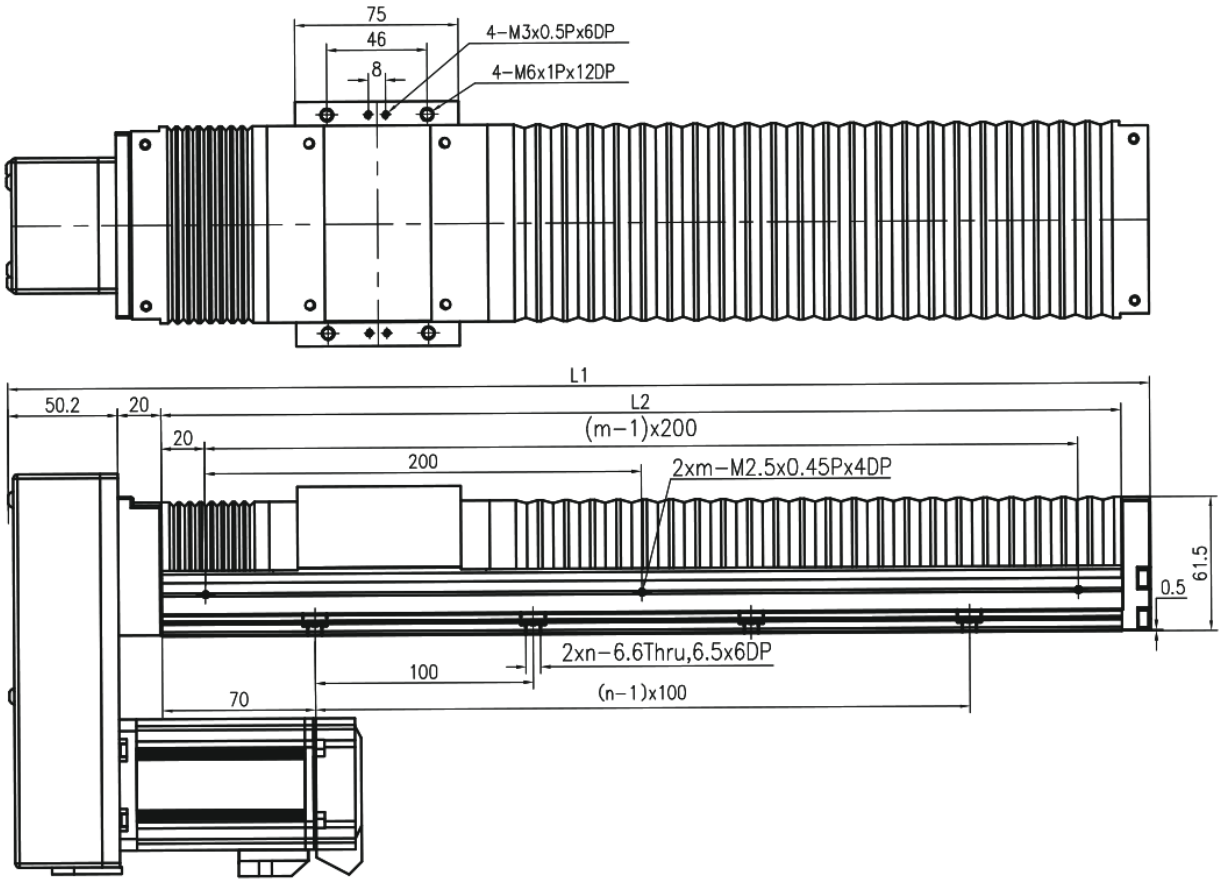

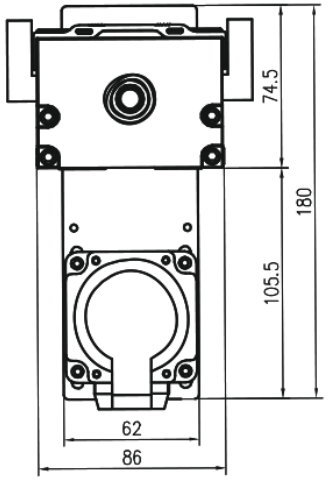

MKK86 · F0 カバーなし · パネル 1

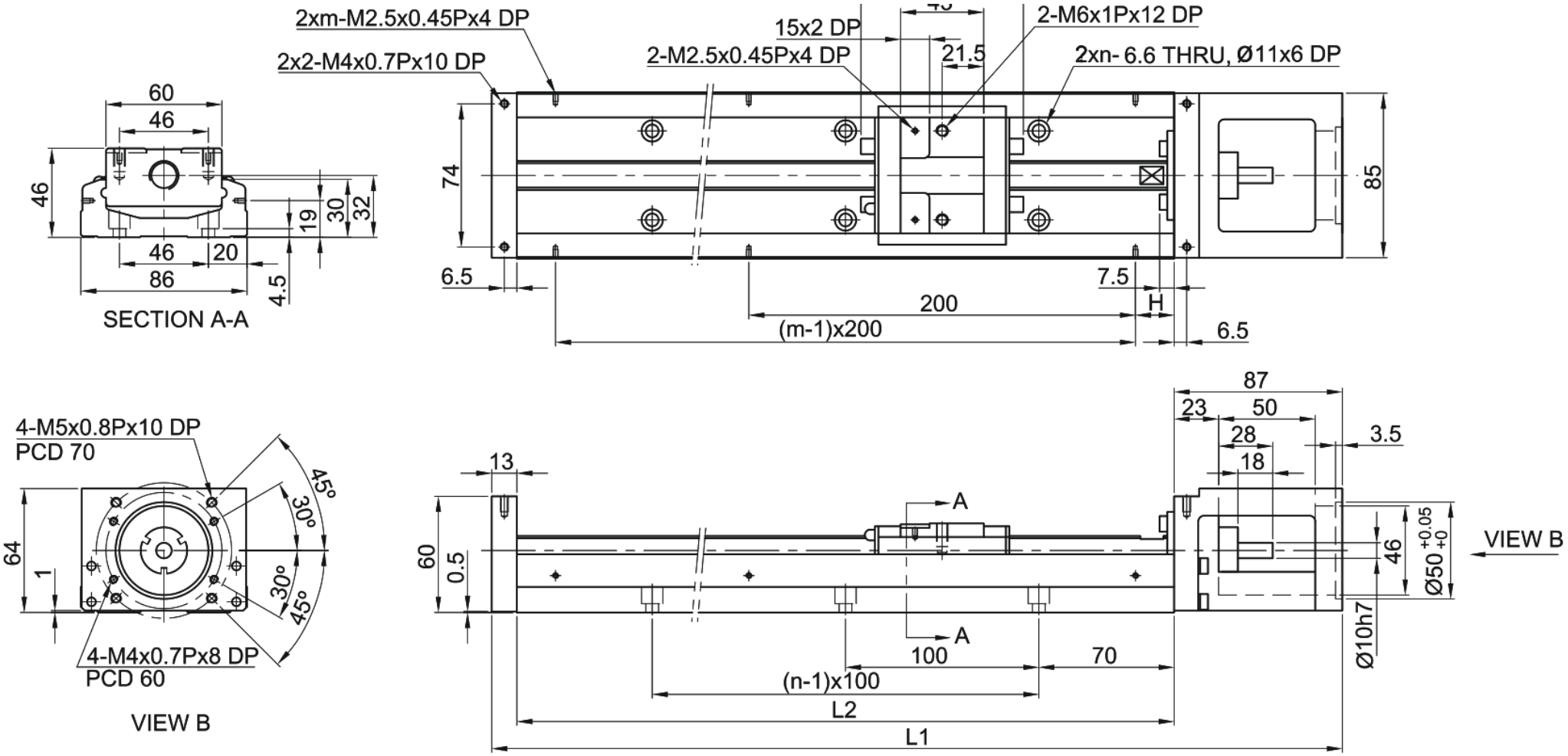

MKK86 · H0 カバーなし · パネル 2

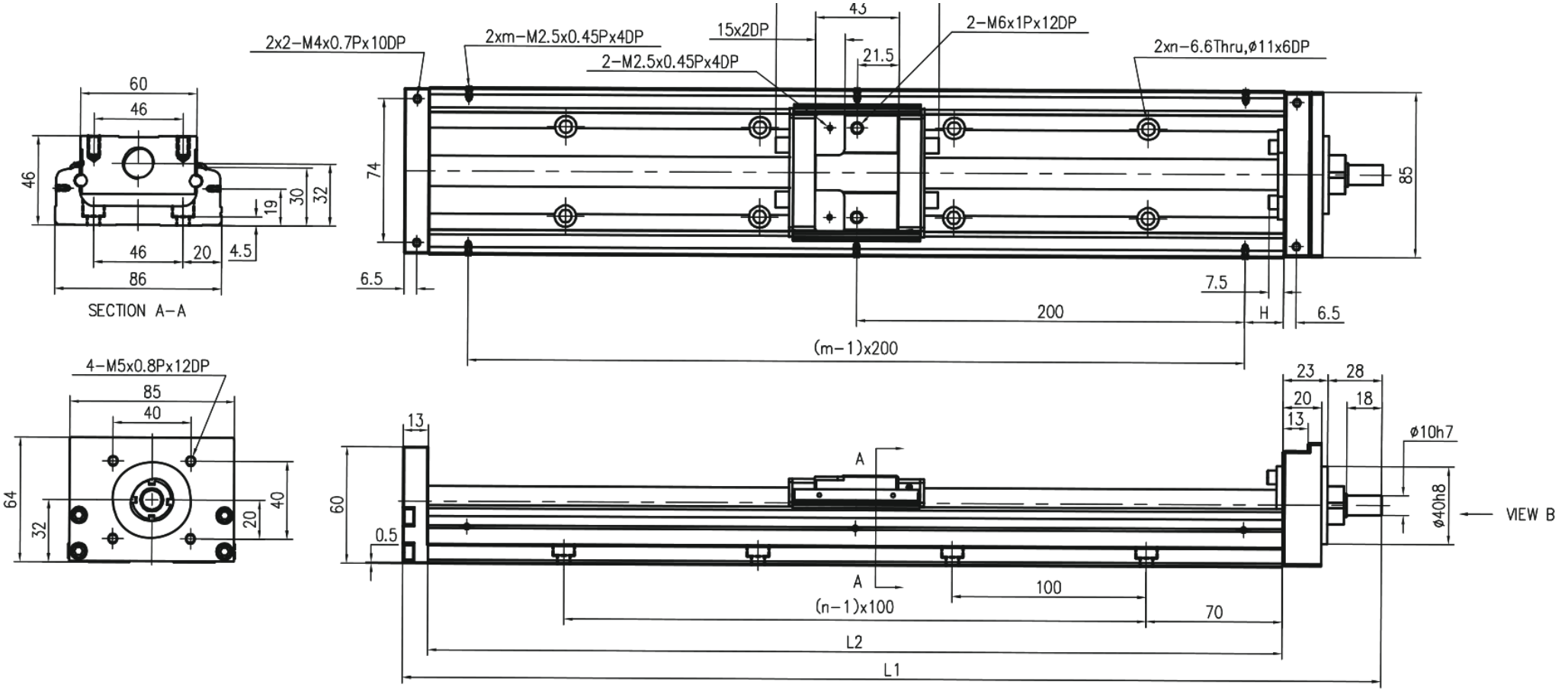

MKK86 · HR カバーなし · パネル 1

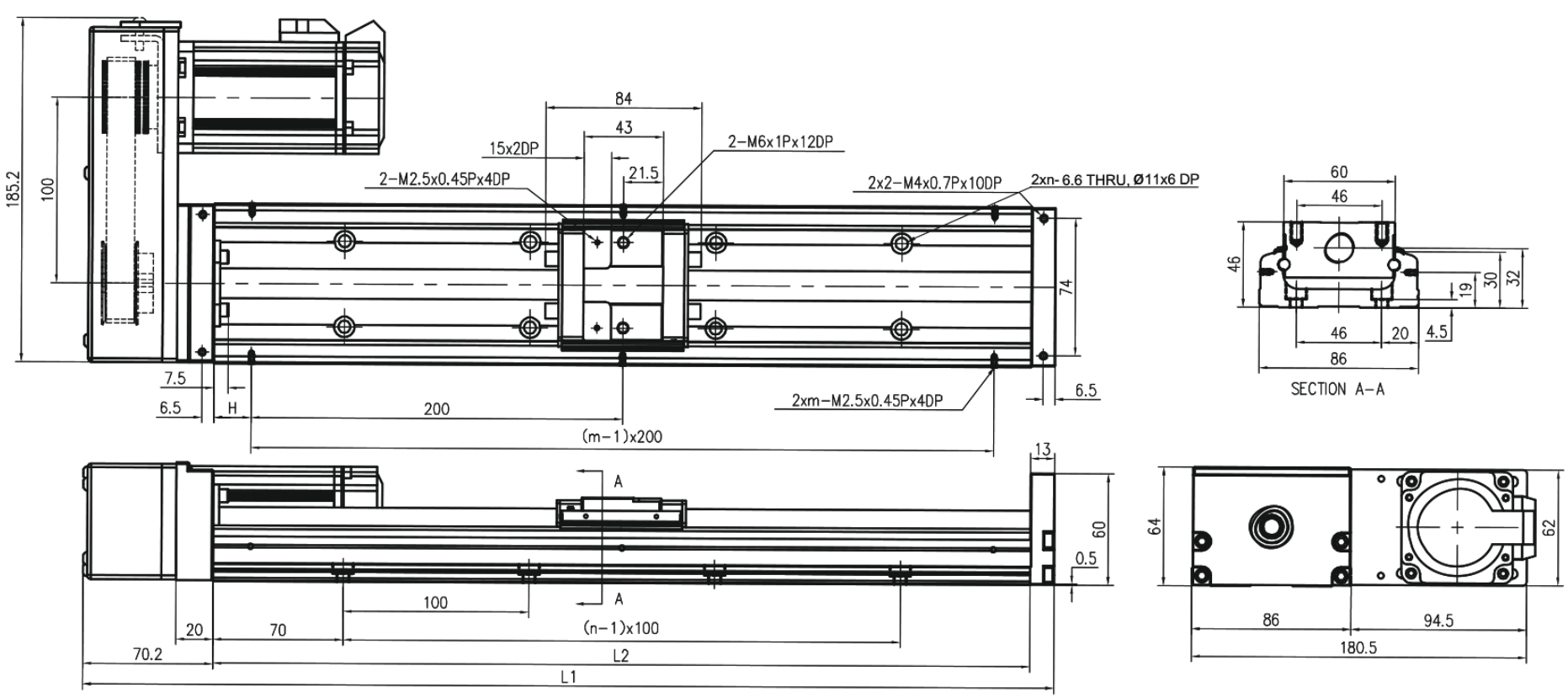

MKK86 · HL カバーなし · パネル 2

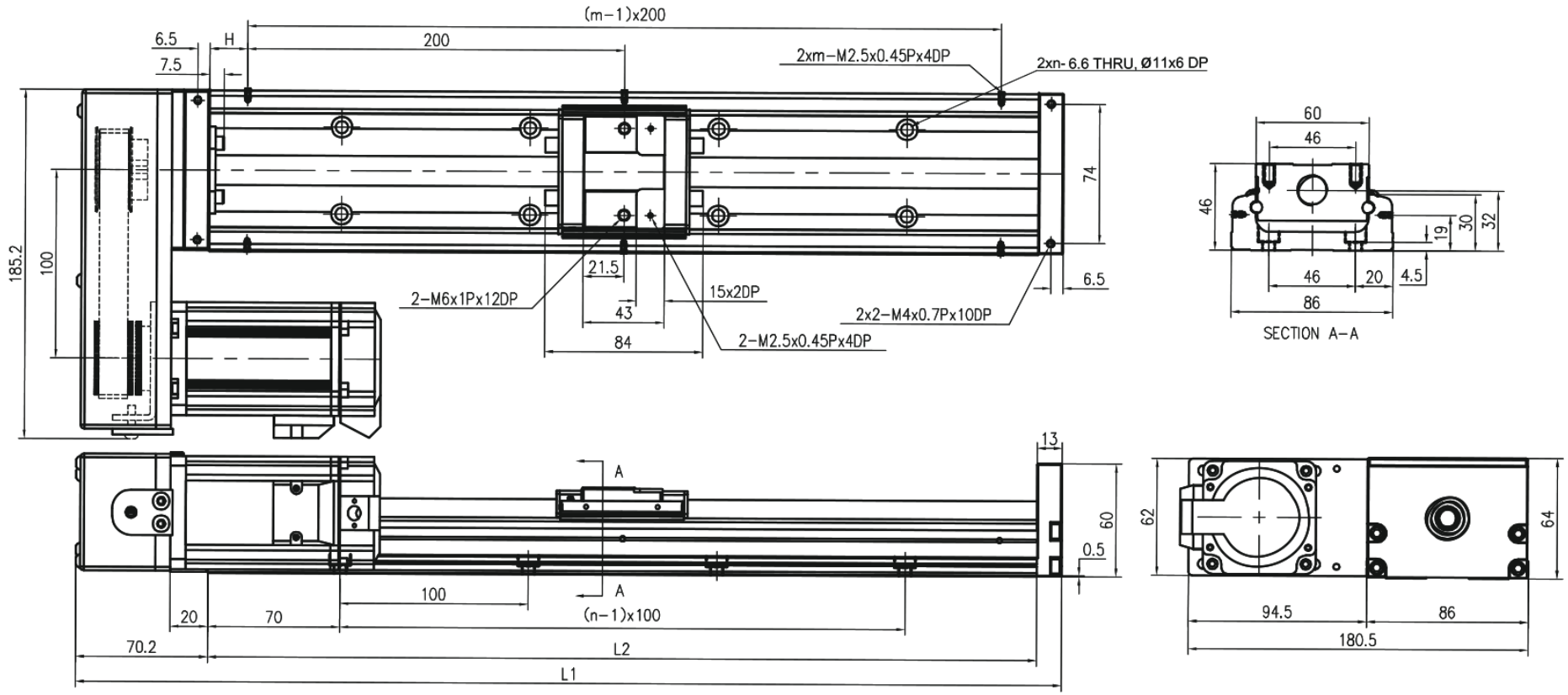

MKK86 · HS カバーなし · パネル 1

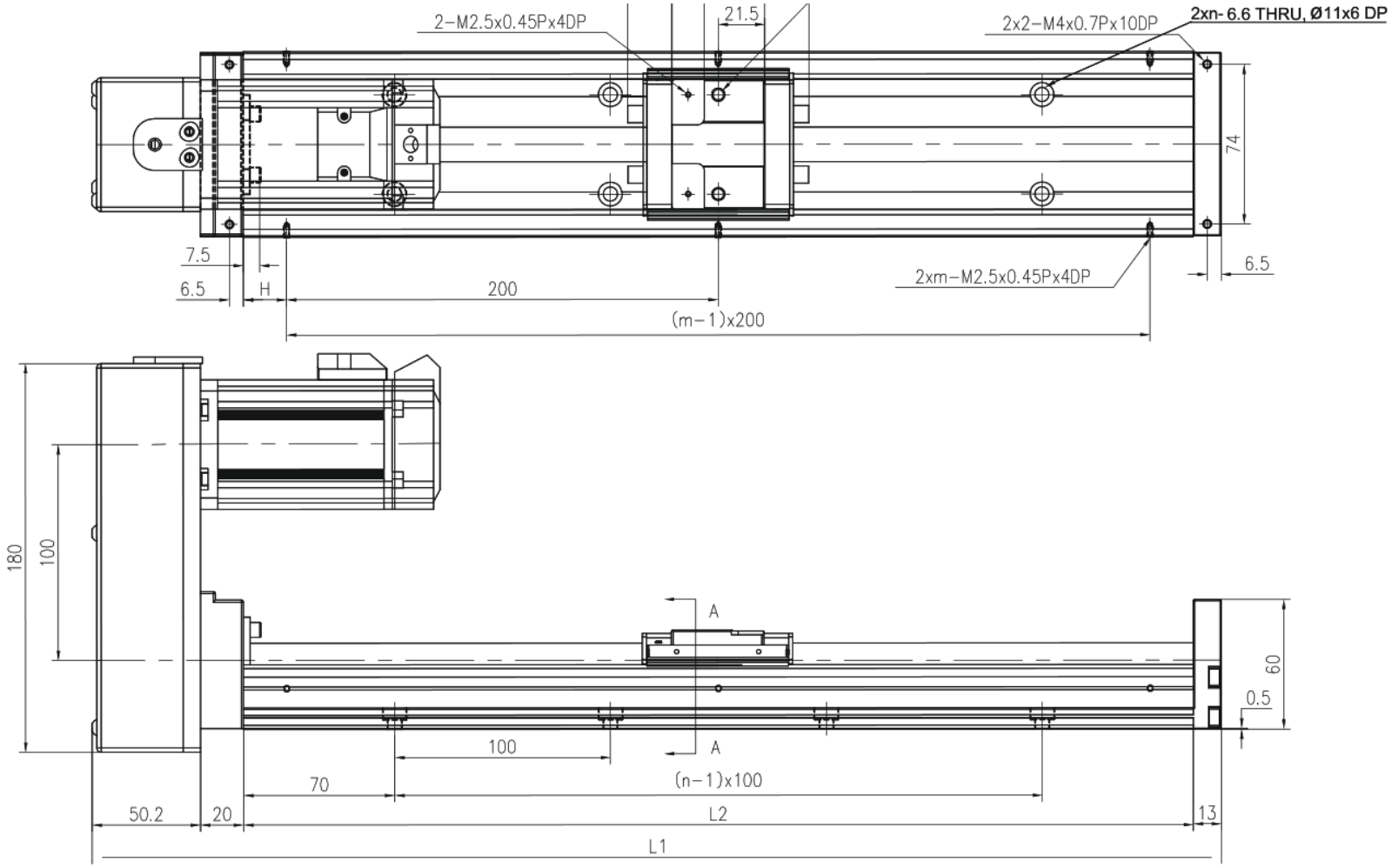

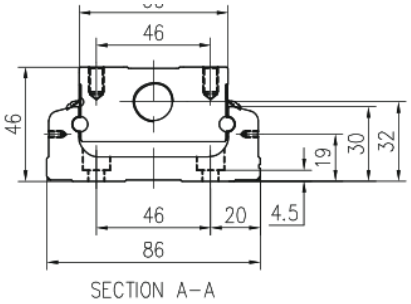

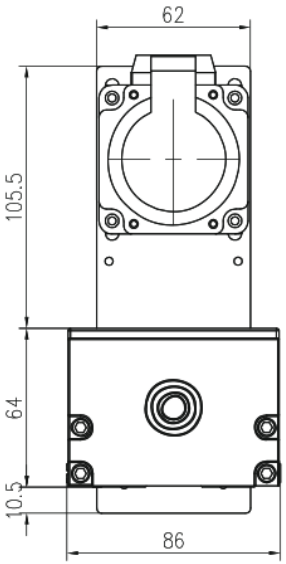

MKK86 · HM カバーなし · パネル 2

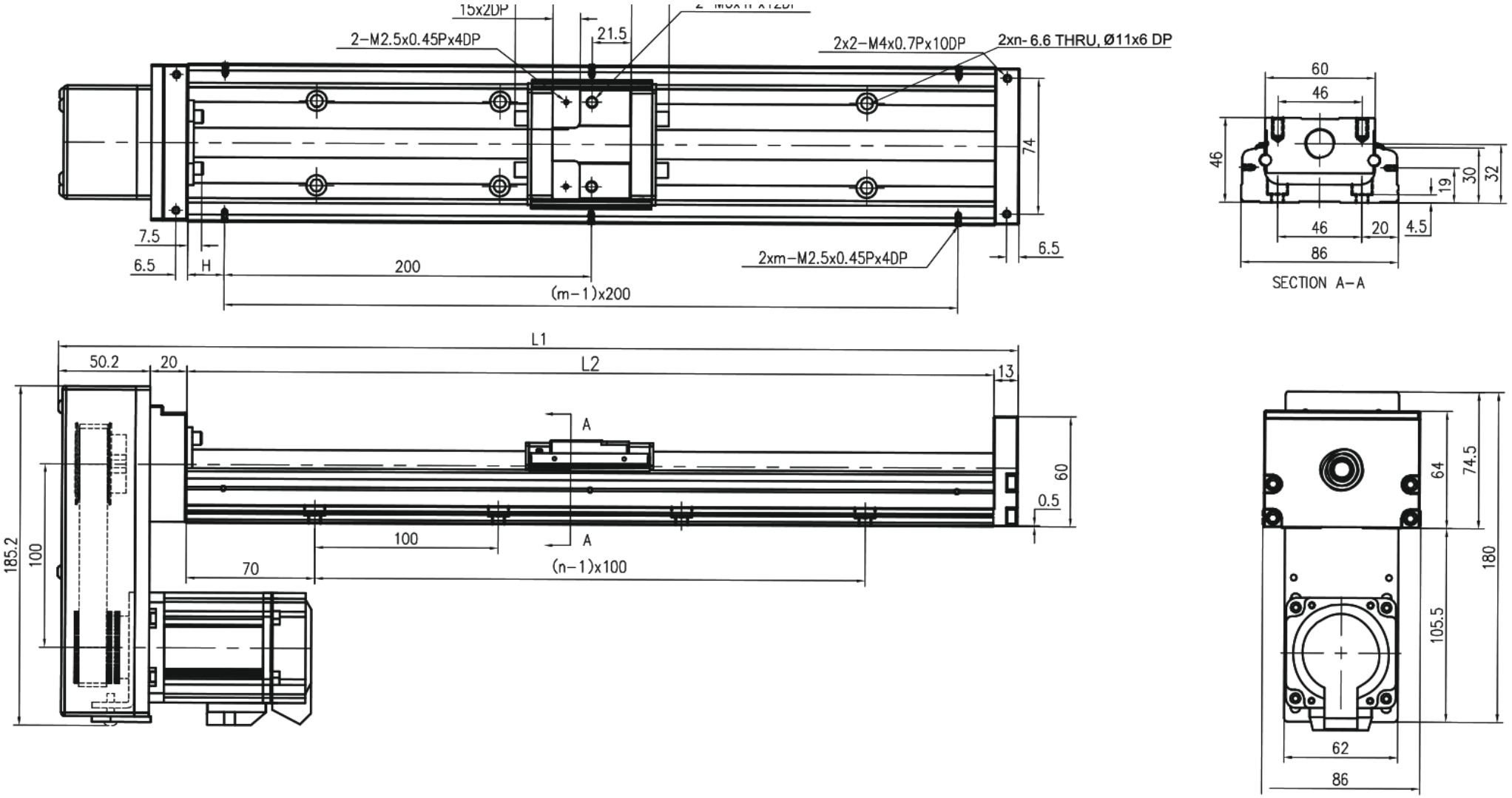

MKK86 · F0 · カバー付き · パネル 1

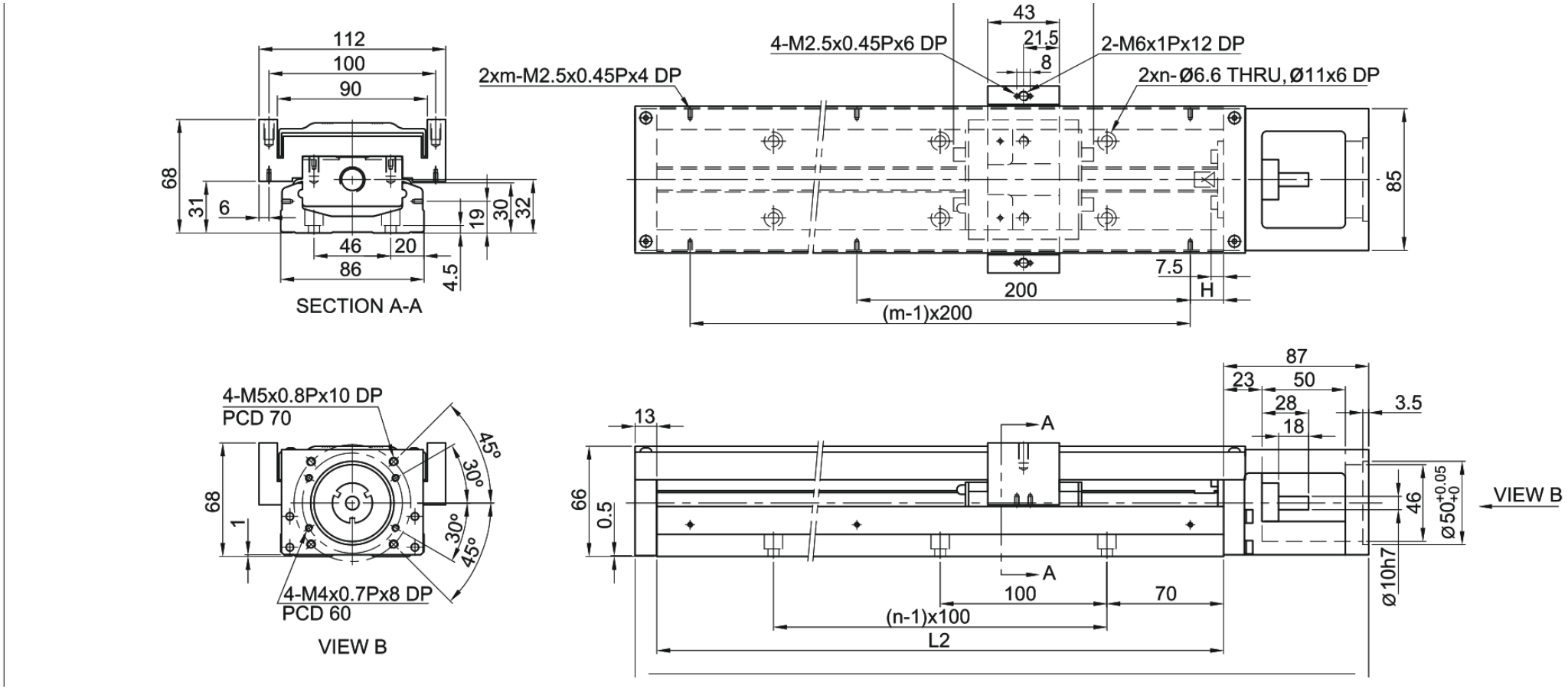

MKK86 · H0 · カバー付き · パネル 2

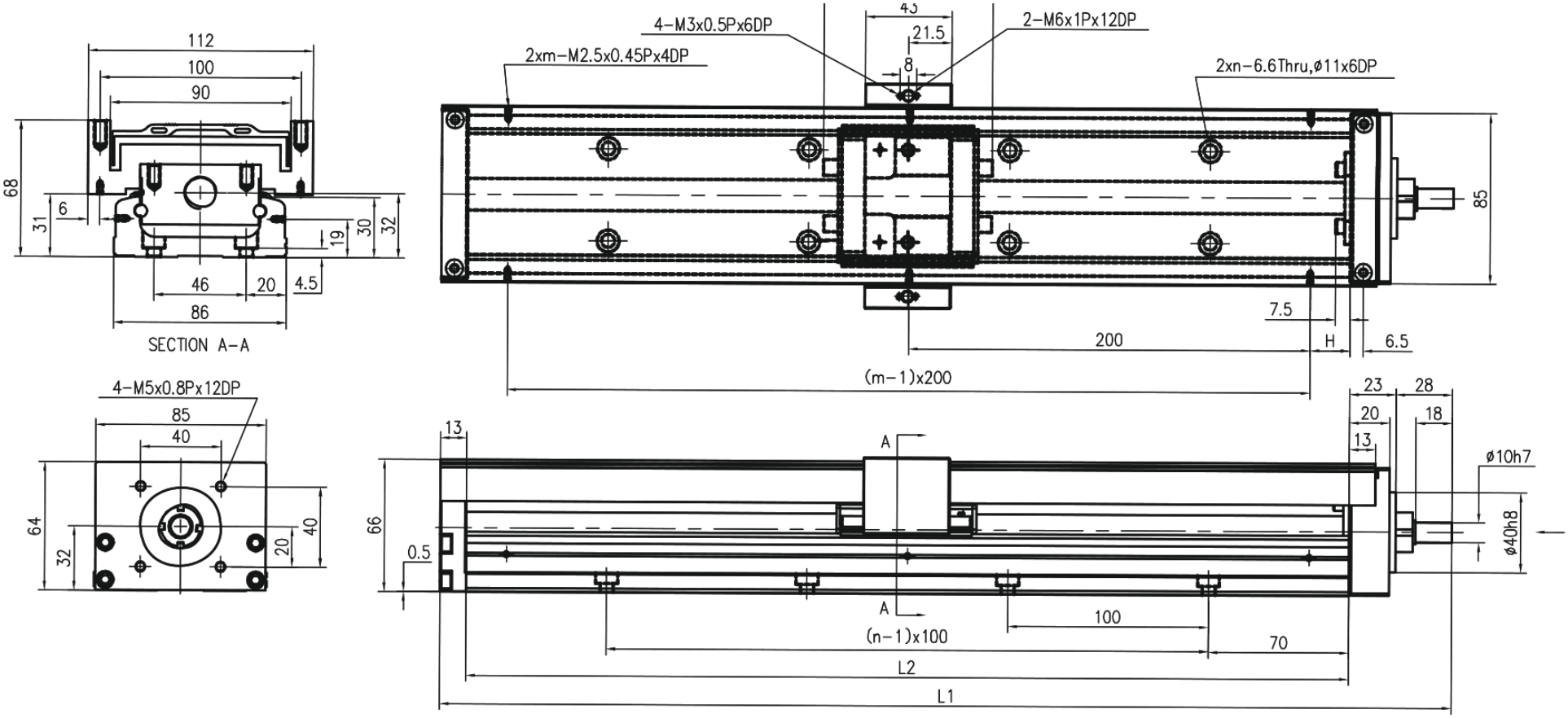

MKK86・HR・カバー付き・パネル 1

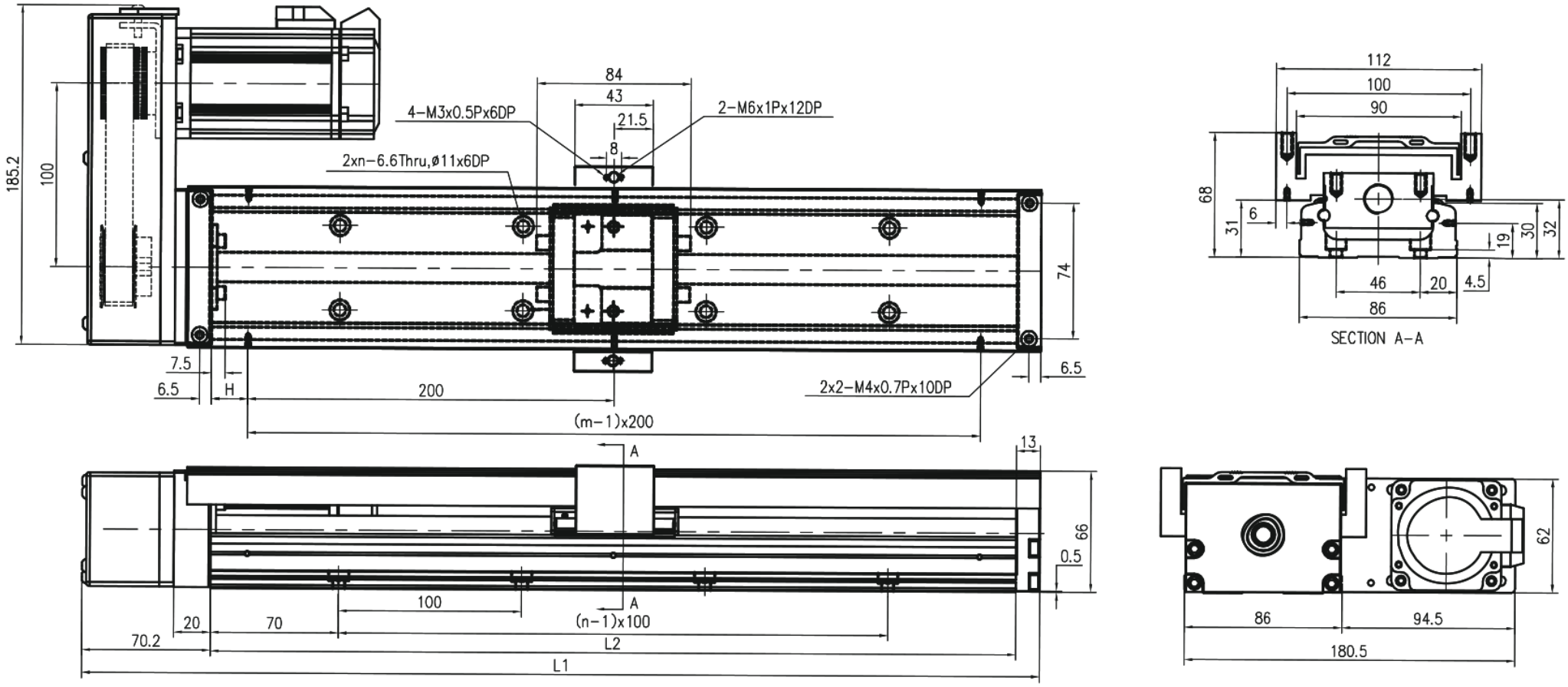

MKK86・HL・カバー付き・パネル 2

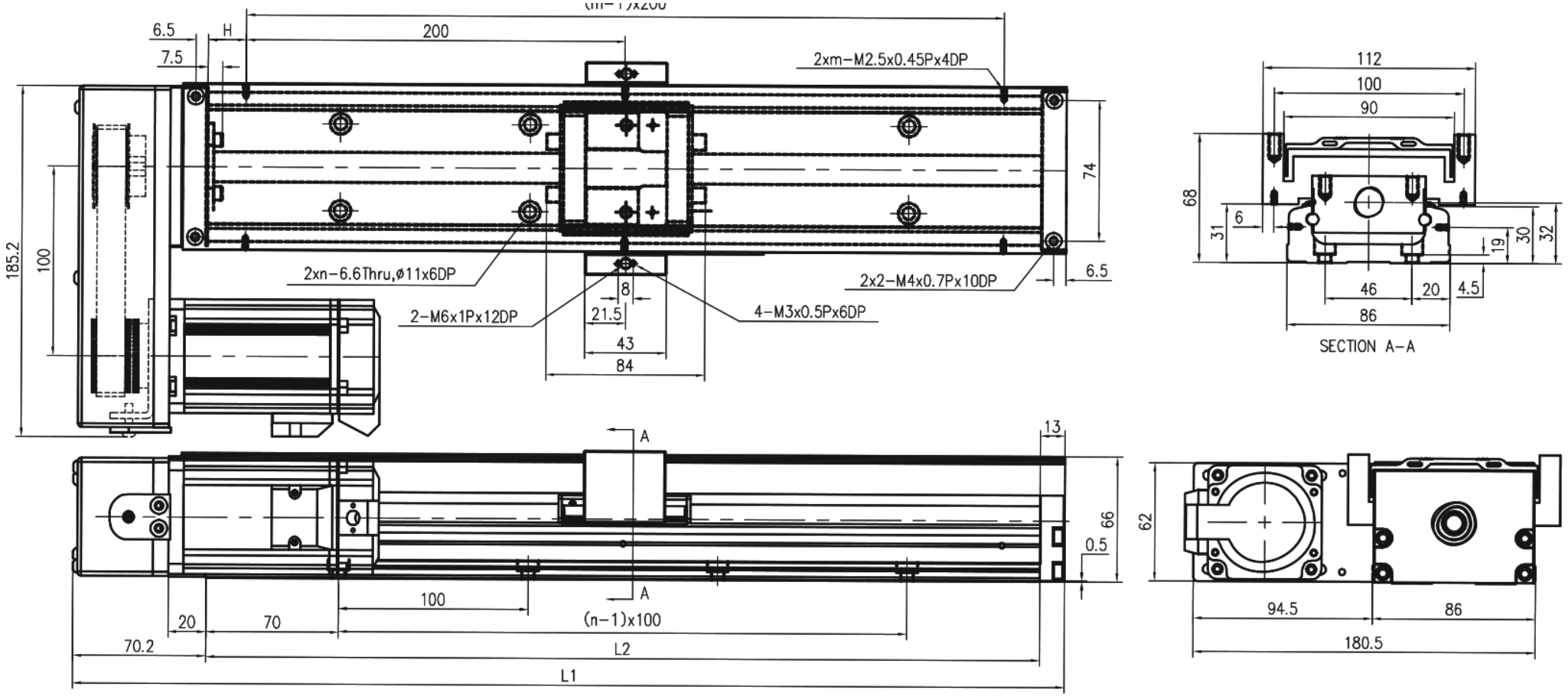

MKK86・HS・カバー付き・パネル 1

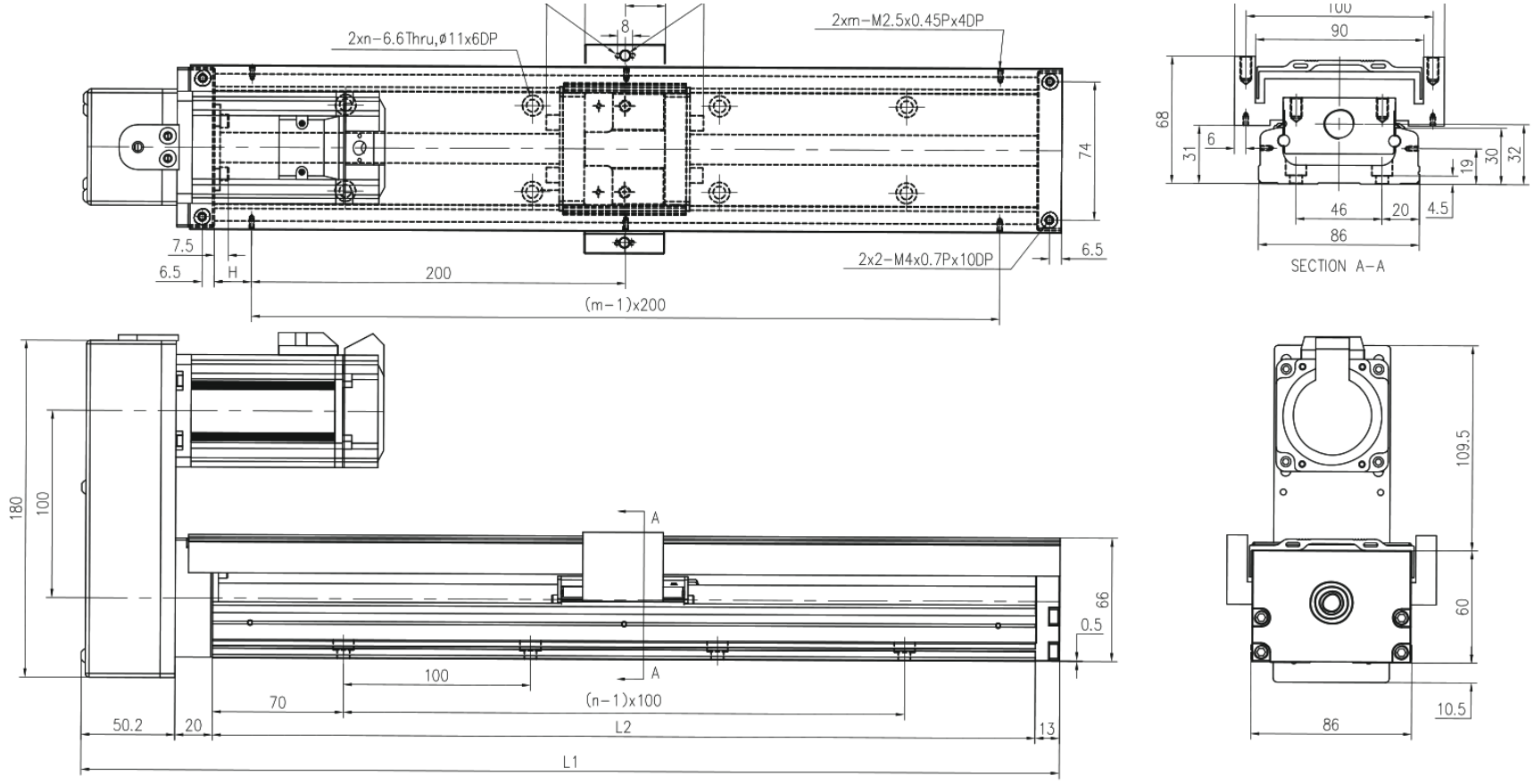

MKK86 · HM · カバー付き · パネル 2

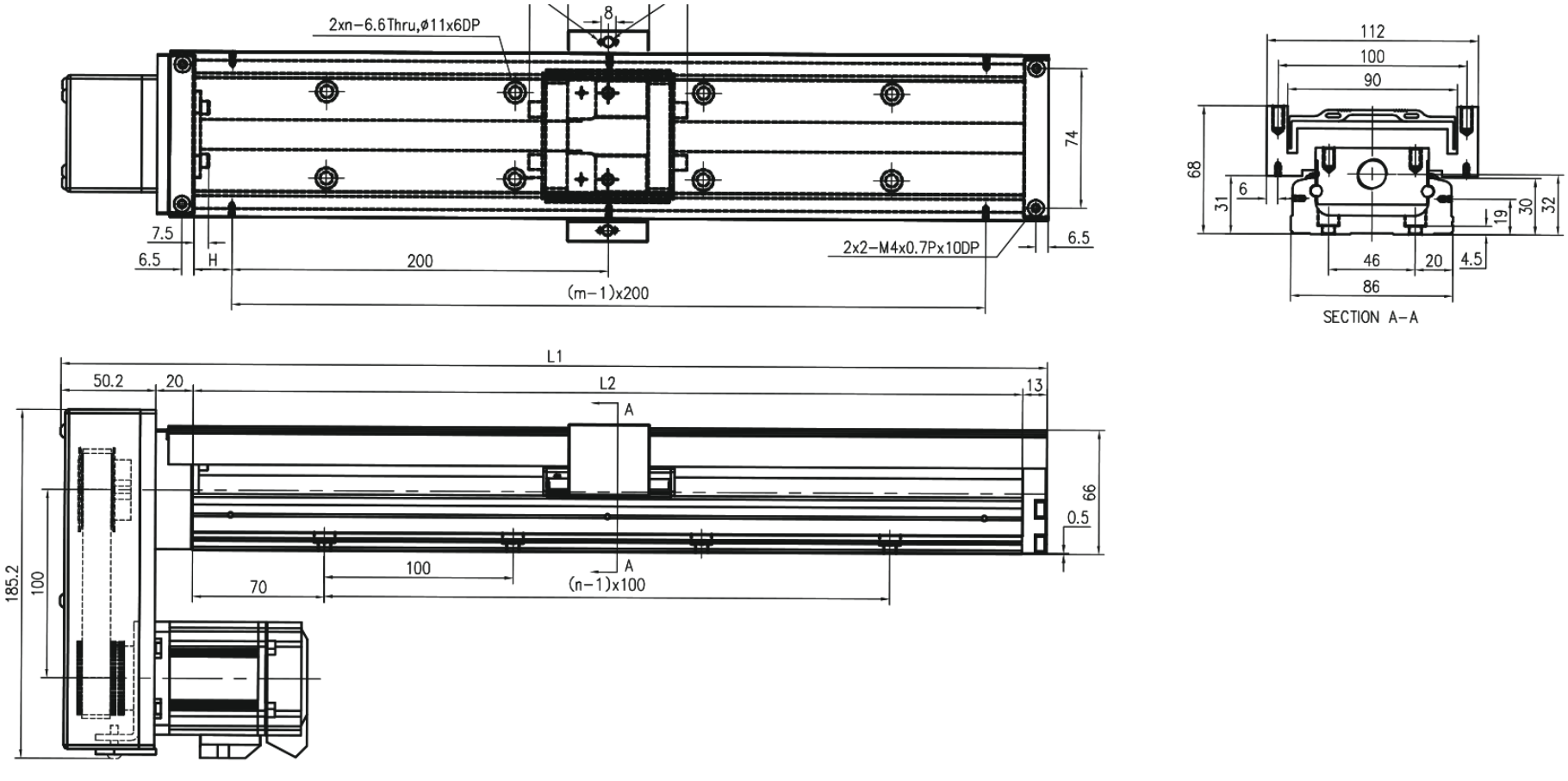

MKK86 · F0 テレスコピックカバー · パネル 1

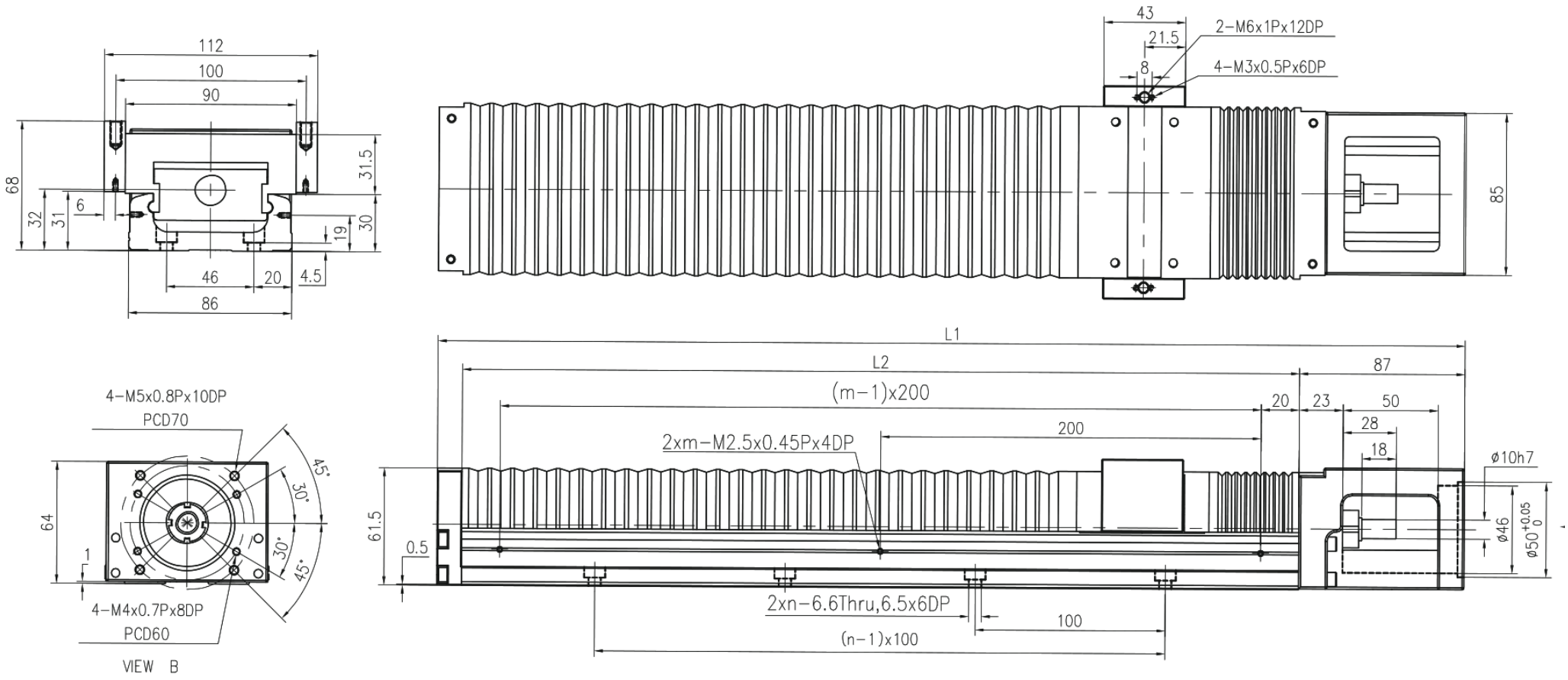

MKK86 · H0 テレスコピックカバー · パネル 2

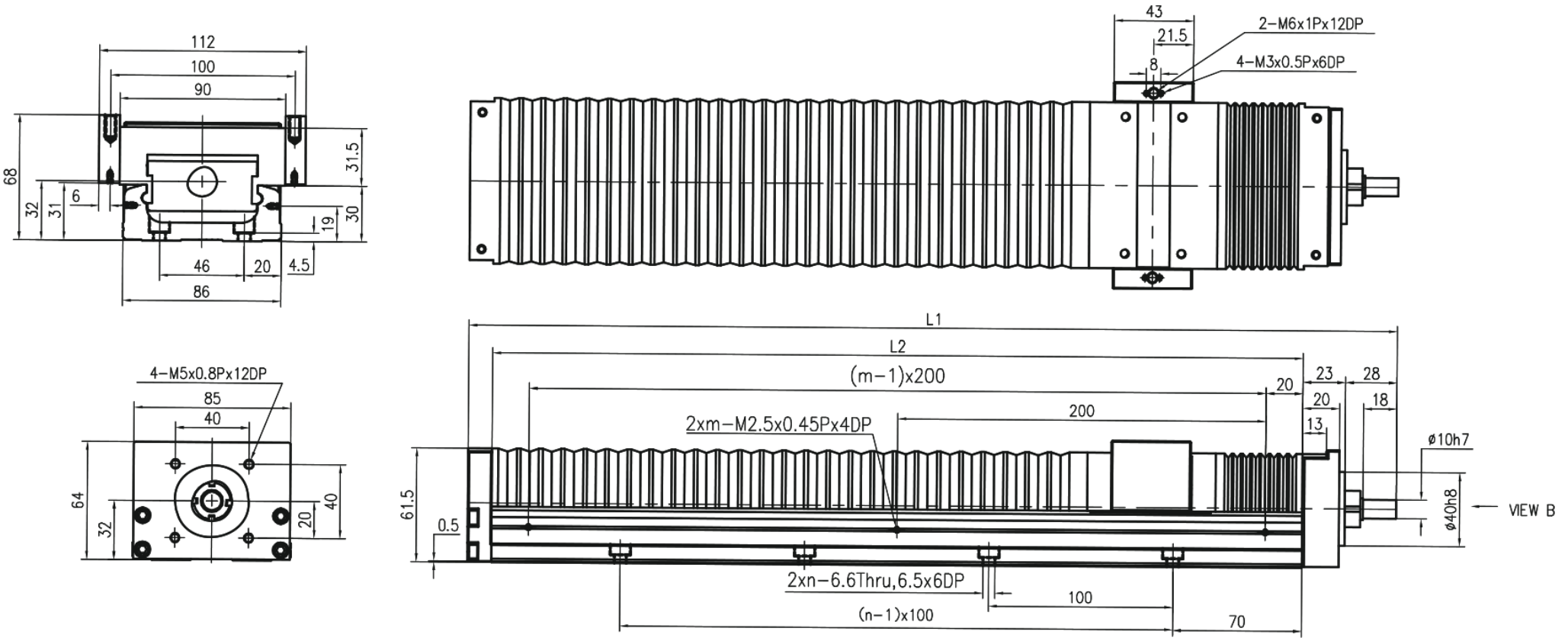

MKK86 · HR テレスコピックカバー · パネル 1

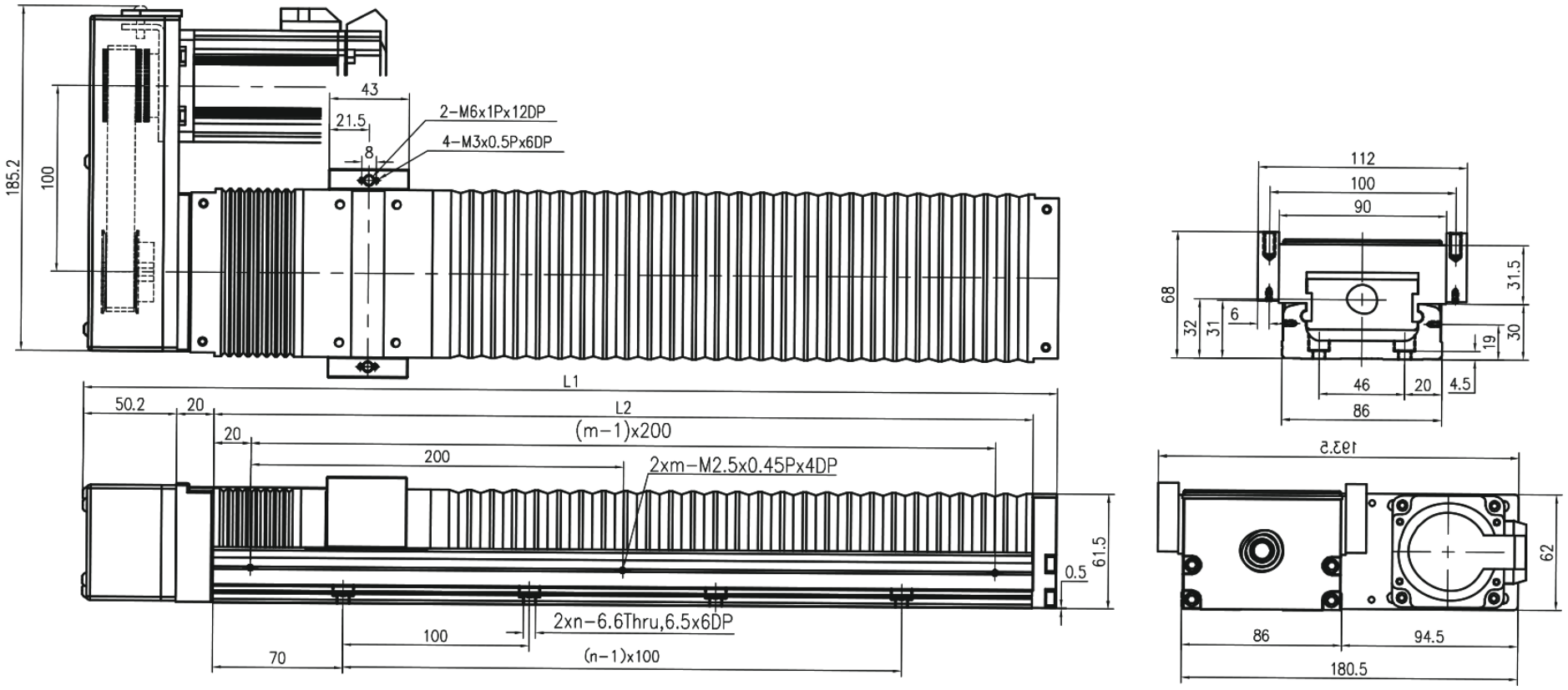

MKK86 · HL テレスコピックカバー · パネル 2

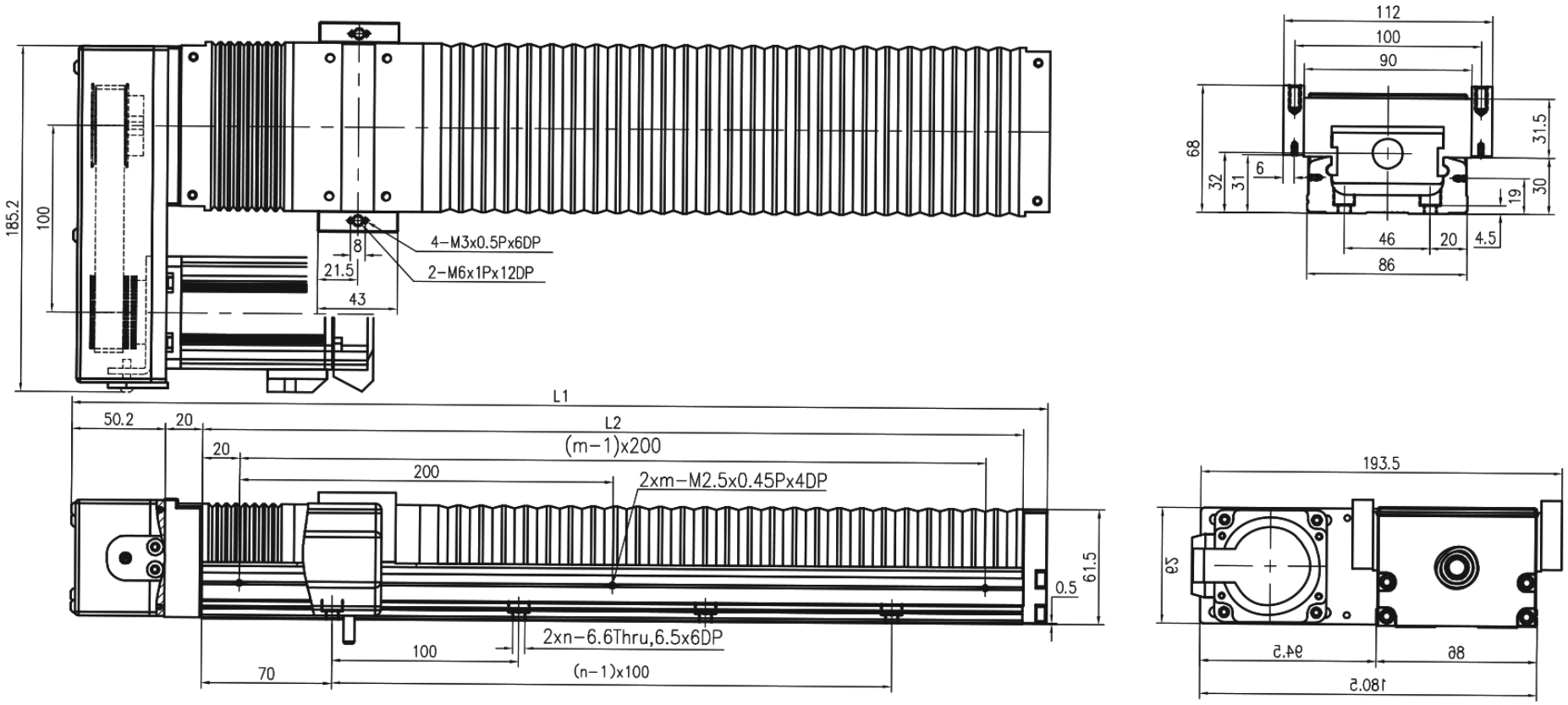

MKK86 · HS テレスコピックカバー · パネル 1

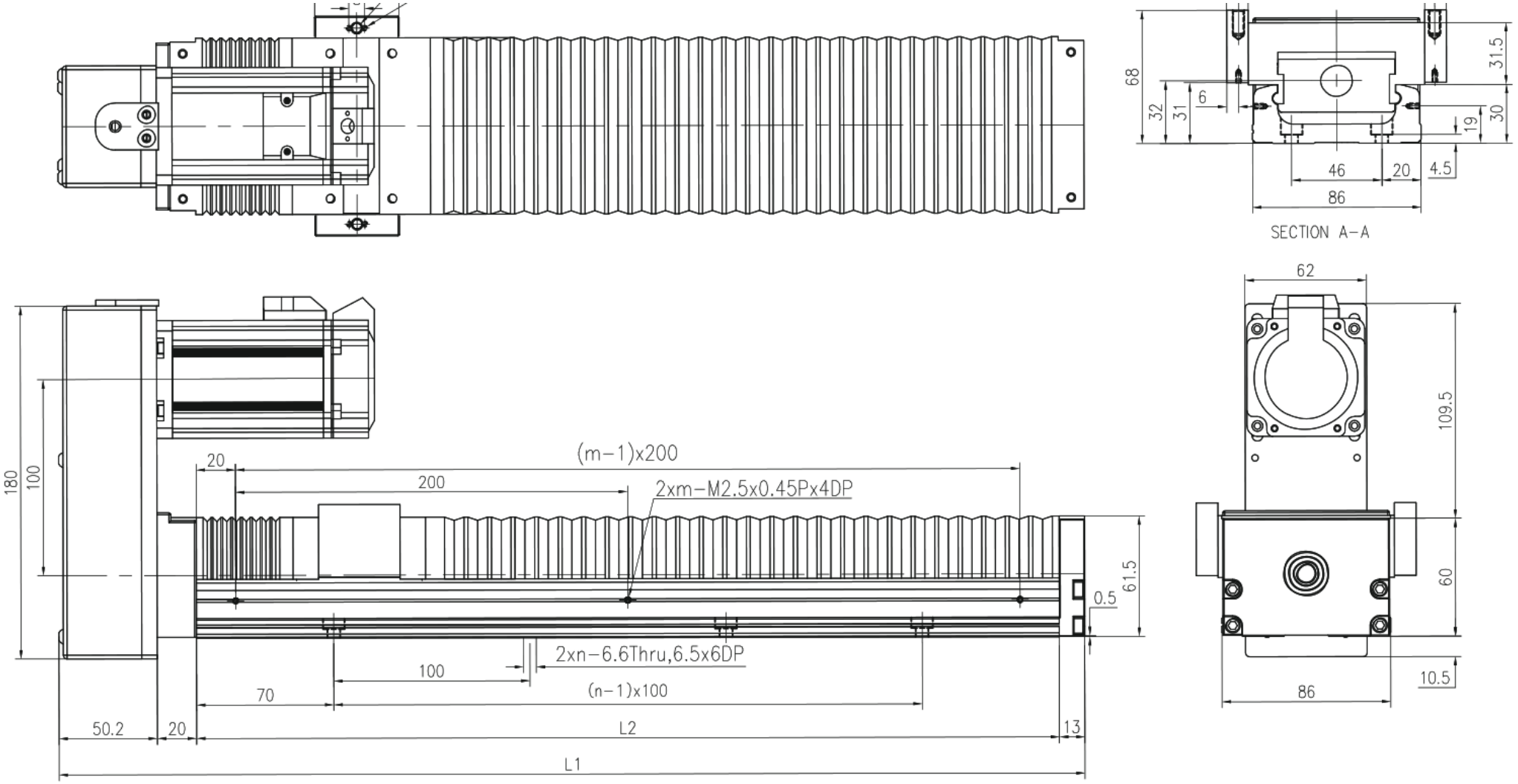

MKK86 · HM テレスコピックカバー · パネル 2

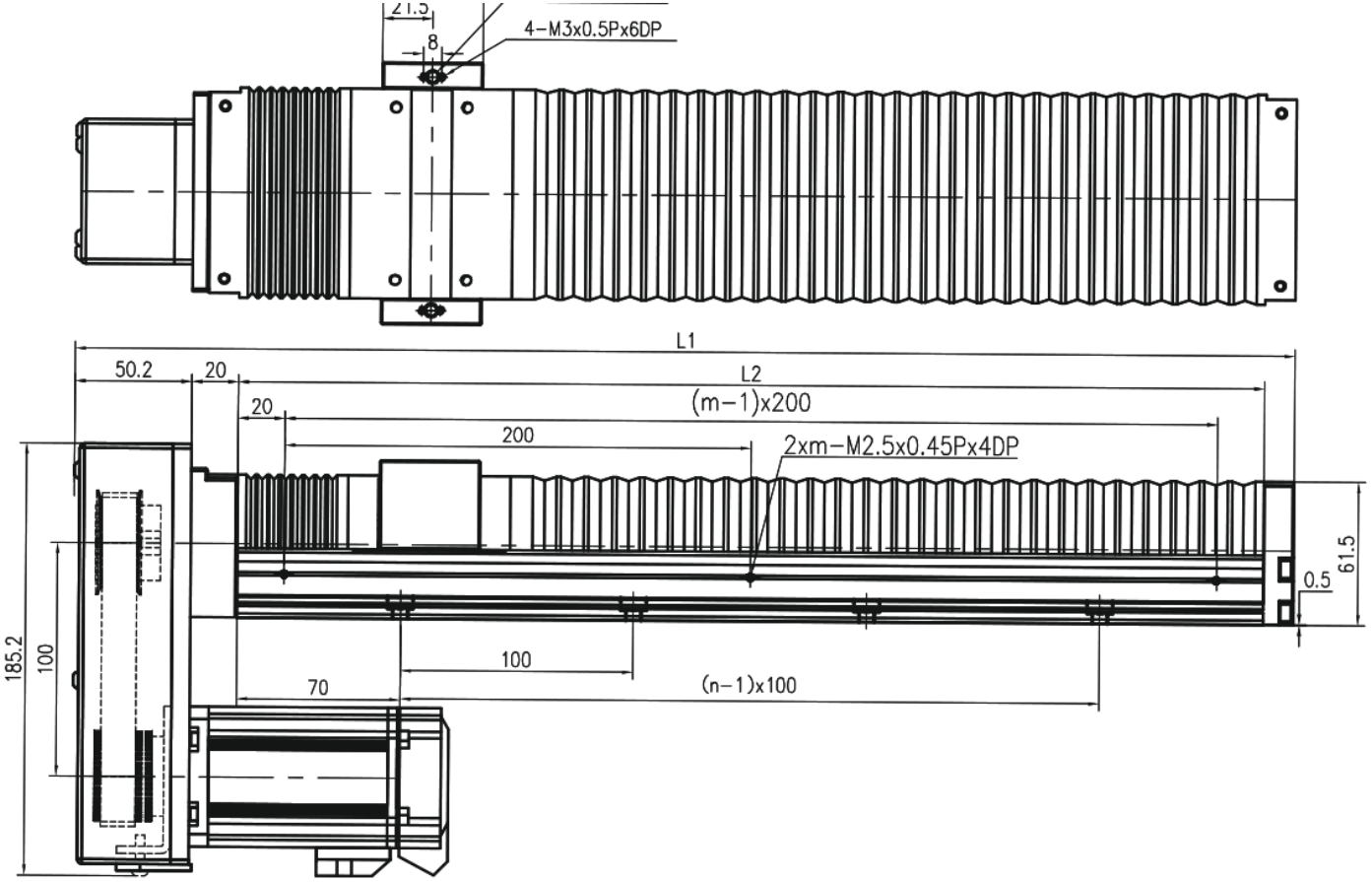

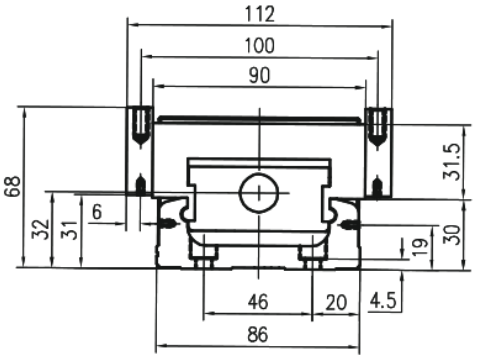

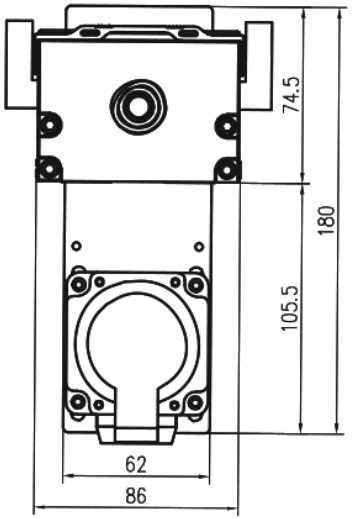

MKK86 · F0 · 取付 F0

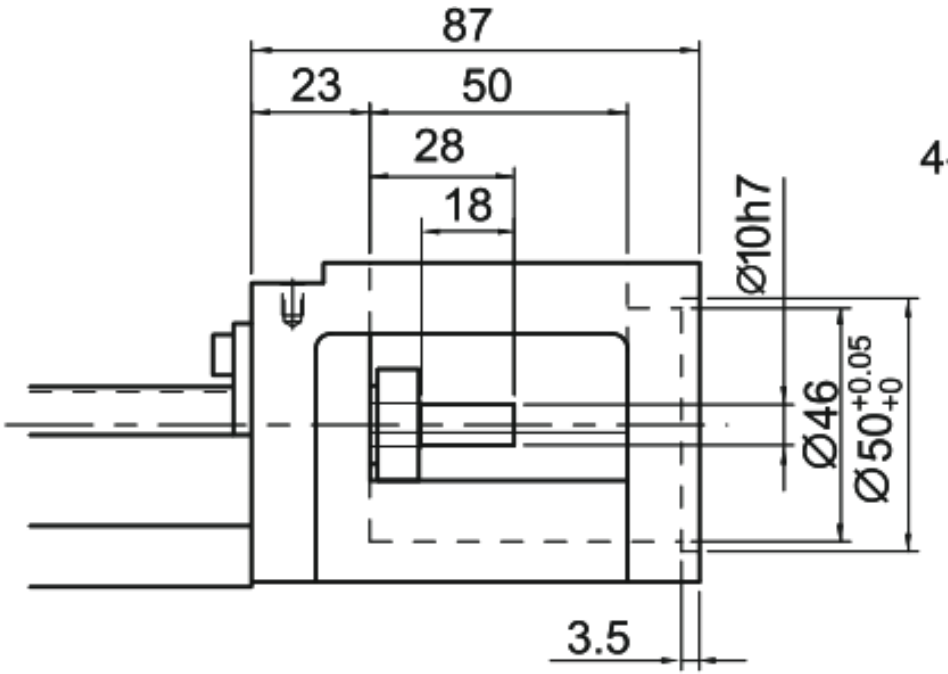

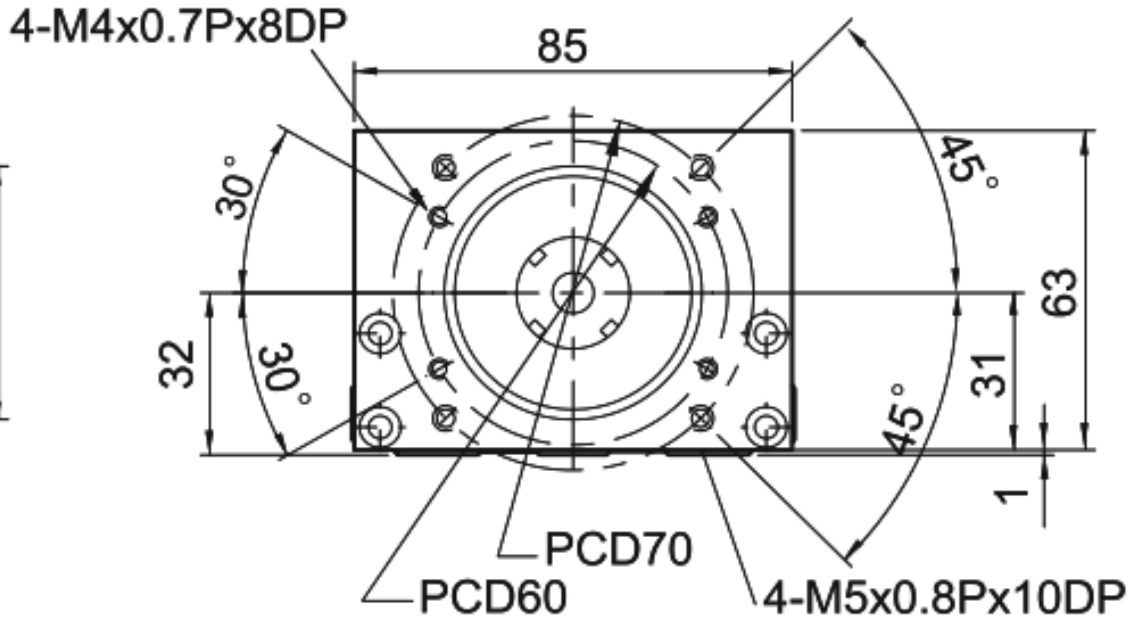

MKK86 · F1 · 取付 F1

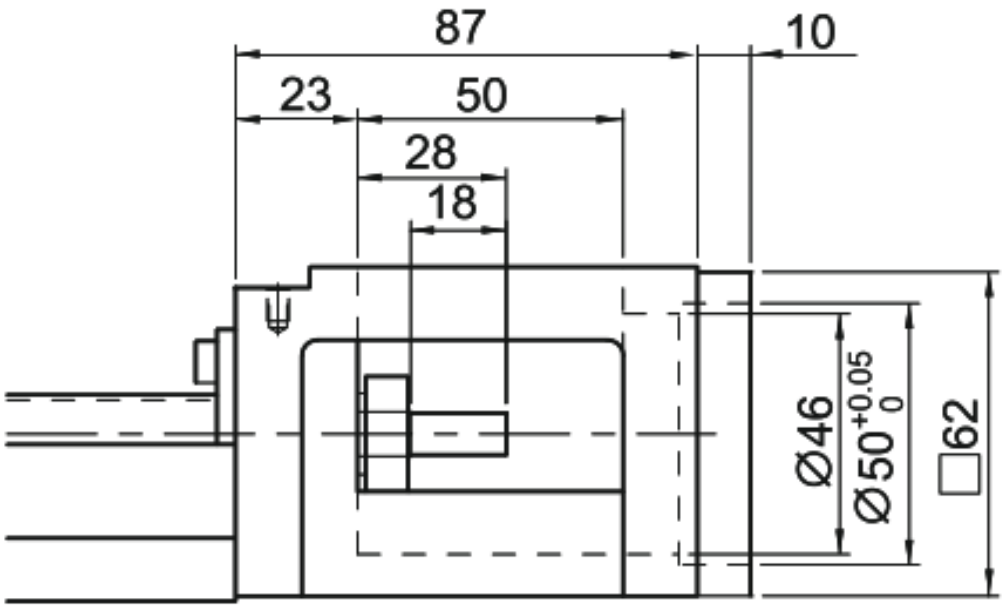

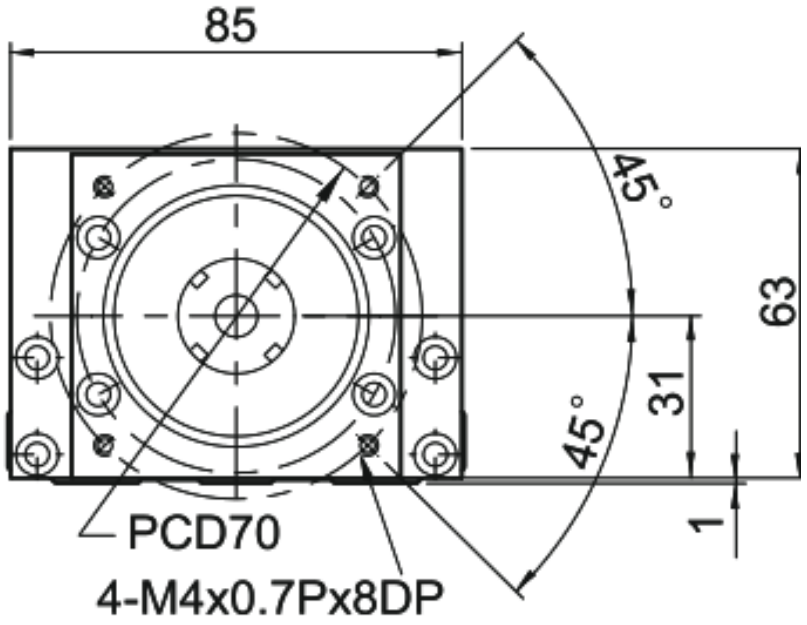

MKK86 · F2 · 取付 F2

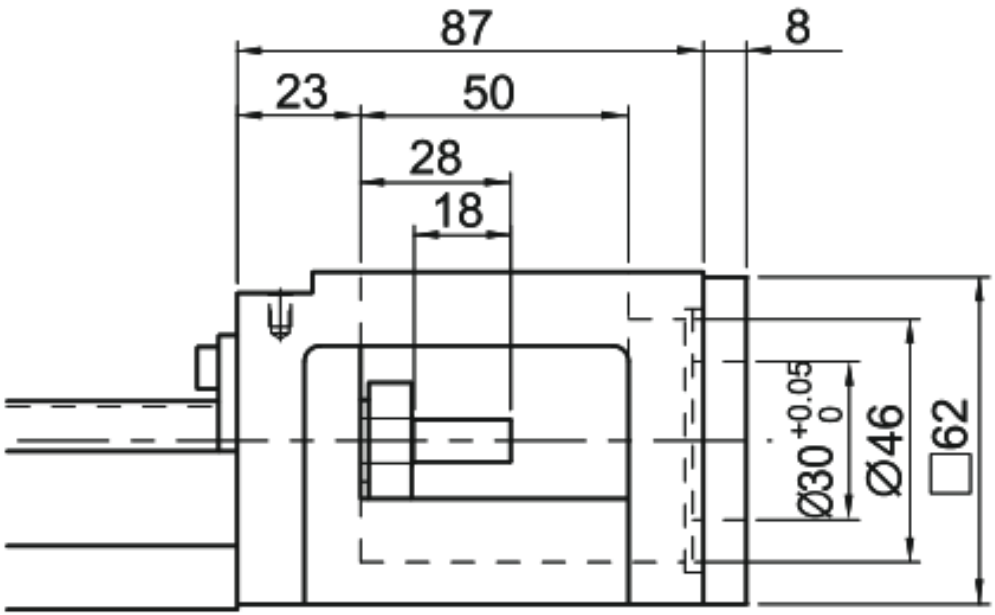

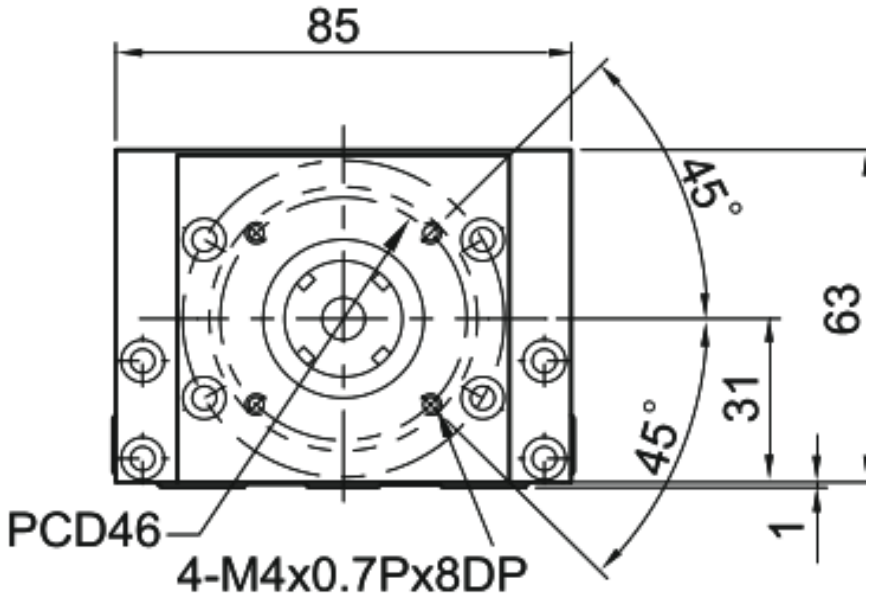

MKK86 · F3 · 取付 F3

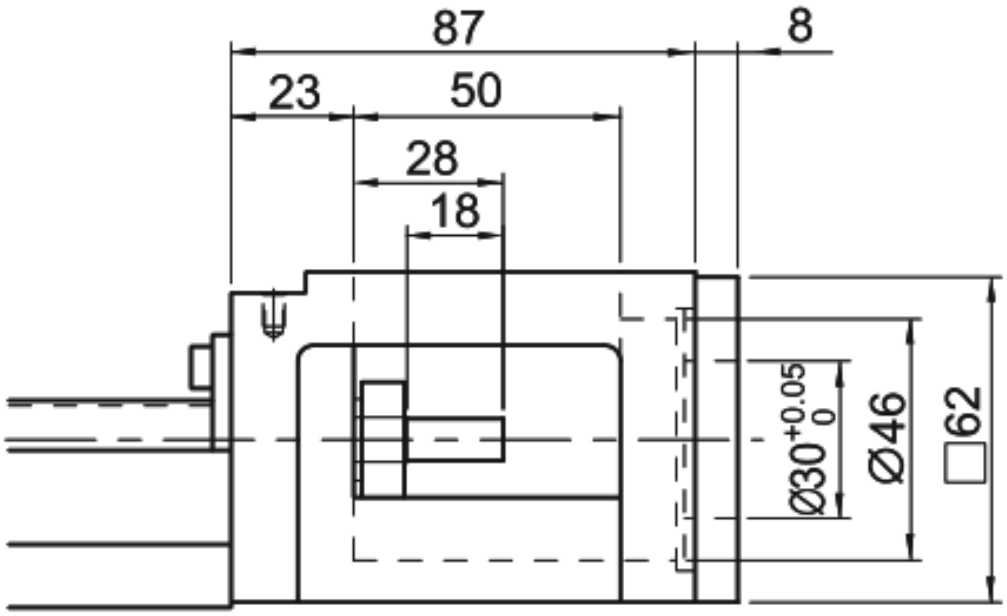

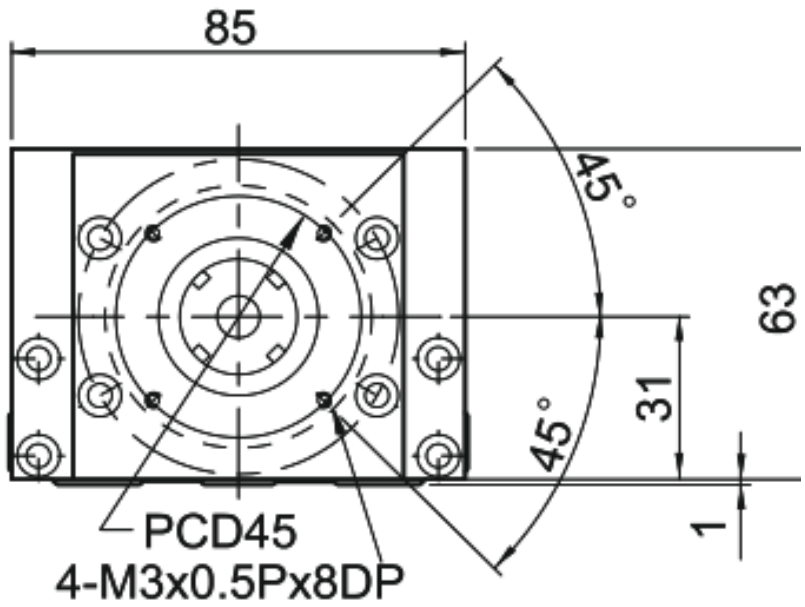

MKK86 · F4 · 取付 F4

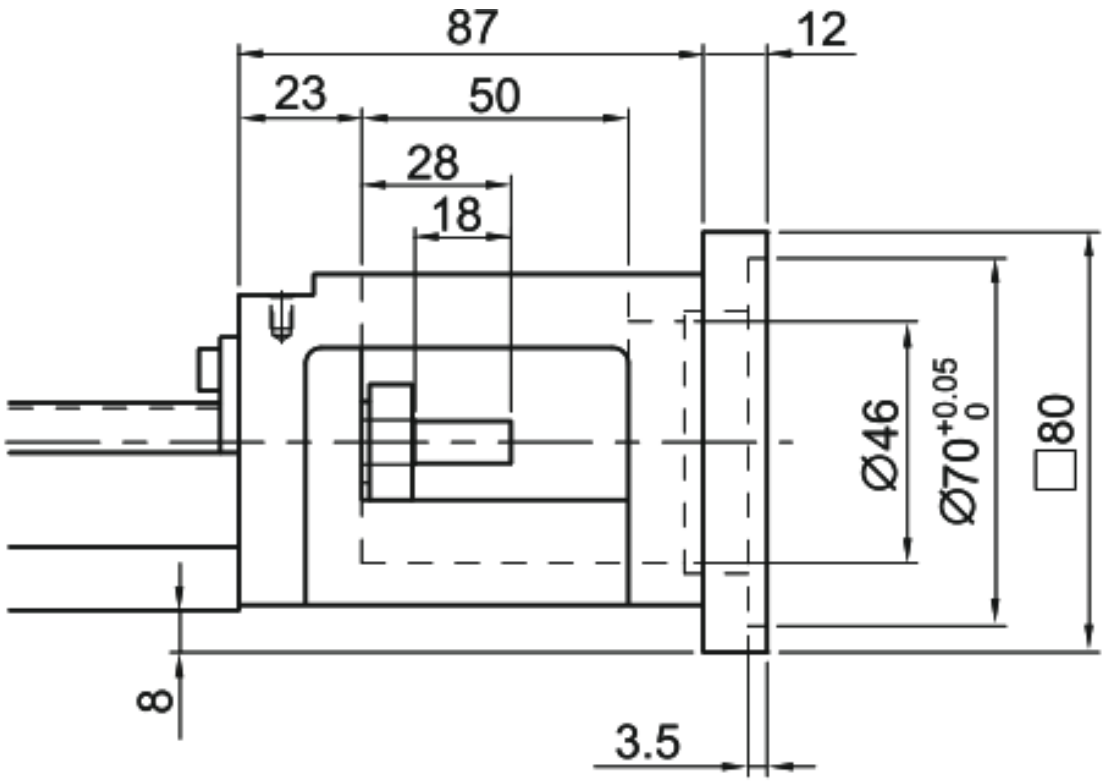

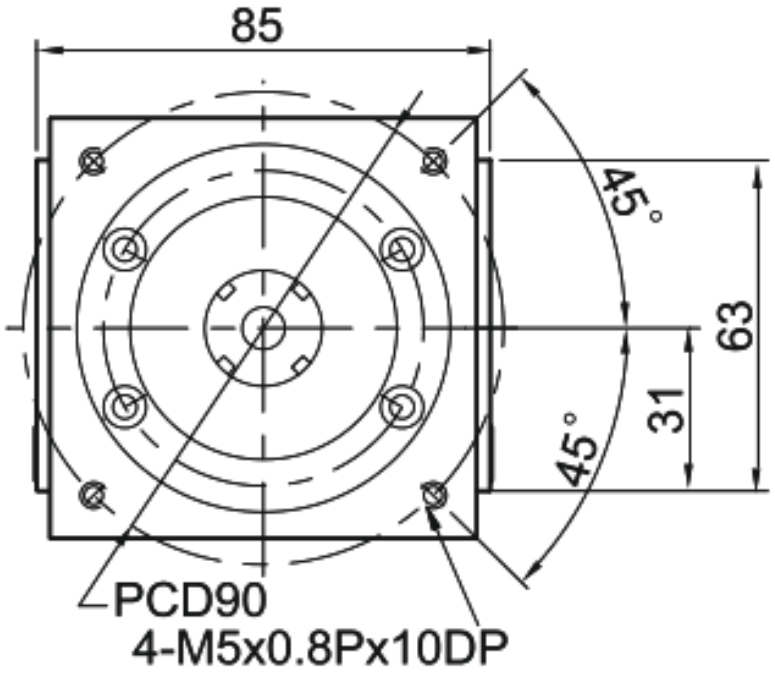

MKK86 · F5 · 取付 F5

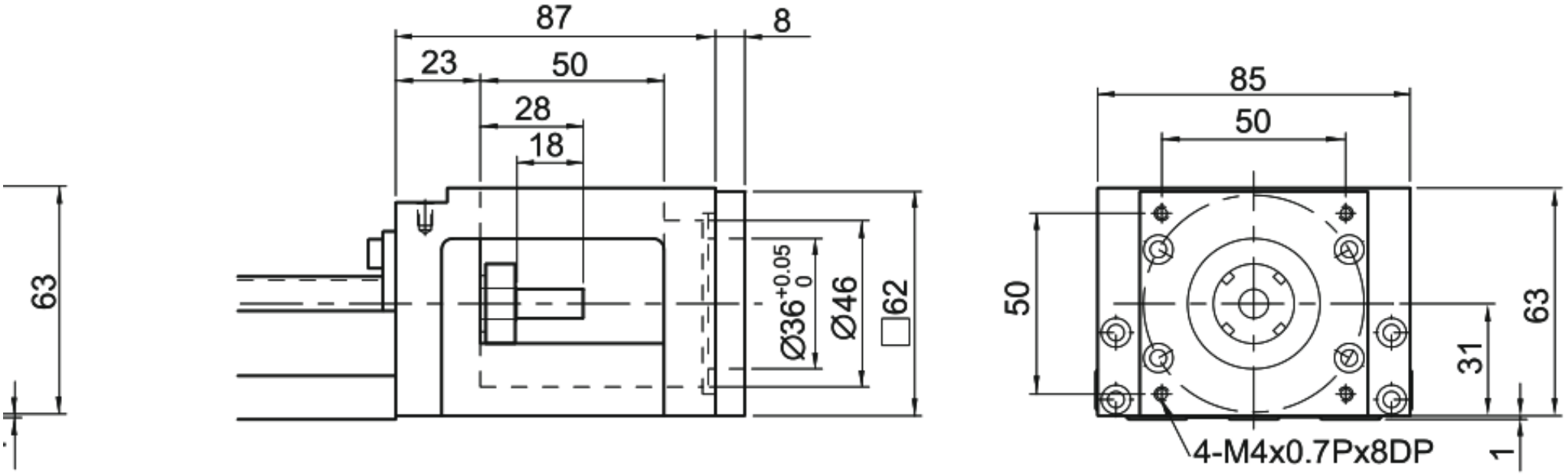

MKK86 · F6 · 取付 F6

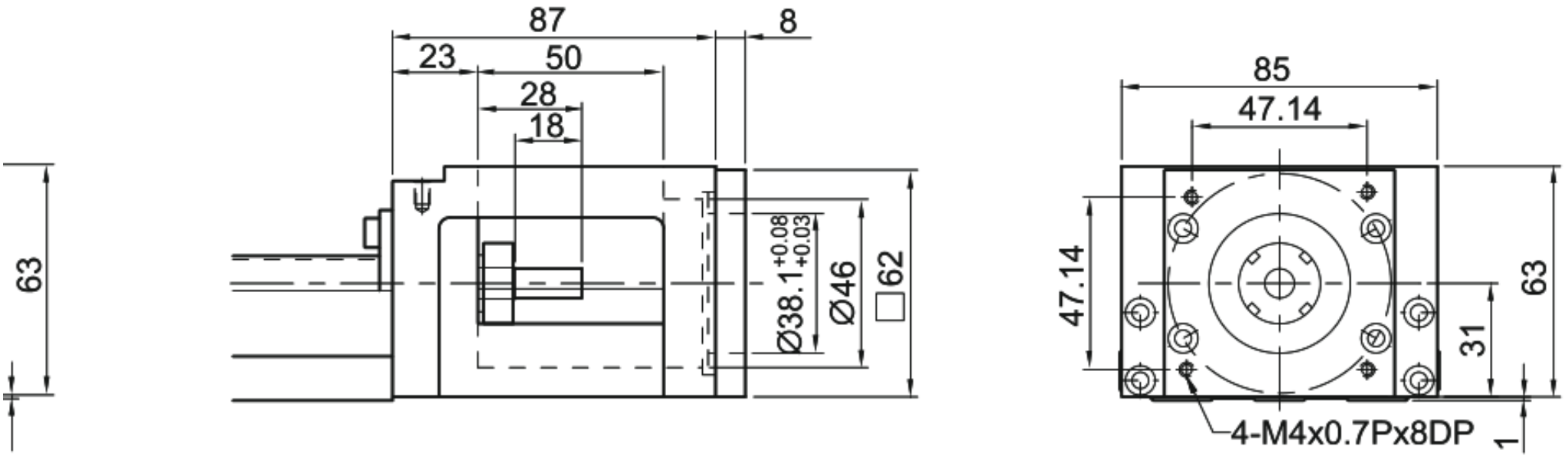

MKK86 · H0 · 取付 H0

