HTDG500 carril de solo à medida

DG500 · Série de carris retificados à medida

A largura e a precisão podem ser personalizadas para o seu projeto.

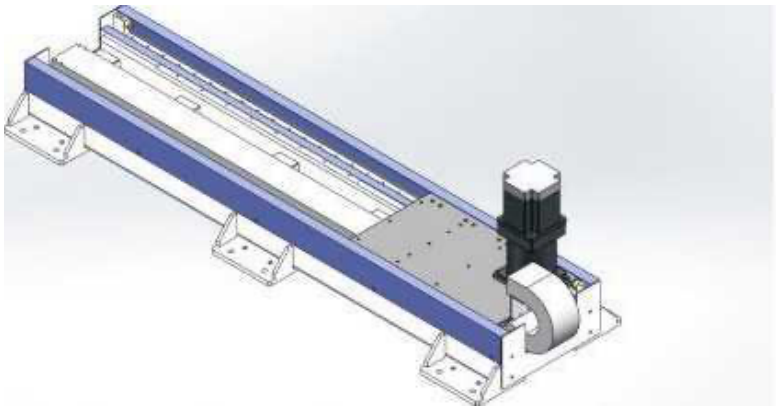

DG500 Ilustração de produto

Especificações revistas

Parâmetro	Valor
Intervalo de curso da tabela dimensional	100-2400 mm
Código de especificação do redutor	180 mm
Passo da engrenagem	250 mm
Carga horizontal	1500 kg
Repetibilidade	±0.1 mm
Nota de curso	Comprimento sem restrição / intervalo 100
Especificação da engrenagem	3M
Guia linear (código de origem)	30
Exemplo de encomenda (referência)	DG500-L250-S500-R180-C4-D-K
Modelo de sensor	Exterior FC307 (NPN)

Uma unidade é impressa apenas onde a origem a indica.

Os desenhos de instalação estão no atlas dimensional separado.

emmy@htrobot.com www.htrobot.com

Referência de engenharia

Notas de aplicação

Referência de aplicação: A origem descreve o carril de solo como eixo de deslocamento externo do robô (sétimo eixo), alargando a área de curso para revestimento, soldadura, maquinagem, armazém inteligente e aplicações automóveis.

Referência de instalação: Com e sem proteção de chapa são mostrados na página de desenho de origem oposta.