HTDG500 床置きリニア軸（地軌）特注

DG500 · カスタムグランドレールシリーズ

幅と精度はプロジェクトに合わせてカスタムできます。

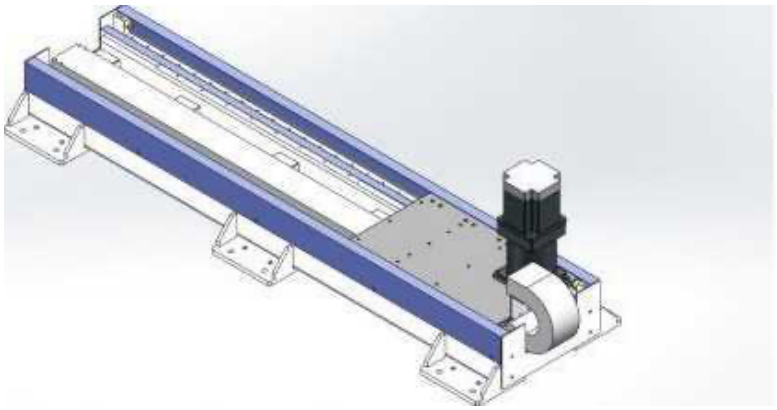

DG500 製品イラスト

確認済み仕様

パラメータ	値
寸法表のストローク範囲	100-2400 mm
減速機仕様コード	180 mm
歯車リード	250 mm
水平荷重	1500 kg
繰返し位置決め精度	±0.1 mm
ストローク注記	長さ制限なし/ 間隔 100
ギア仕様	3M
リニアガイド（ソースコード）	30
発注例（参照）	DG500-L250-S500-R180-C4-D-K
センサ型式	外側 FC307 (NPN)

単位はソースに記載がある箇所のみ印刷します。

取付図は別冊の寸法アトラスにあります。

emmy@htrobot.com www.htrobot.com

技術参照

用途上の注意

用途参照：ソースは床置きリニア軸（地軌）をロボット外部移動軸（第七軸）とし、塗装、溶接、加工、スマート倉庫、自動車用途の移動領域を広げると述べます。

取付参照：板金シールドあり/ なしは、対向するソース図面ページに示されます。