MF22 / ປ໊ັມແຜ່ນ

ຂະໜາດ ແລະການຕິດຕັ້ງ

ມຸມມອງແຍກຕ່າງຫາກການຕິດຕັ້ງມໍເຕີ.

ຫົວໜ່ວຍແຜ່ນຖືກລະບຸຫົວໜ້າທໍ່ອິດຂອງແຕ່ລະກຸ່ມຕິດຕັ້ງ.

ຂະໜາດອ້າງອີງ; ຢືນຢັນການຕິດຕັ້ງ ແລະຊ່ະໂກສໍາລັບການຕັ້ງຄ່າຂອງທ່ານ.

ໃຊ້ຂະໜາດທີ່ຕິດປ້າຍ; ຢ່າວັດແຜ່ນ.

ນອກ C	6 ມຸມມອງ | ໜ້າ 2-4
ໃນ D	6 ມຸມມອງ | ໜ້າ 5-7
ຊ້າຍ L	6 ມຸມມອງ | ໜ້າ 8-10
ຂວາ R	6 ມຸມມອງ | ໜ້າ 11-13
ລຸ່ມ B	6 ມຸມມອງ | ໜ້າ 14-17

ຂໍ້ມູນຈໍາເພາະສະລິດຕະພັນ ແລະຄໍາແນະນໍາການເລືອກສະໜອງແຍກ.

ສໍາລັບຂະໜາດສະເພາະການຕັ້ງຄ່າ ຫຼືໄຟລ໌ CAD ຈິງ, ຕິດຕໍ່ HTROBOT.

MF22 / ນອກ C

ຂະໜາດແສນເປ ັ ນ mm.

ເທ ິ ງ

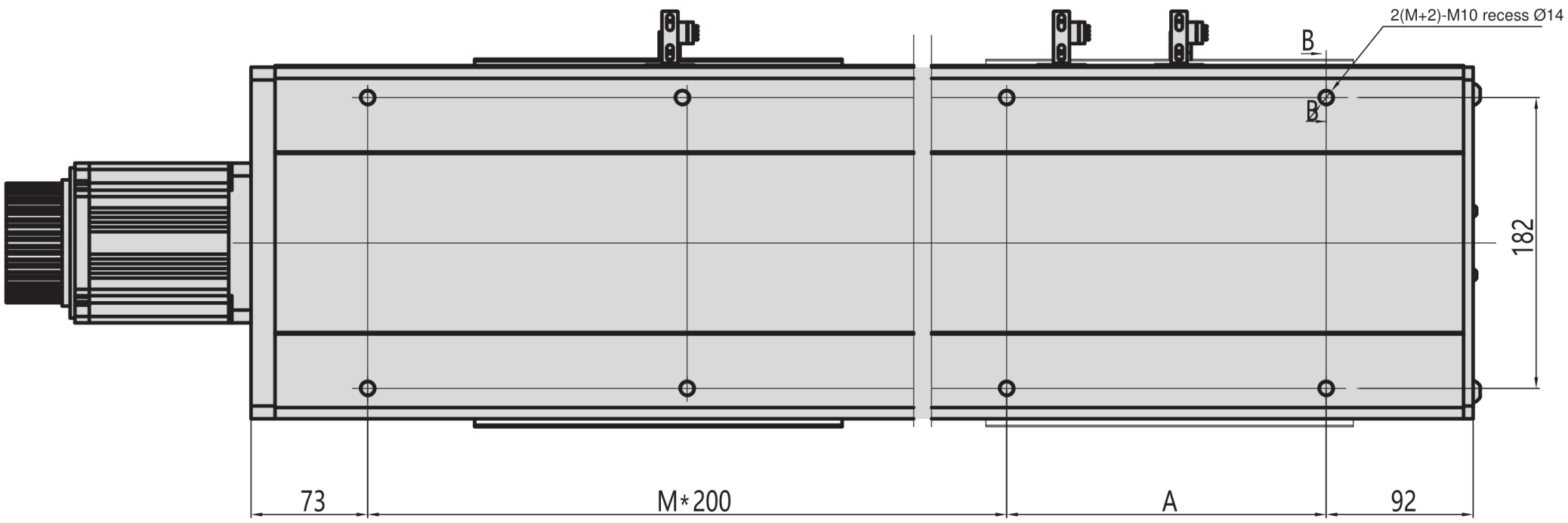

ດ ້ ານຂ ້ າງ

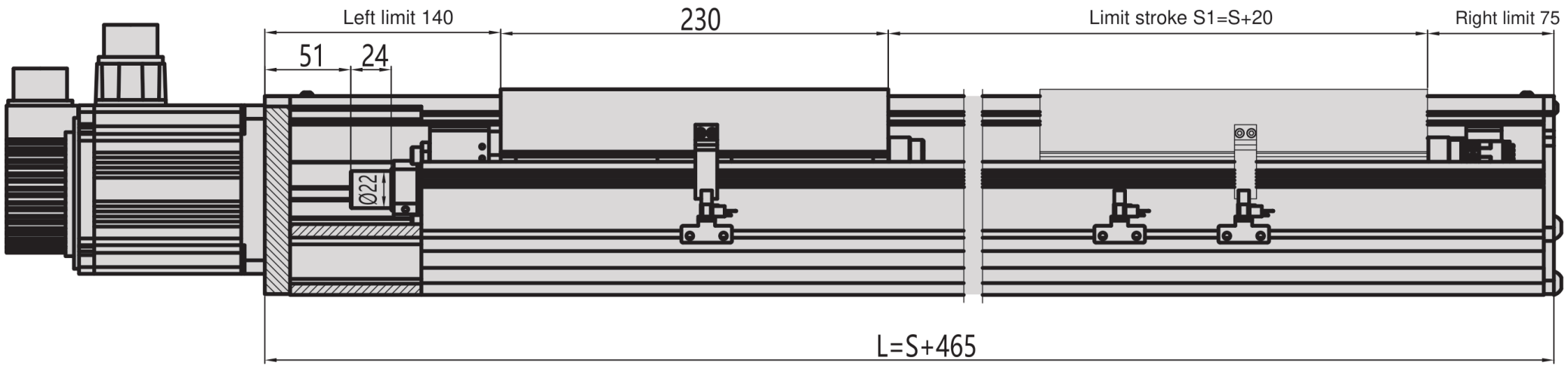

ລຸ ່ ມ

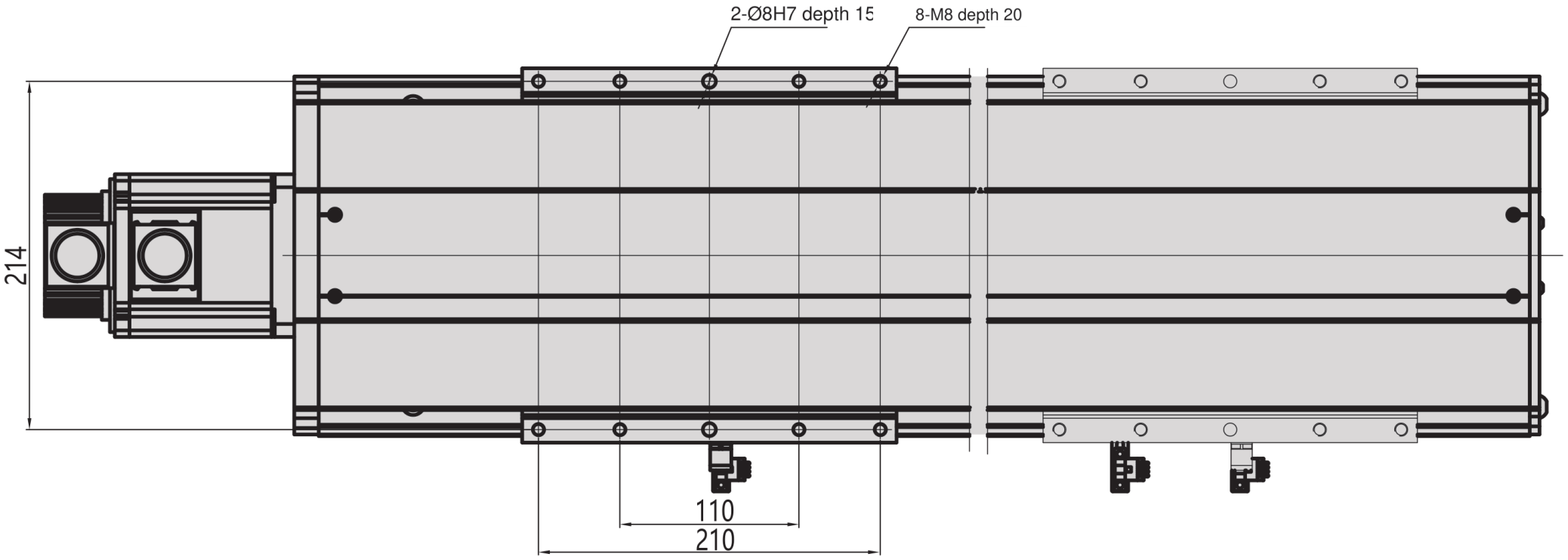

MF22 / ນອກ C

ພາກຕັດ

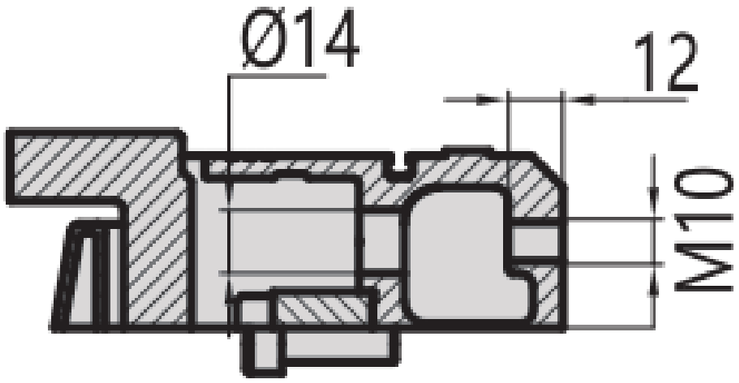

ແປນ

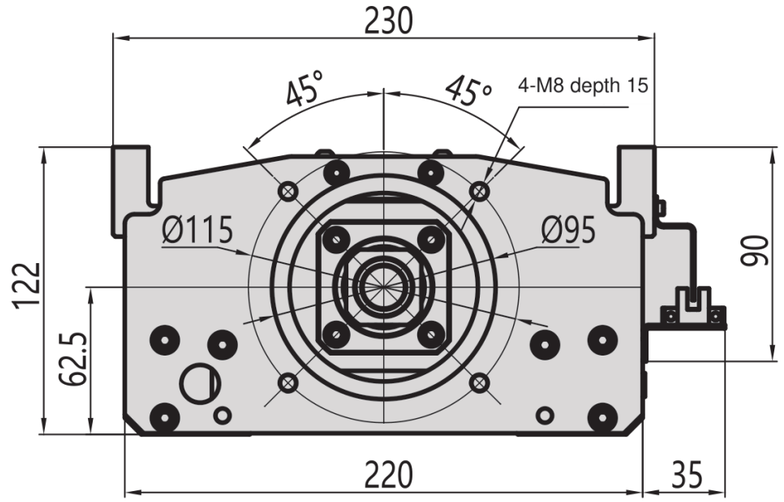

ຂີດຂວາ **75** - ລາຍລະອຽດຂະຫຍາຍ



MF22 / ນອກ C

ພາບລວມການຕິດຕັ້ງ

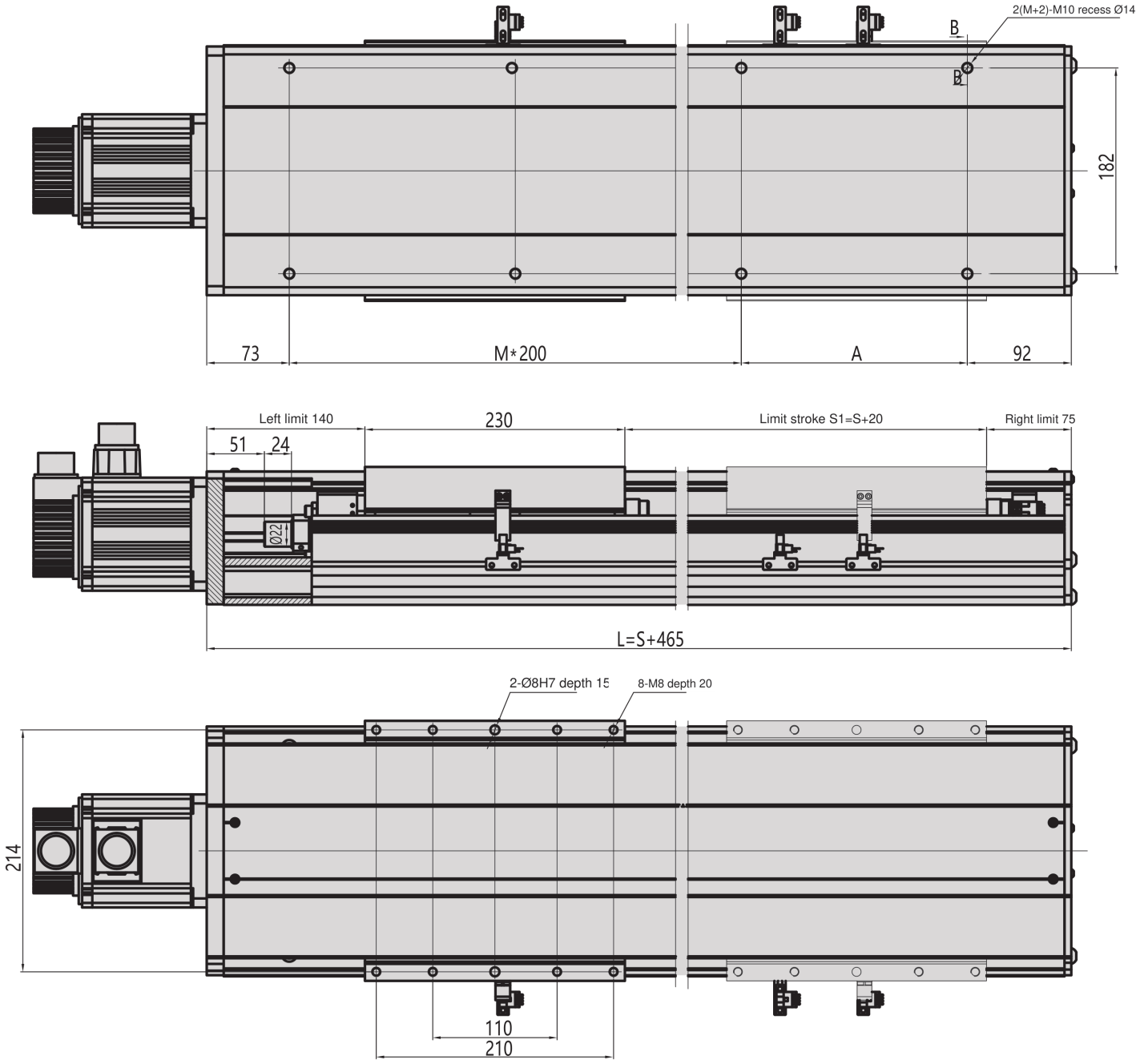

MF22 / ໃນ D

ຂະໜາດເຊັນເປ ັນ mm.

ເທ ິງ

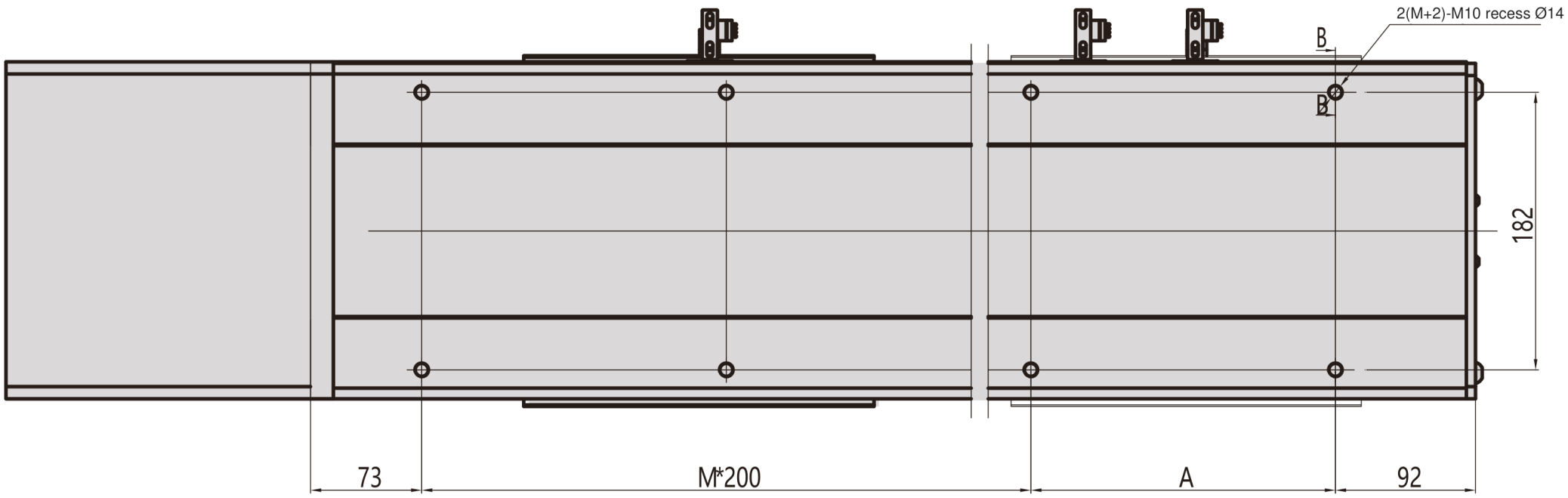

ດ ้ານຂ ้າງ

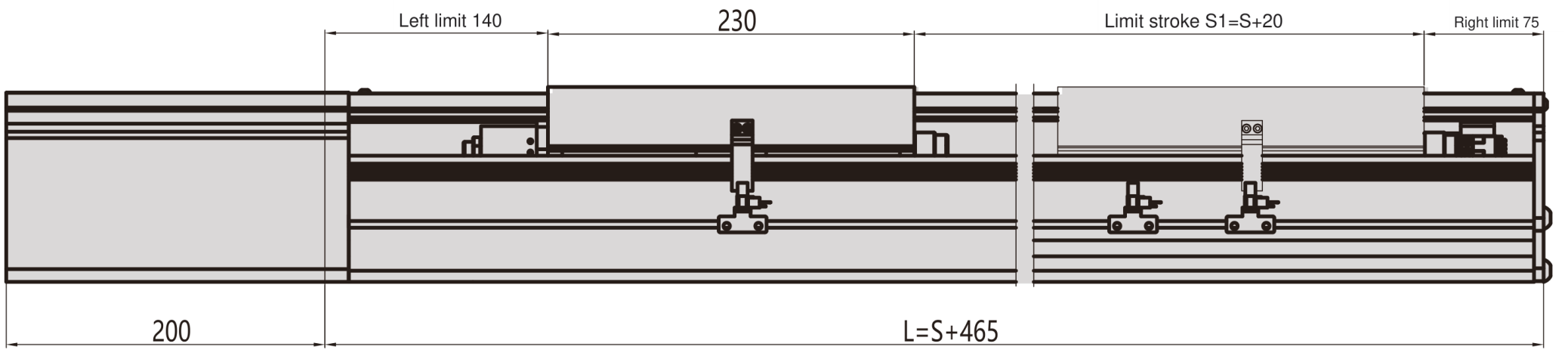

ລຸ ่ມ

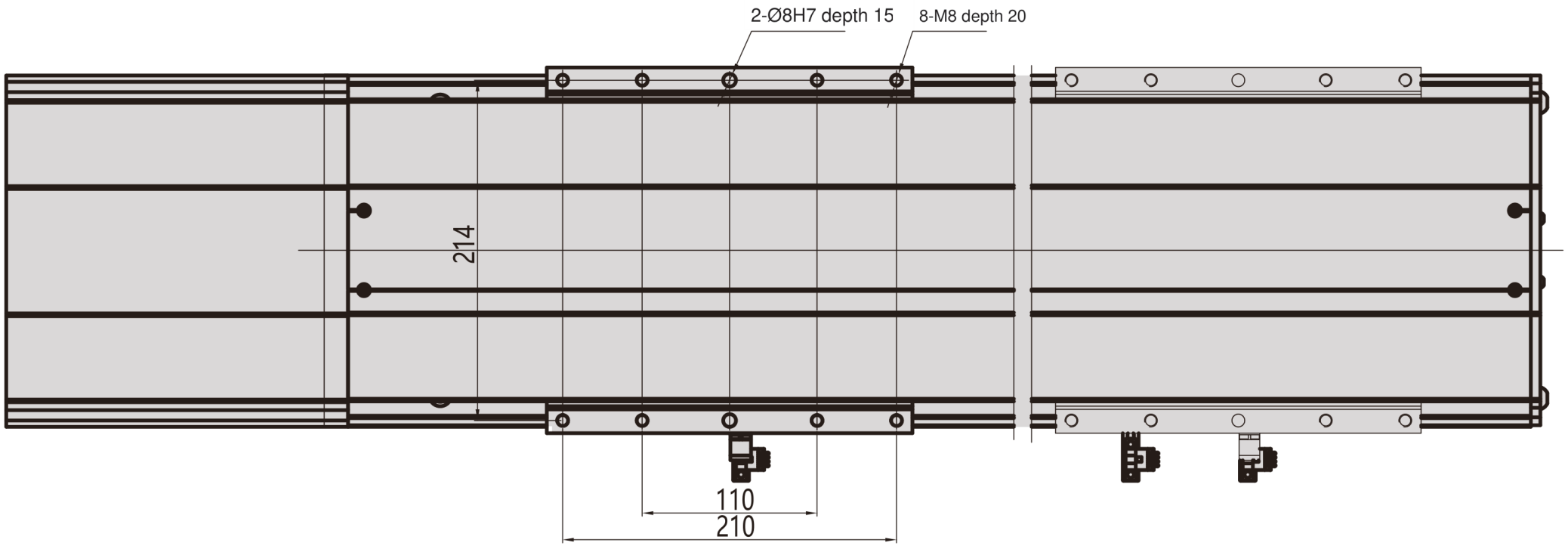

MF22 / ໃນ D

ພາກຕັດ

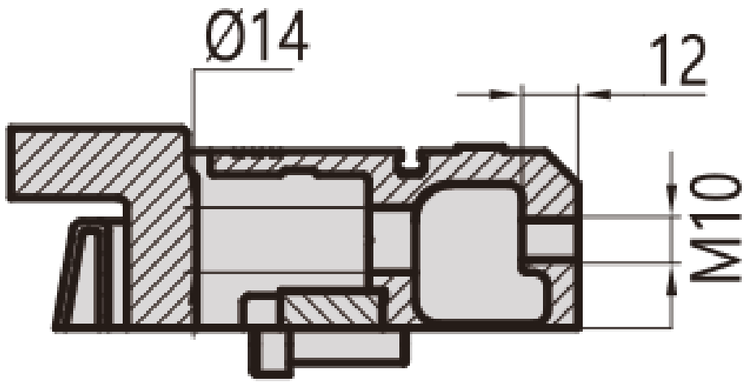

ແຜ່ນ

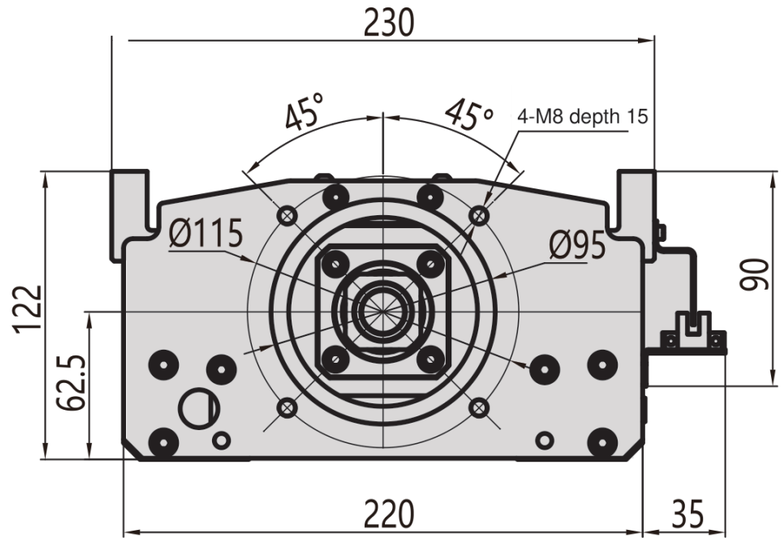

ຂີດຂວາ 75 - ລາຍລະອຽດຂະຫຍາຍ

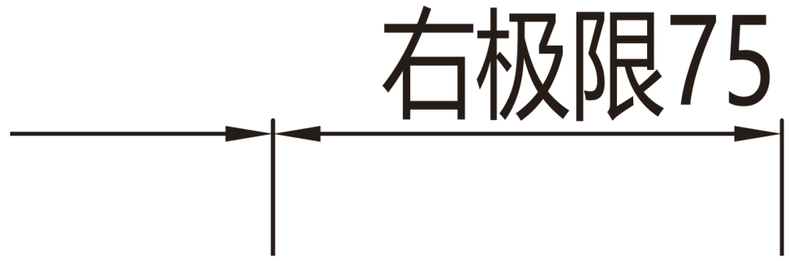

MF22 / ໃນ D

ພາບລວມການຕິດຕັ້ງ

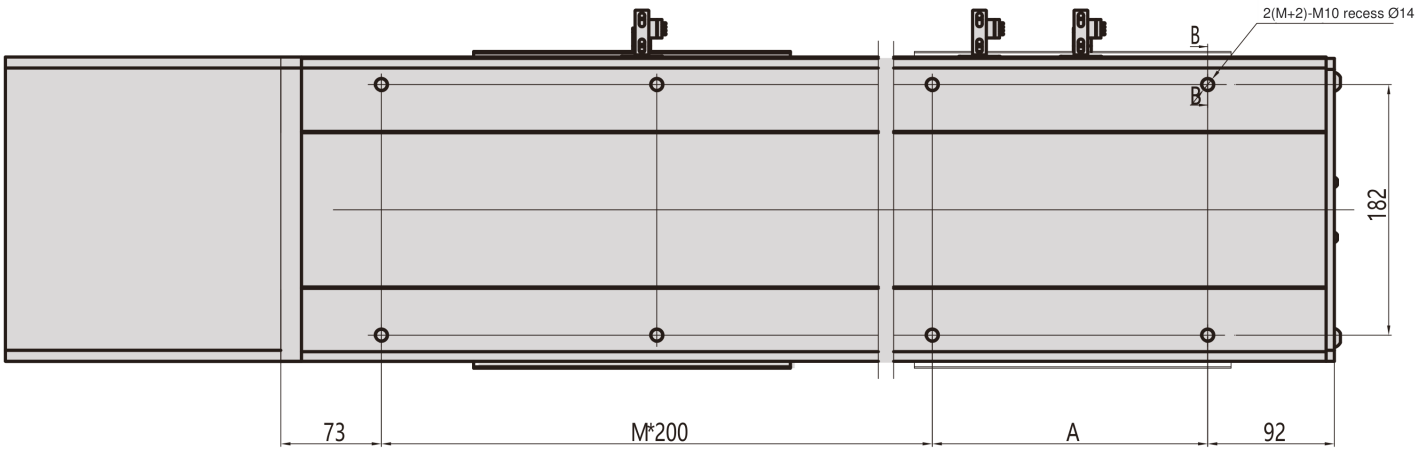

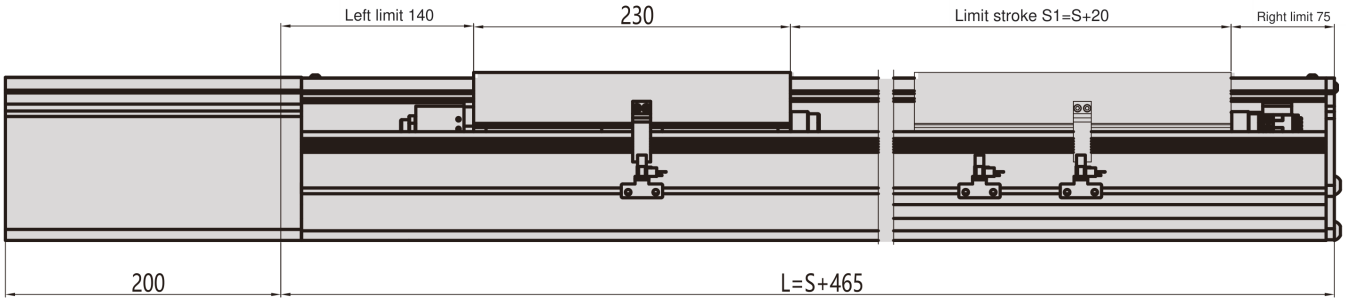

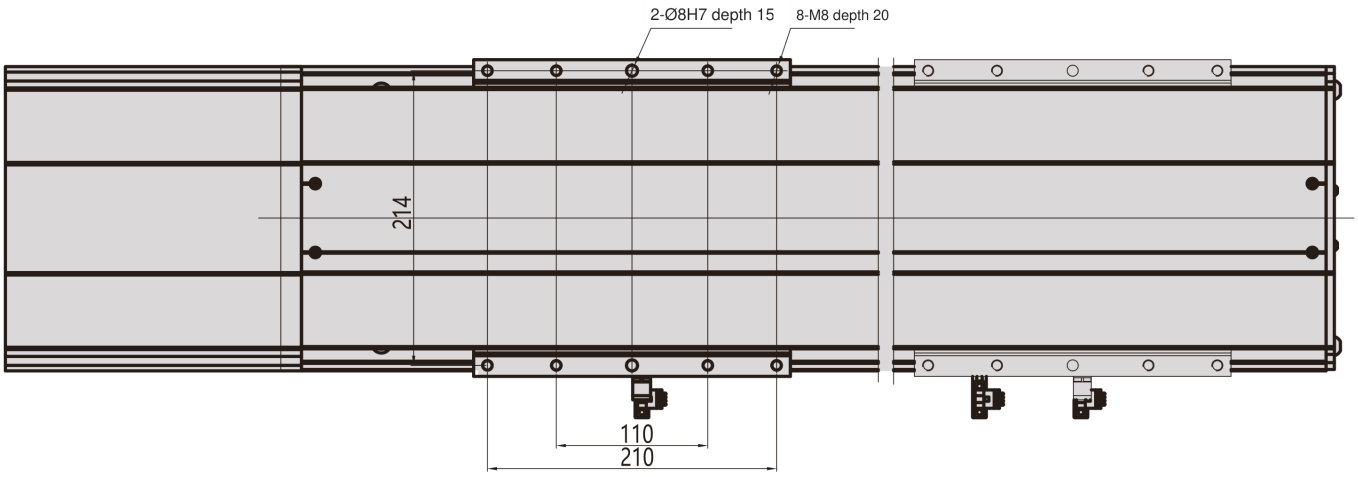

MF22 / ຊ້າຍ L

ຫົວໜ່ວຍແຜນບ໋ຖືກກວດ; ປ້າຍຂະໜາດເດີມຖືກເກັບ.

ເທິງ

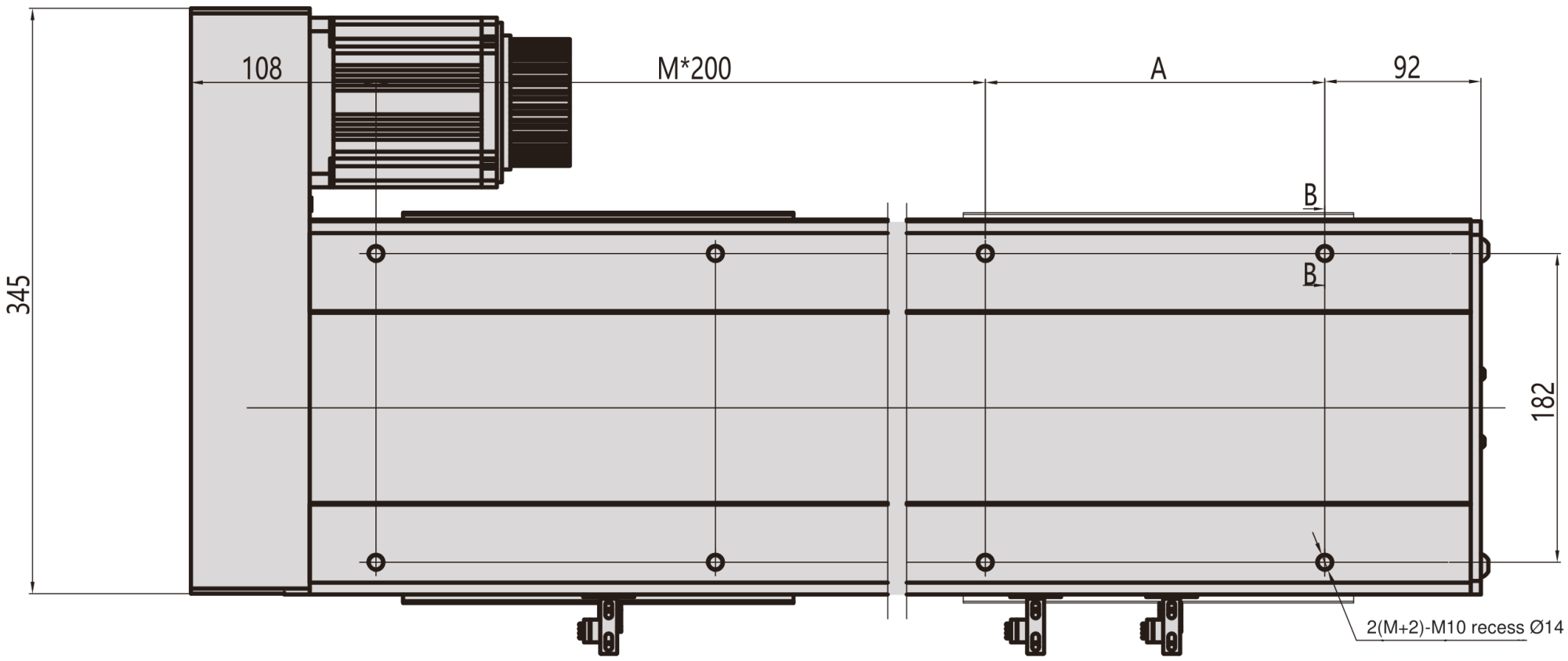

ດ້ານຂ້າງ

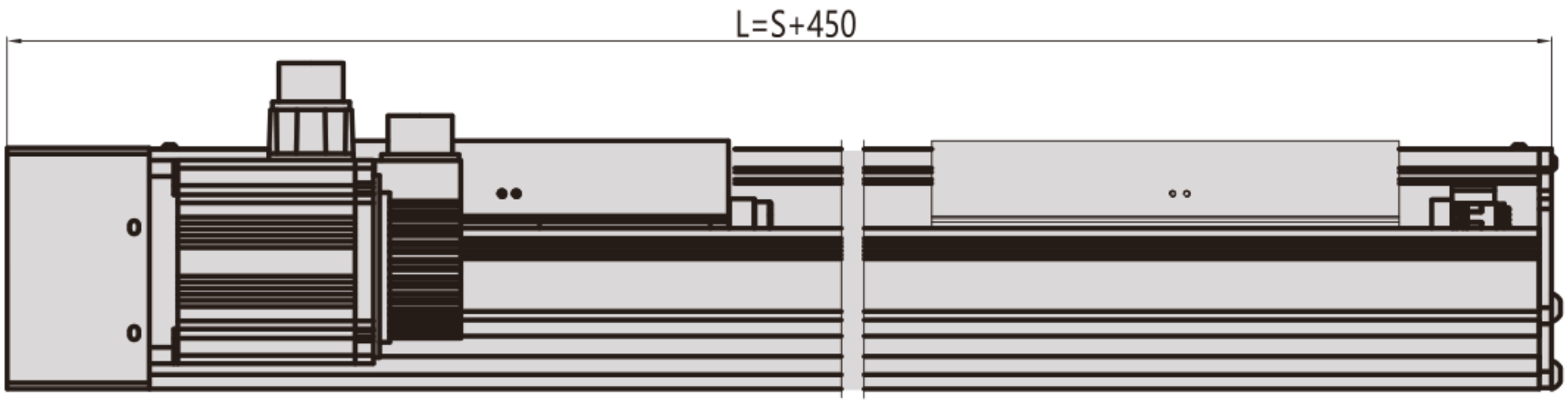

ລຸ່ມ

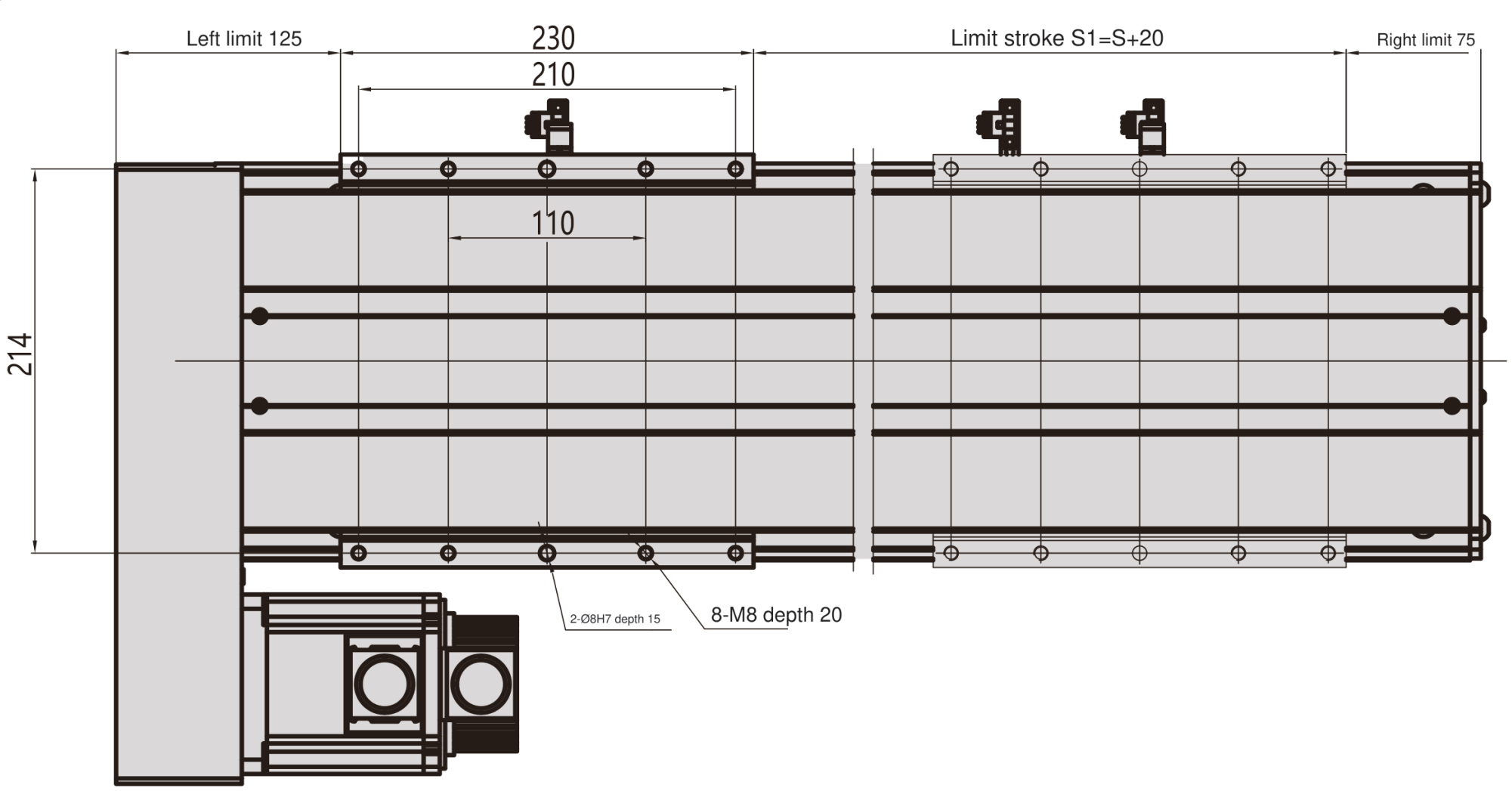

MF22 / ຊ້າຍ L

ພາກຕັດ

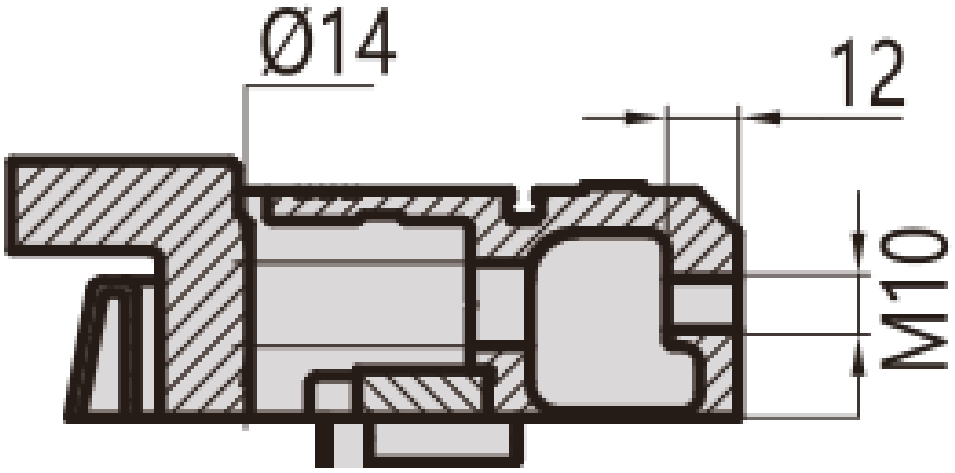

ແປນ

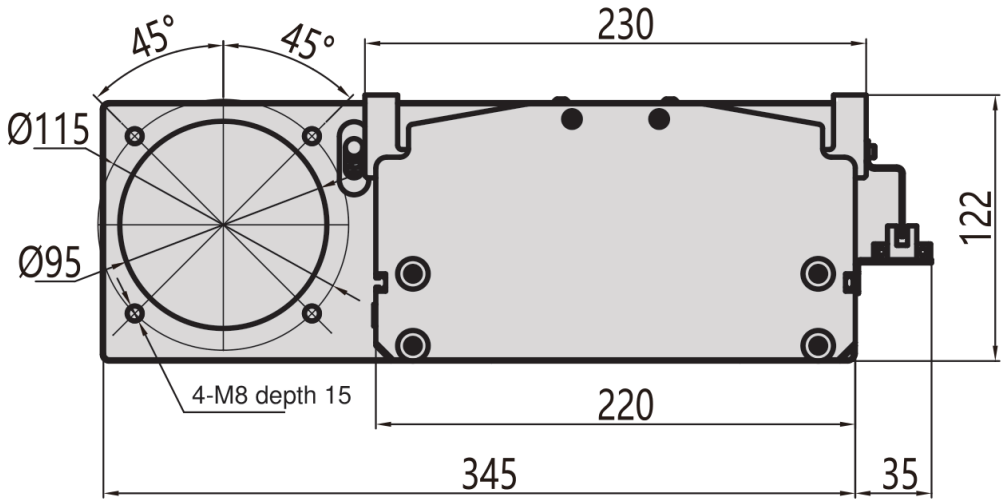

MF22 / ຊ້າຍ L

ພາບລວມການຕິດຕັ້ງ

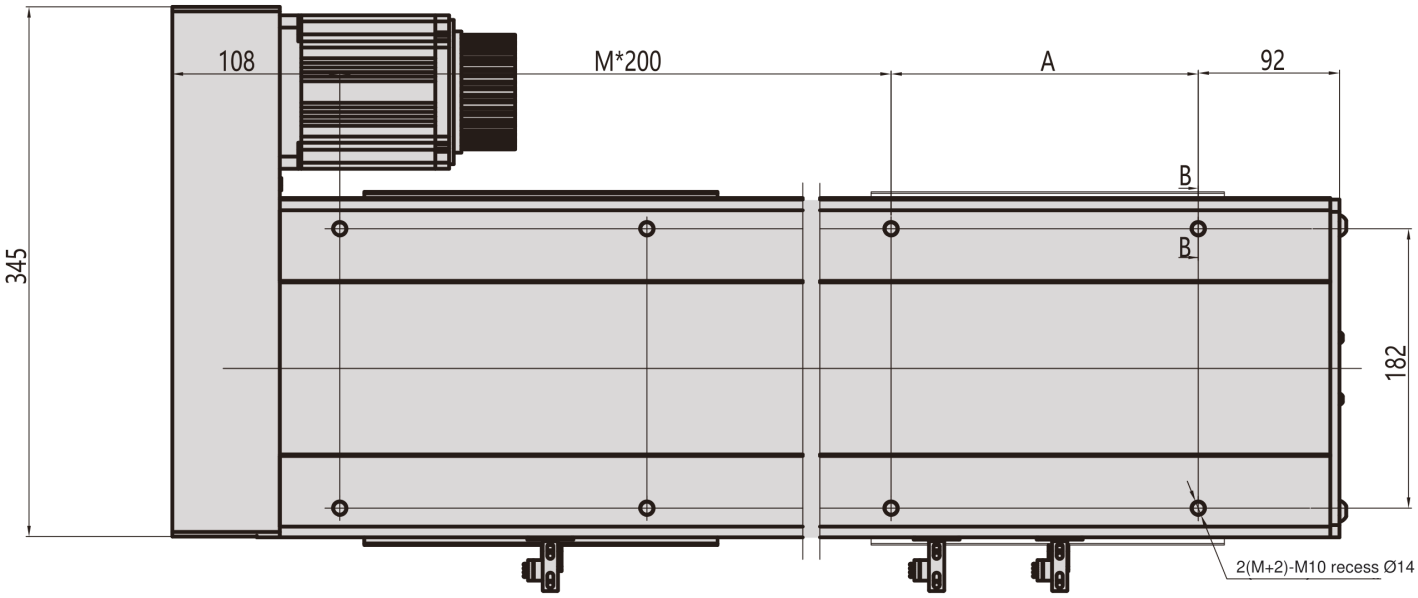

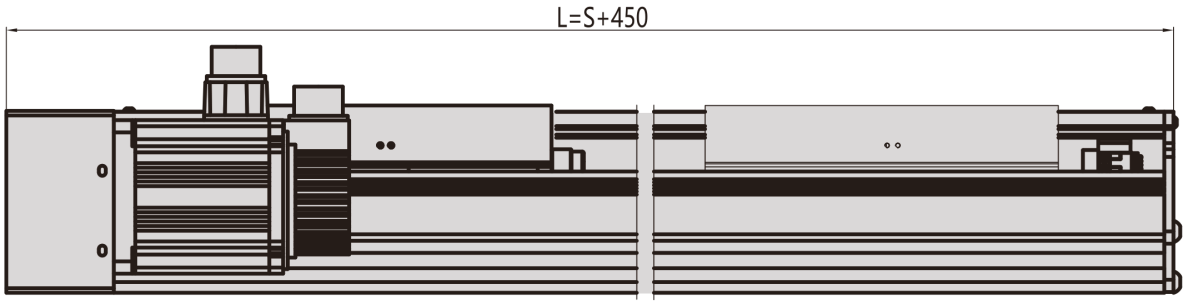

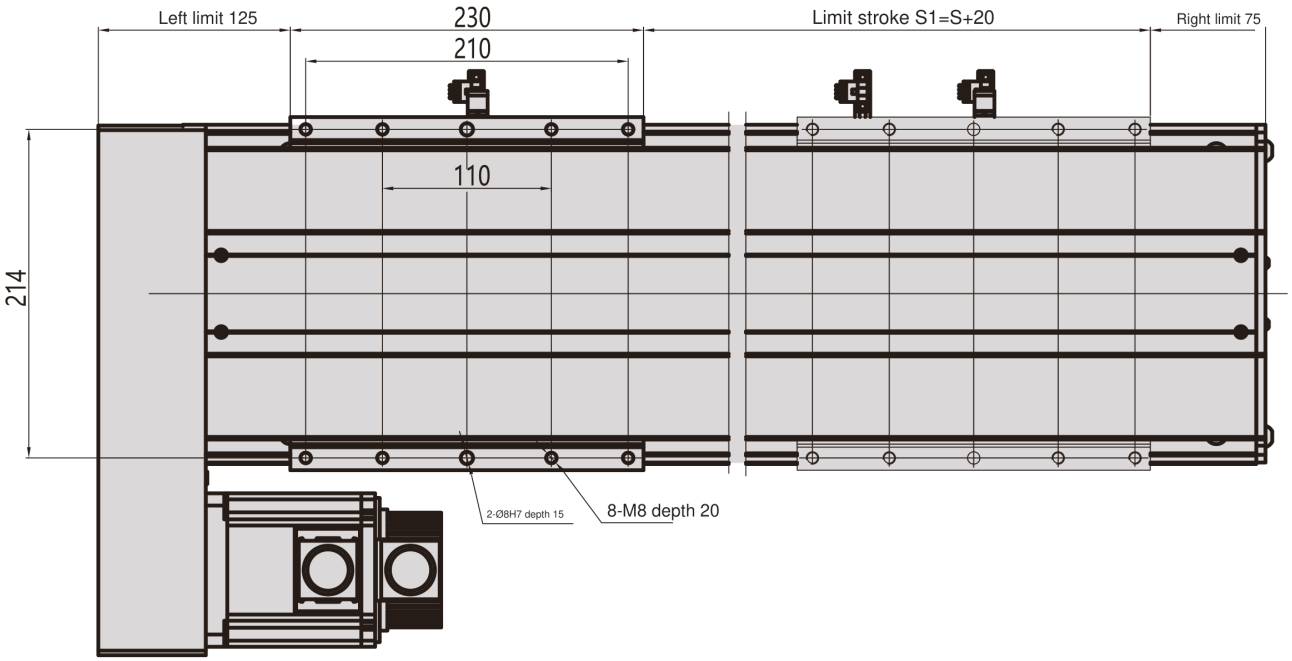

MF22 / ຂວາ R

ຫົວໜ່ວຍແຜນບໍ່ຖືກກວດ; ປ້າຍຂະໜາດເດີມຖືກເກັບ.

ເທິງ

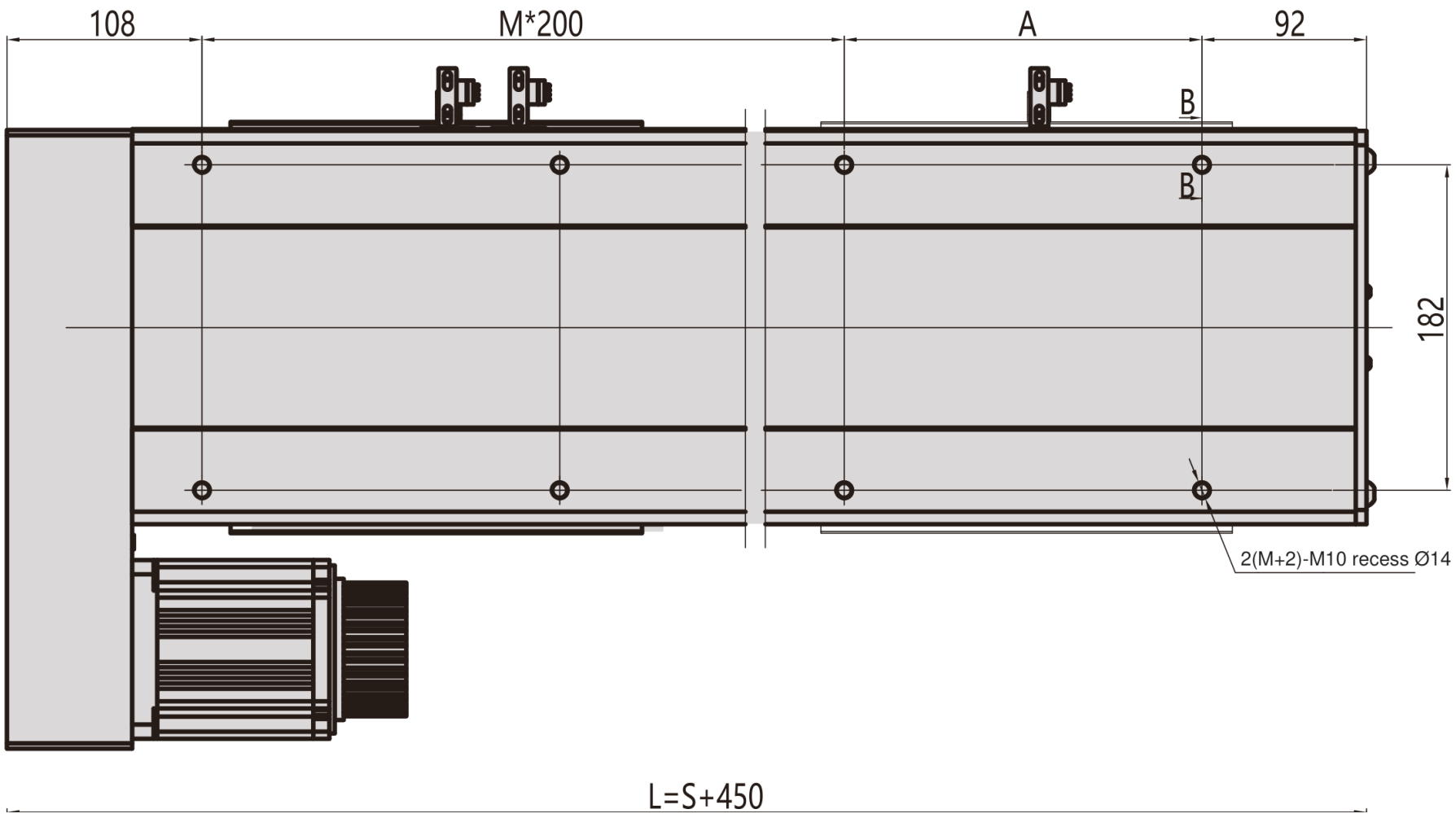

ດ້ານຂ້າງ

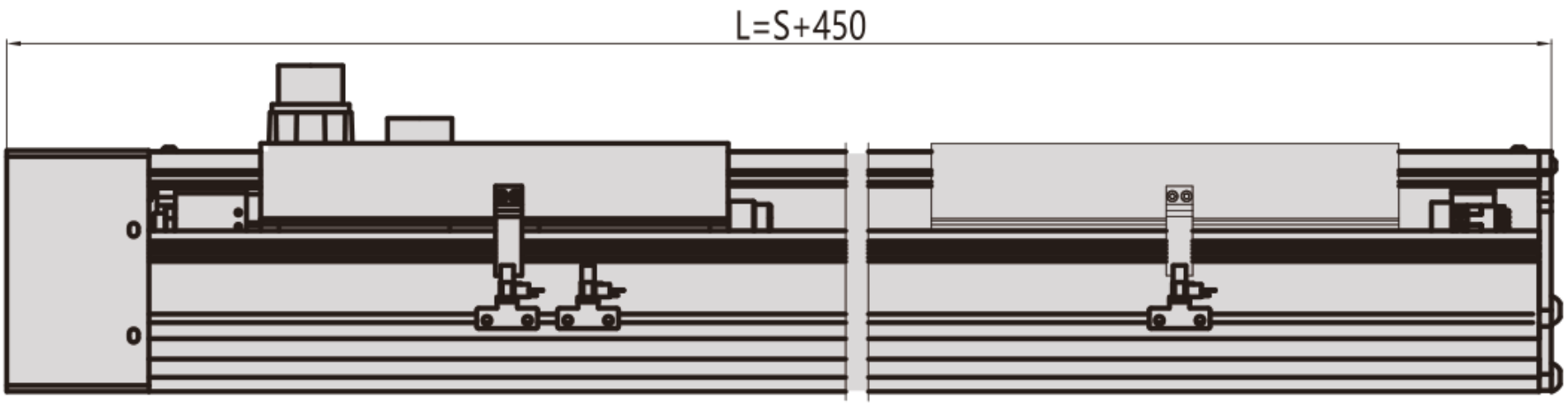

ລຸ່ມ

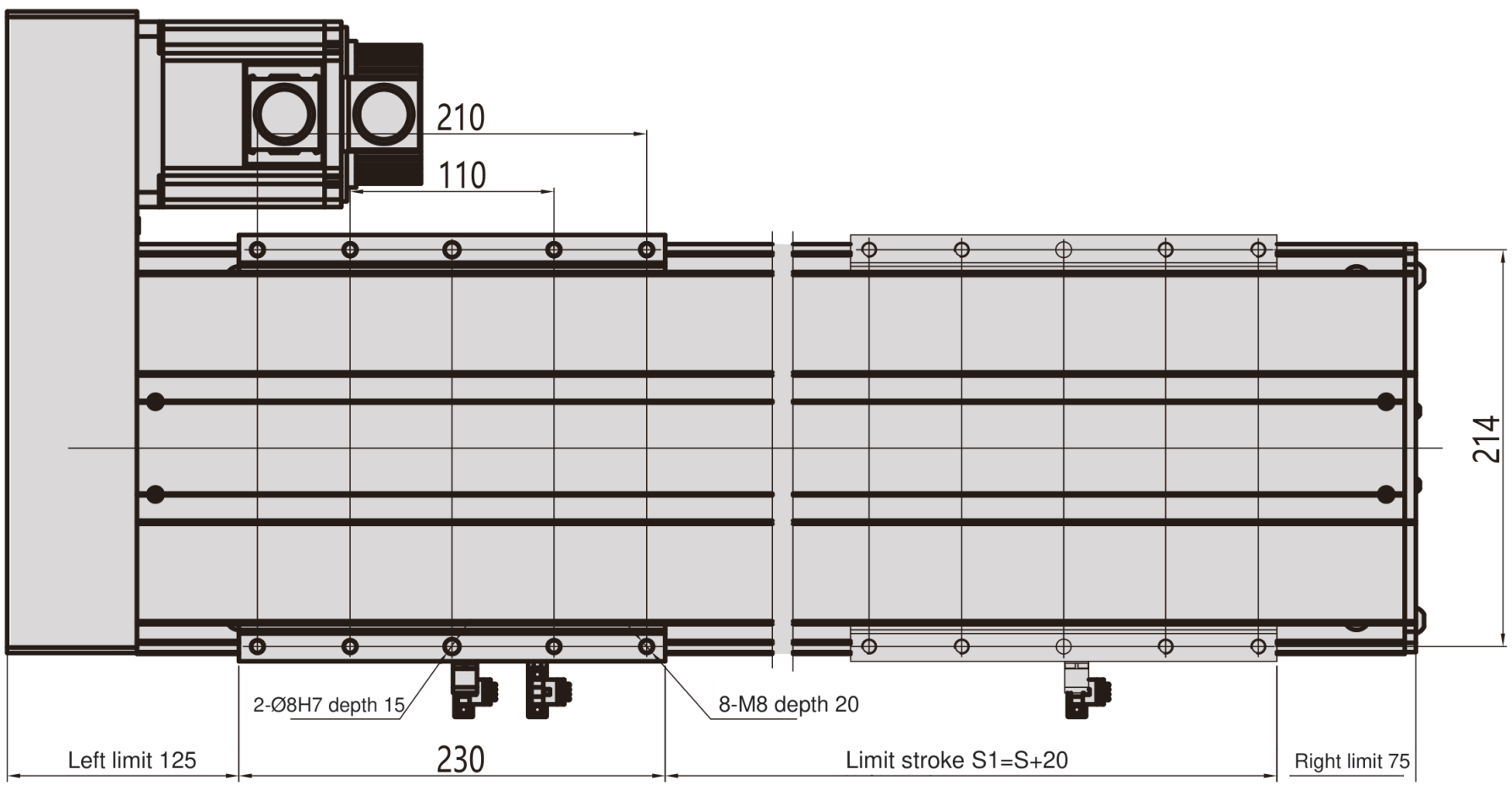

MF22 / ຂວາ R

ພາກຕັດ

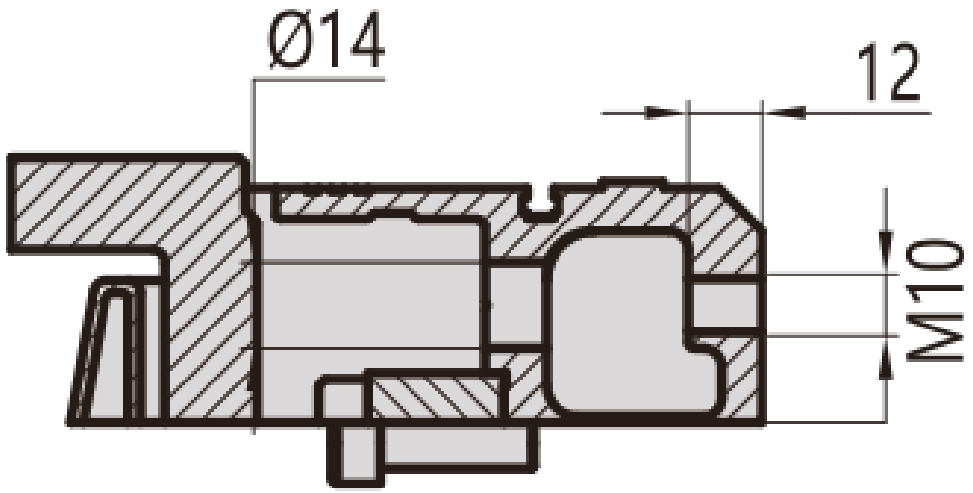

ແປນ

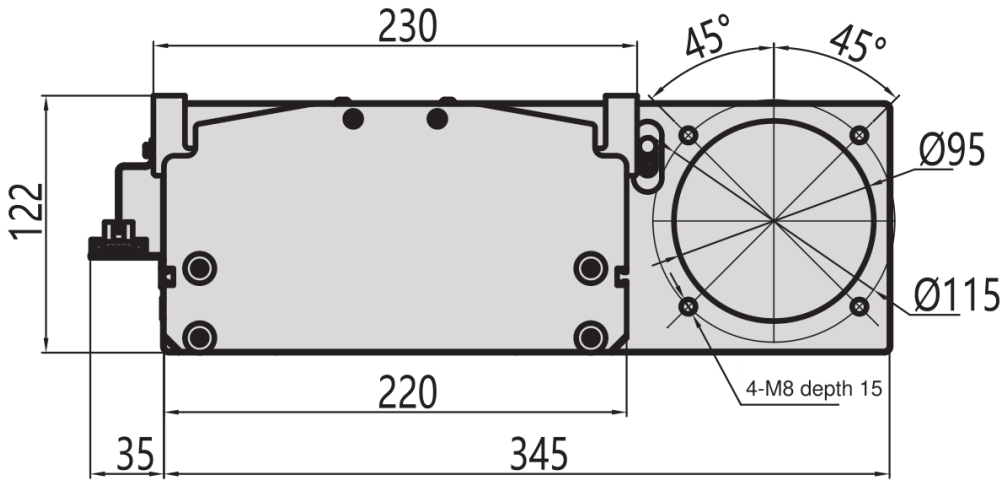

MF22 / ຂວາ R

ພາບລວມການຕິດຕັ້ງ

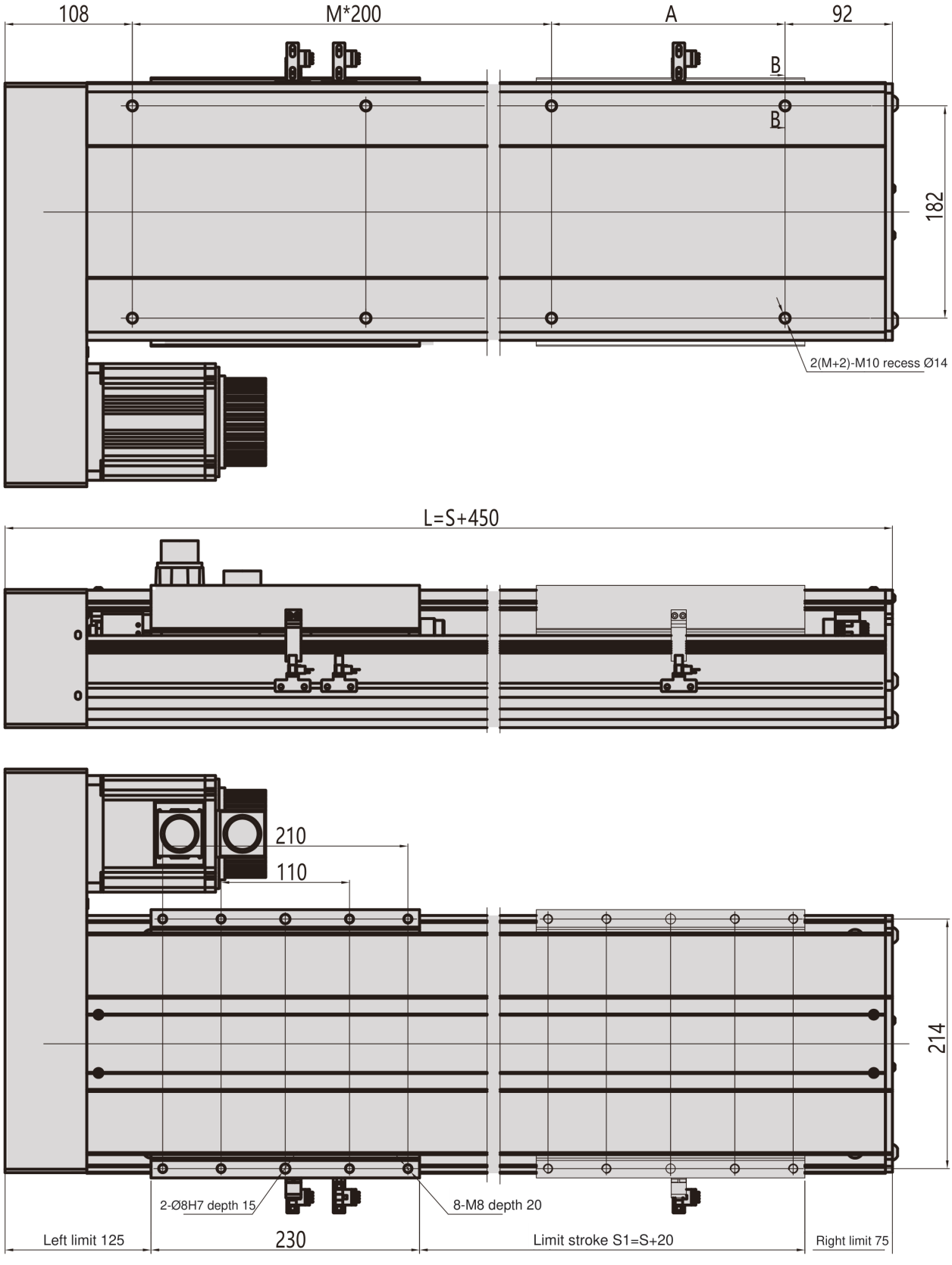

MF22 / ລຸ່ມ B

ຫົວໜ່ວຍແຜນບໍ່ຖືກກວດ; ປ້າຍຂະໜາດເດີມຖືກເກັບ.

ເທິງ

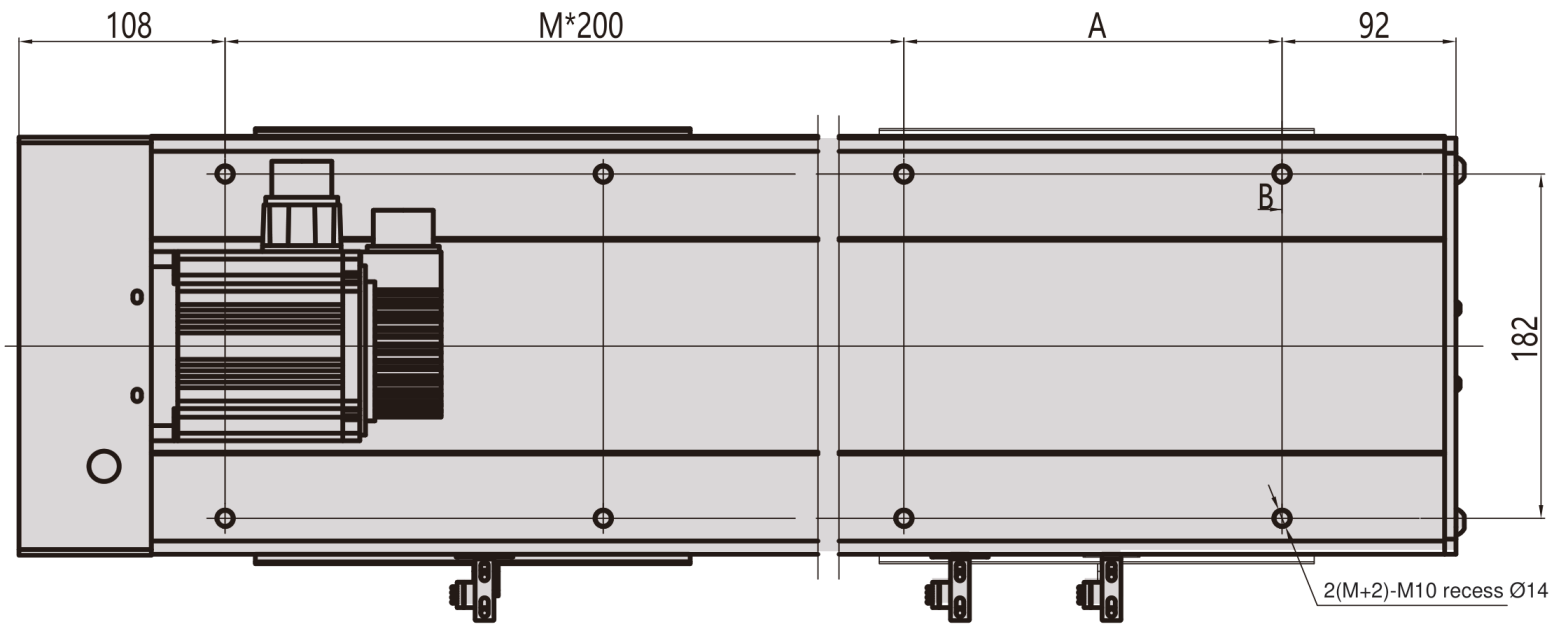

ດ້ານຂ້າງ

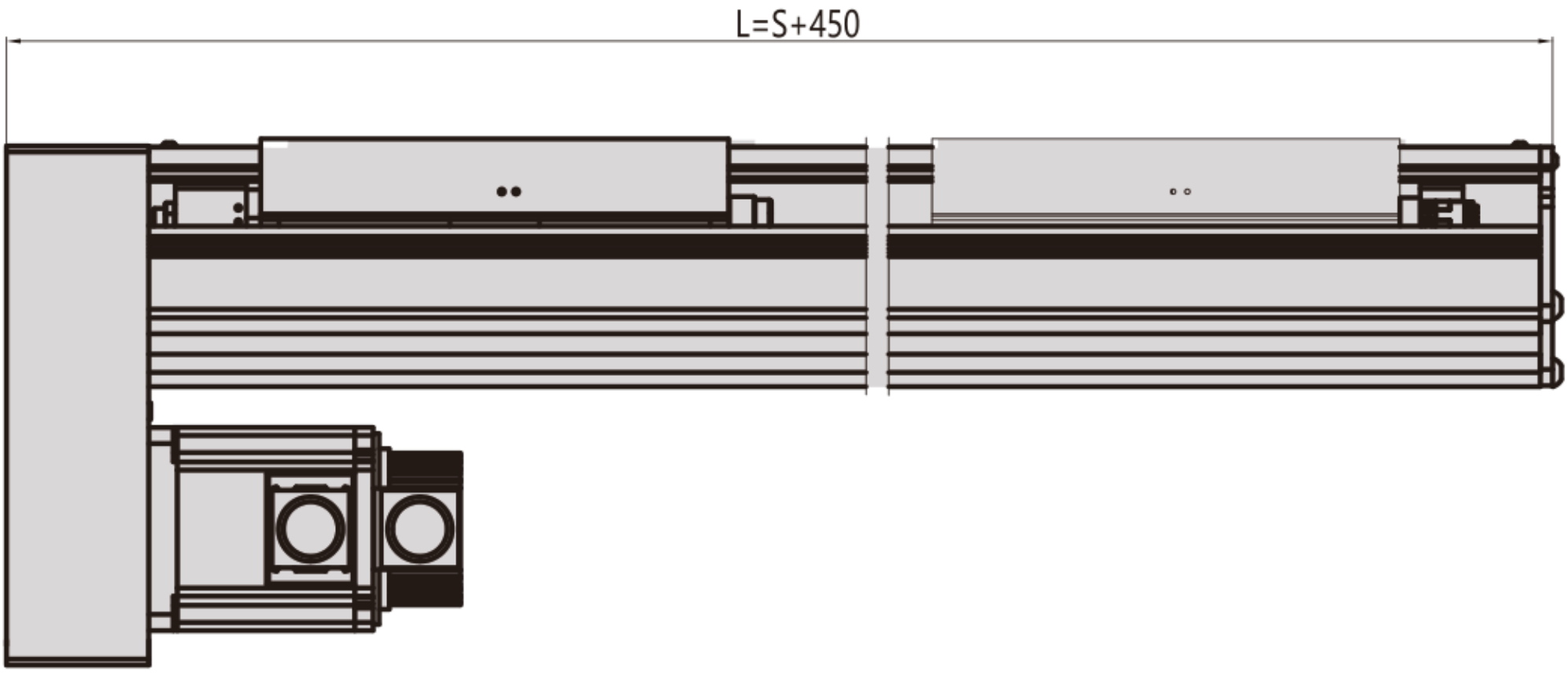

ລຸ່ມ

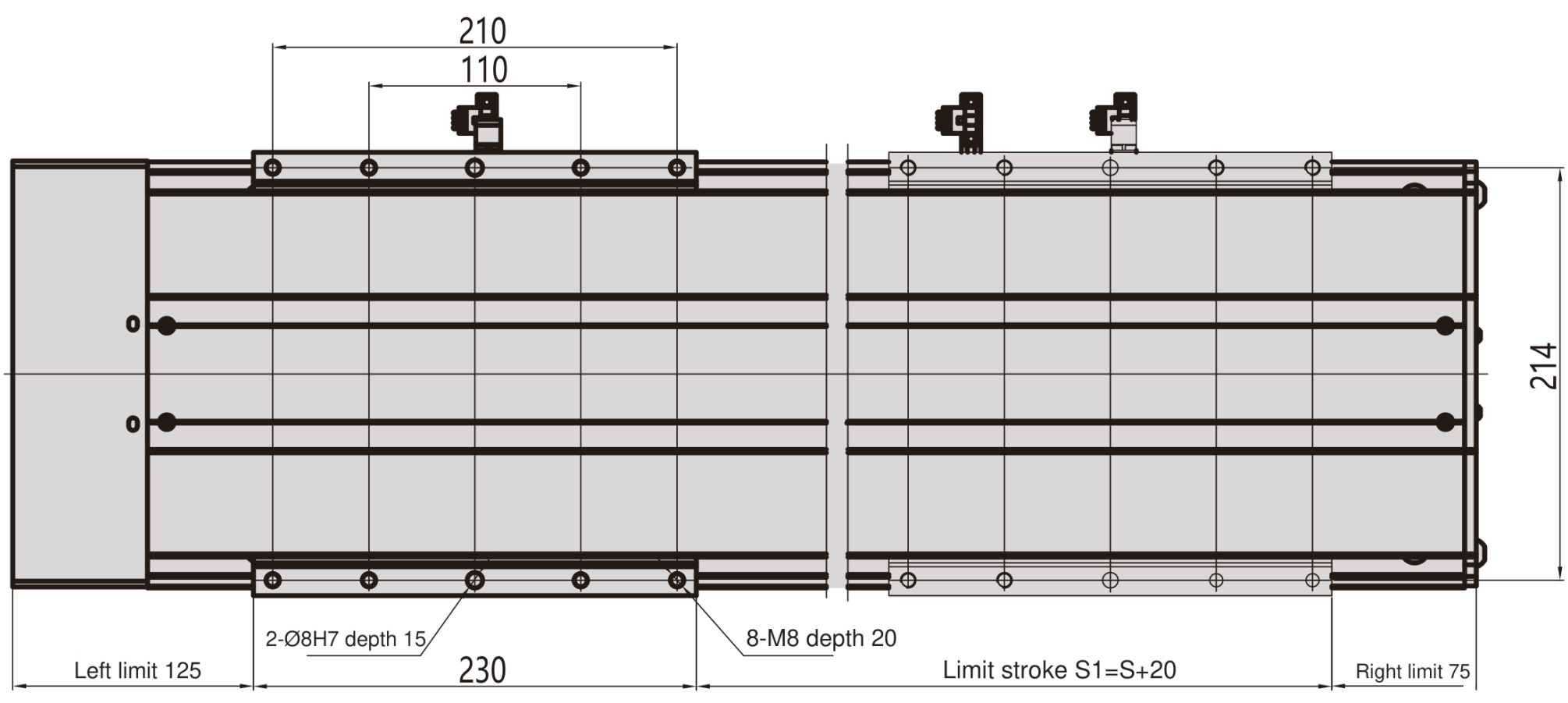

MF22 / ລຸ່ມ B

ພາກຕັດ

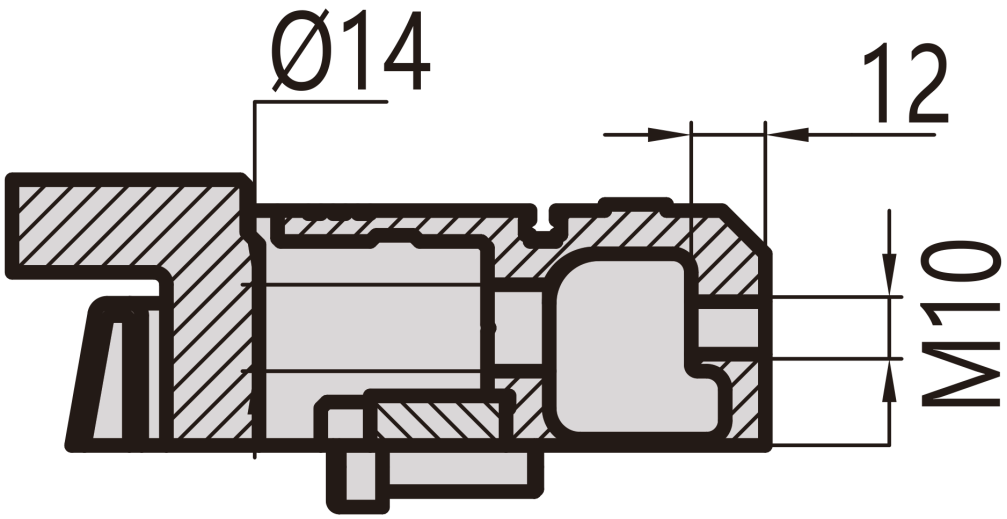

ແປນ

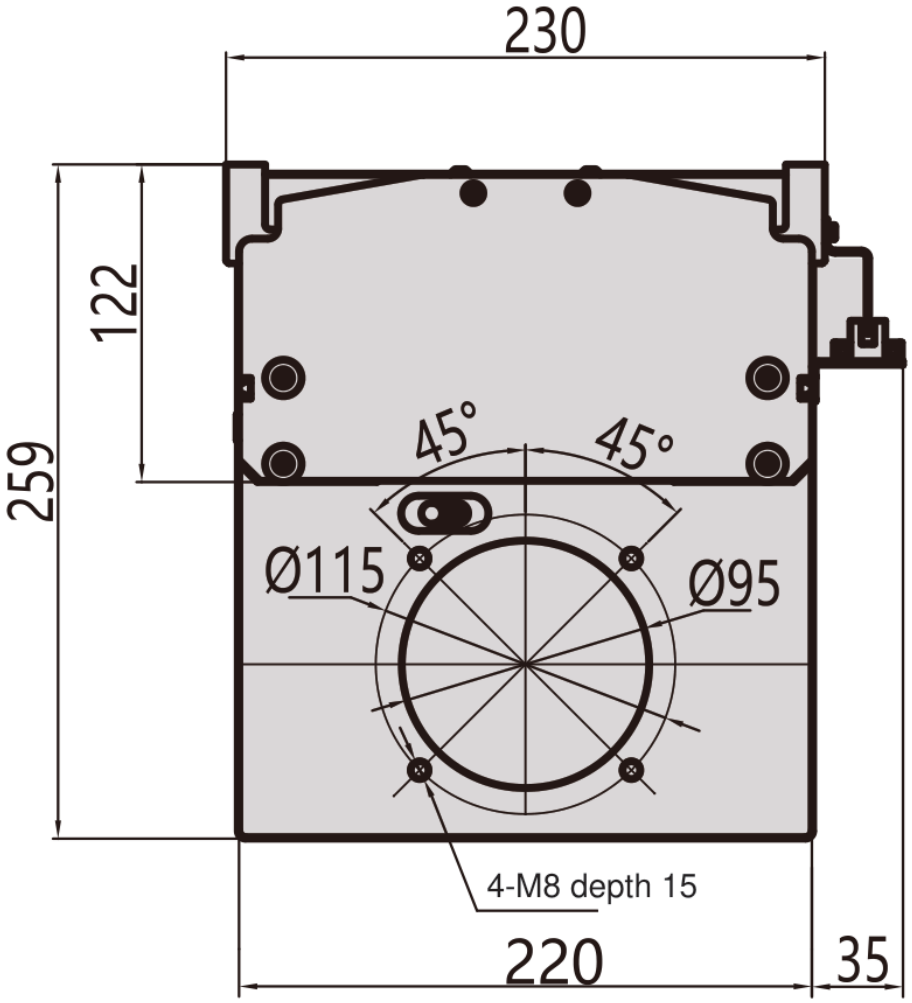

MF22 / ລຸ່ມ B

ພາບລວມການຕິດຕັ້ງ

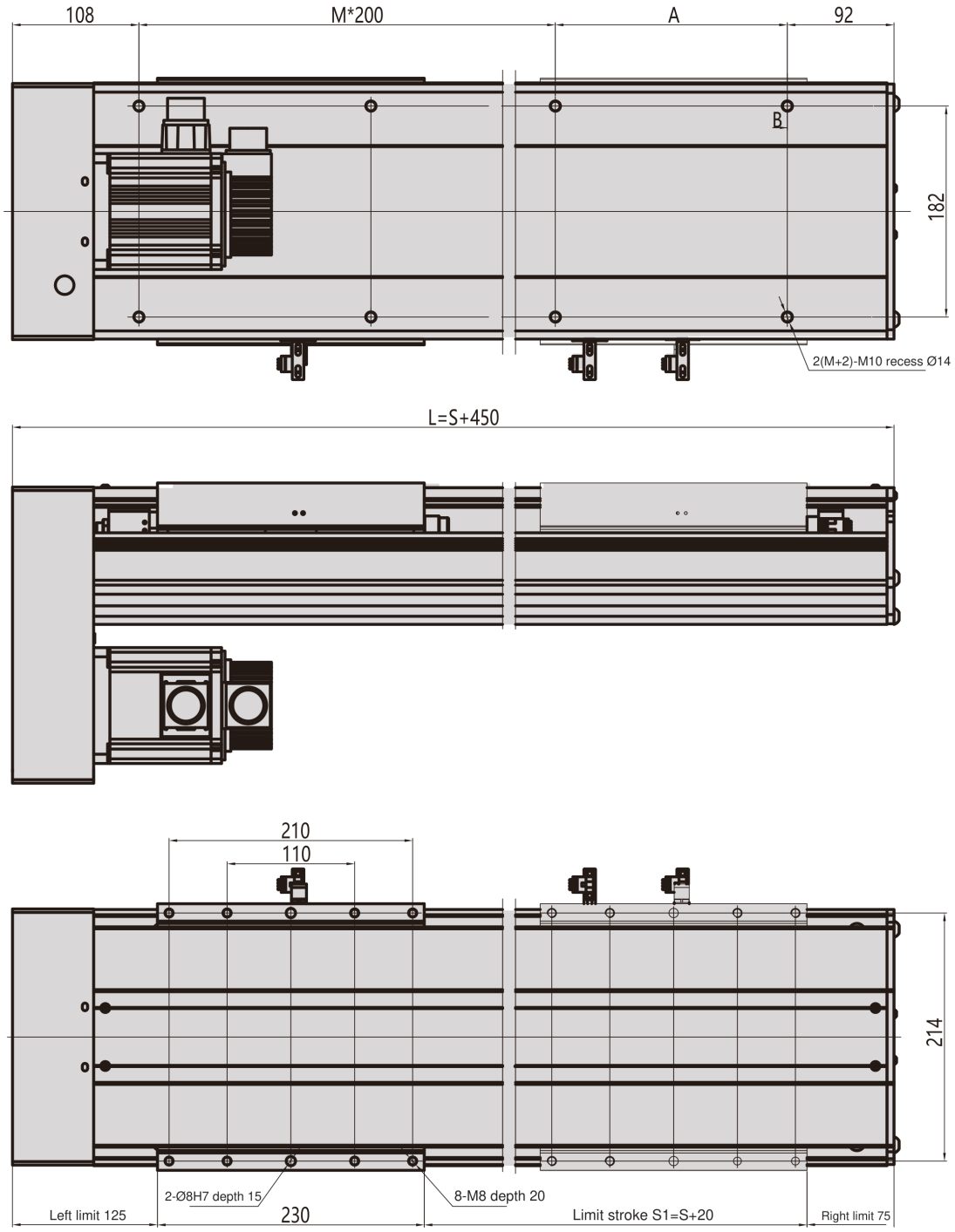

MF22 / ລຸ່ມ B

ຄວາມສໍາພັນຊະໂກ - ຄວາມຍາວ | ຕໍາແໜ່ງມໍເຕີ B (ລຸ່ມ)

ຄວາມຍາວລວມ L ເປັນໄປຕາມ S + 450 ໃນຖັນດຽວກັນຂອງຕາຕະລາງຕົ້ນທາງ

ຫົວໜ່ວຍຕາຕະລາງອີງແຫຼ່ງ; ສົ່ງນີ້ບໍ່ຢືນຢັນທຸກຫົວໜ່ວຍໃນແຜນ.

ຊະໂກ S (mm)	ຄວາມຍາວທັງໝົດ L (mm)	ມວນລາຍການ (kg)
100	550	25.5
150	600	26.5
200	650	27.5
250	700	28.5
300	750	29.5
350	800	30.5
400	850	31.5
450	900	32.5
500	950	33.5
550	1000	34.5
600	1050	35.5
650	1100	36.5
700	1150	37.5
750	1200	38.5
800	1250	39.5
850	1300	40.5
900	1350	41.5
950	1400	42.5
1000	1450	43.5
1050	1500	44.5
1200	1650	47.5
1400	1850	51.5
1600	2050	55.5
1800	2250	59.5
2000	2450	63.5