EDA80

高精度・高負荷サーボ電動シリンダ、ストロークカスタム対応 EDA80

製品

機械または生産ラインでの案内直線動作向けサーボ電動シリンダ。

技術仕様

リミットスイッチ	マグネットスイッチ
最大許容速度	**<=1000 mm/s**
最大許容推力	**<=20kN**
ピストンロッド回転角	**+/-0.3 deg**
伸縮長さ	**<=750 mm**
内径	**phi65 mm**

選定

推力・ストローク・速度は一つのデューティとして選んでください。カタログ最大値は他の最大値の同時適用を意味しません。発注前にねじリード、モータ取付、減速、負荷接続を確認してください。

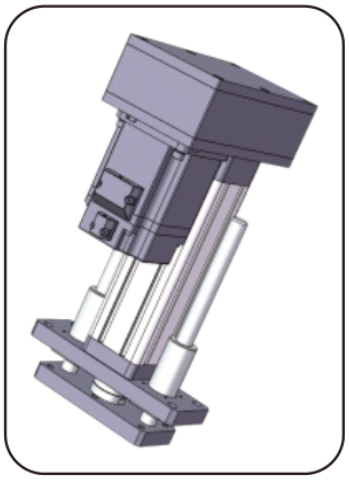

製品イラスト

基本パラメータ

(注：推力・ストローク・速度は実使用に合わせて組み合わせてください。三者の上限値は同時に使えません。)

外径	内径	最大許容推力	伸縮長さ	最大許容速度	許容最高速度 ピストンロッド回転角 リミットスイッチ	リミットスイッチ
80x80 mm	phi65 mm	<=20KN	<=750 mm	<=1000 mm/s	+/-0.3 deg	マグネットスイッチ

ドライブとモータのオプション

ボールねじリード	同期プーリー速度比（入力：出力）	同期プーリー速度比（入力：出力）	同期プーリー速度比（入力：出力）	直接取付できるモータ仕様	直接取付できるモータ仕様	直接取付できるモータ仕様	組み合わせ可能な減速機	組み合わせ可能な減速機
05mm	1:1	1.5:1	2:1	80A	100A	130A	60A	60A, 80A
10mm	1:1	1.5:1	2:1	80A	100A	130A	90A	60A, 80A, 100A, 130A
25mm	1:1	1.5:1	2:1	80A	100A	130A	115A	80 A , 100A , 130A, 180 A

emmy@htrobot.com www.htrobot.com

EDA80

電動シリンダー

ボールねじのパラメータ

(注：ボールねじのパラメータはストローク〈= 300mm に適用します。300mm を超えるストロークは技術担当へご相談ください。)

ボールねじ型式	種類	直径	ボールねじリード	Ca (KN)	Coa (KN)	ボールねじ剛性	ボール径	ねじ軸	細長比	位置決め精度	精度等級	位置決め精度	精度等級
SFNU2505-4	ボールねじ	25 mm	05mm	16.9 KN	48 KN	45Kgf/um	3.175mm	22K6	1:30	C5/+/-0.01		C7/+/-0.02	
SFNU2510-4	ボールねじ	25 mm	10mm	28.9 KN	71.5 KN	50Kgf/um	4.762mm	22K6	1:30	C5/+/-0.01		C7/+/-0.02	
SFA2525-1.8	ボールねじ	25 mm	25mm	8.2 KN	21.5 KN	22Kgf/um	3.175mm	22K6	1:30	C5/+/-0.01		C7/+/-0.02	

ベアリングのパラメータ

軸受型式	Cr (KN)	Cor (KN)
深溝玉 6206-ZZ x2	19.5 KN	11.3 KN
平面スラスト軸受 51206	29.3 KN	58 KN

タイミングプーリーとベルト

同期プーリ速度比	駆動歯車仕様	被動歯車仕様	駆動歯車の歯数	従動輪の歯数	タイミングプーリ中心距離	同期ベルト周長	同期ベルト幅
1:1	5M25T42	5M25T42	40	40	110mm	420	25mm
1.5:1	5M25T42	5M25T42	30	45	110mm	410	25mm
2:1	5M25T42	5M25T42	30	60	110mm	450	25mm

寸法対応表 (mm)

負荷接続方式	phiA	phiB	phiC	C	D	E	F	H	G	M
おねじ	phi65	phi50	-	40	65	3	12	-	46	M30x1.5
めねじ	phi65	phi50	-	40	25	3	-	-	46	M20
I 型コネクタ	phi65	phi50	phi30	-	150	3	30	51	46	-
ロッドエンド軸受	phi65	phi50	phi25	-	80	3	31	-	46	-
Y 継手	phi65	phi50	phi30	-	150	3	35	73	70	-

emmy@htrobot.com www.htrobot.com