CÓMO USAR ESTE ATLAS

Cada vista es el dibujo de catálogo de la variante o grupo de relación indicado. Use las etiquetas impresas, no una medición a escala. Son dibujos de referencia, no archivos CAD.

EDT-B-180 / Atlas de dibujos

Índice

Vista de reducción superior	1 vistas | páginas 2-2
Vista de reducción inferior	1 vistas | páginas 3-3
Variantes de eje	1 vistas | páginas 4-4

CONTACTO HTROBOT

Correo: emmy@htrobot.com

Sitio web: www.htrobot.com

EDT-B-180 | Dibujo dimensional

Dibujo de catálogo

EDT-B-180 vista de reducción superior dimensiones en mm

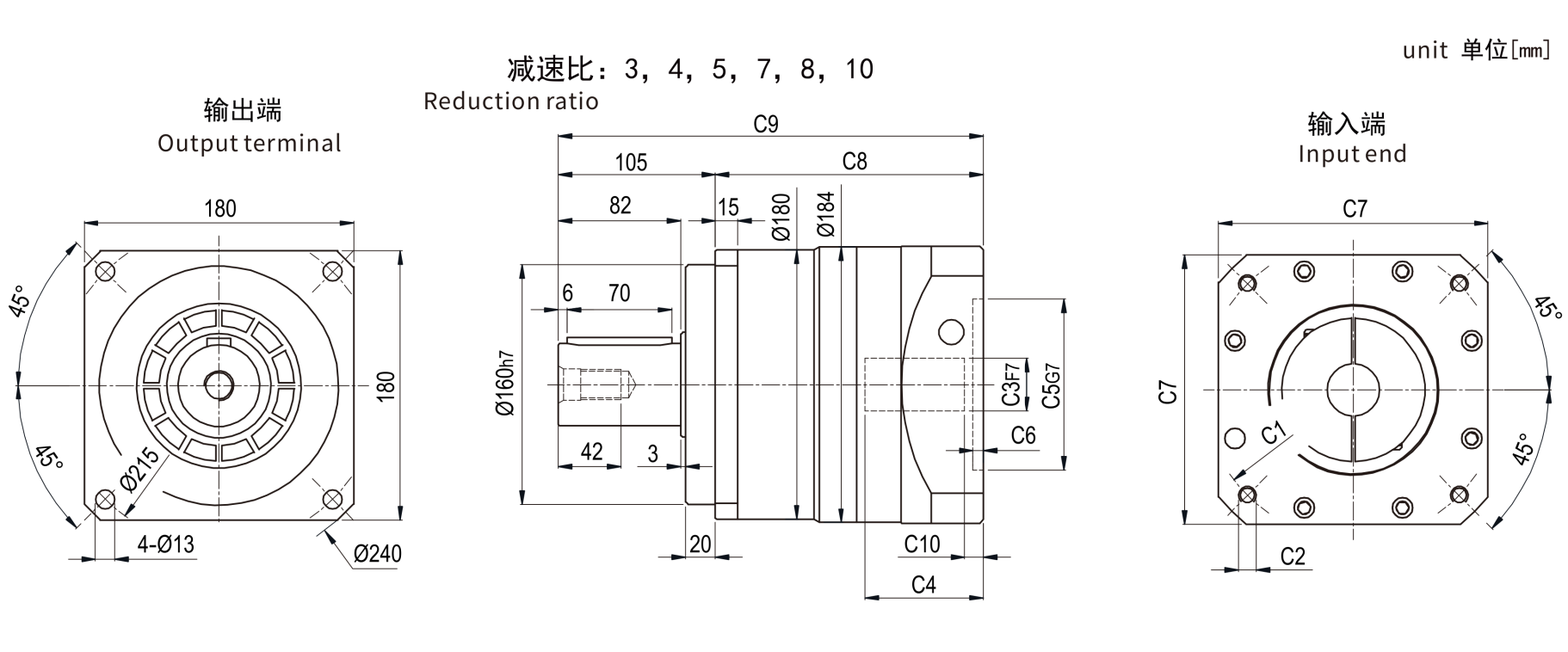

EDT-B-180 | Dibujo dimensional

Dibujo de catálogo

EDT-B-180 vista de reducción inferior dimensiones en mm

减速比：15，20，25，30，35，40，50，70，80，100

Reduction ratio

unit 单位[mm]

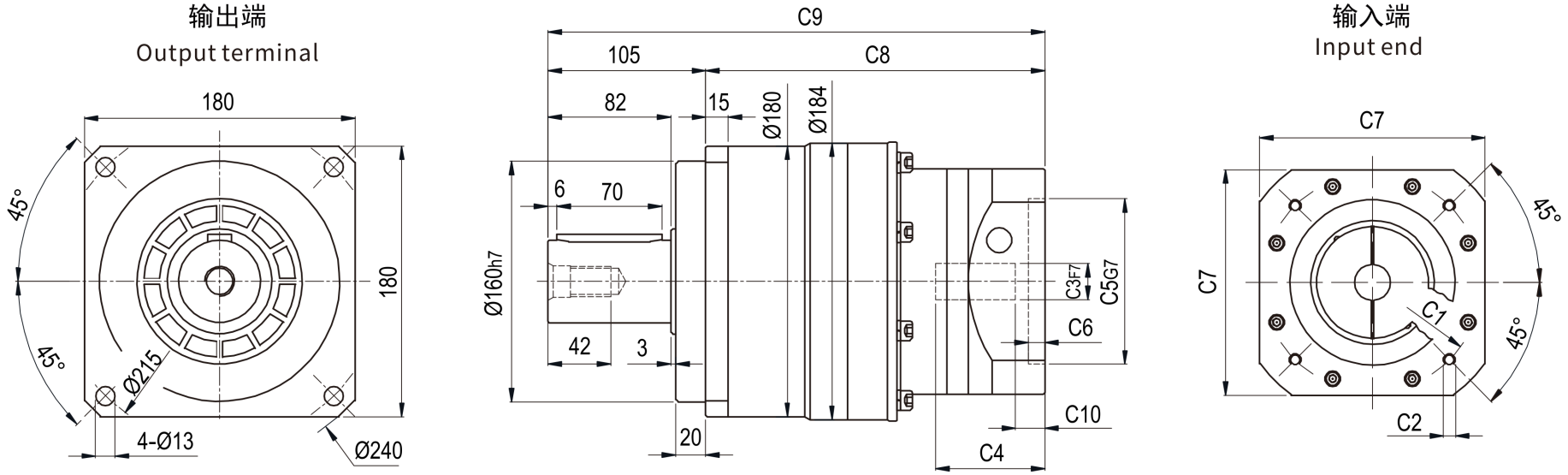

EDT-B-180 | Dibujo dimensional

Dibujo de catálogo

EDT-B-180 variantes de eje S1 izquierda / S2 derecha

