EDA 및 EDF 서보 전동 실린더

서보 전동 실린더는 회전을 안내 직선 추력으로 바꿉니다. 추력, 스트로크, 속도, 듀티, 하중 연결, 모터/감속기 옵션을 함께 선택하십시오.

HTROBOT

Tianjin에 기반한 HTROBOT는 산업용 리니어 모션과 다축 자동화에서 고객과 협력합니다. 제품군은 리니어 모듈, 가이드, 볼 스크루, 액추에이터, XYZ 스테이지를 모읍니다.

치수, 장착, 모션 배치를 명확히 하기 위해 엔지니어링 도면 및 적용 논의를 지원합니다. 목표 이동, 하중, 속도, 운전 환경과 기존 도면 또는 참조 이미지를 공유하십시오.

선정 참고

- 추력, 스트로크, 속도 한계는 카탈로그 최댓값입니다. 의도한 듀티에 대해 함께 확인하십시오.
- 스크루 리드, 모터 설치, 기어 감속, 하중 연결이 최종 액추에이터를 바꿉니다.
- 도면 아틀라스는 카탈로그 뷰를 보여 줍니다. CAD 파일이나 선정된 구성이 아닙니다.

모델 범위

모델	추력	스트로크	속도
EDA40	<=0.5kN	<=360 mm	<=250 mm/s
EDA50	<=1.5kN	<=360 mm	<=500 mm/s
EDA60	<=2.7kN	<=800 mm	<=500 mm/s
EDA60Z	<=5kN	<=800 mm	<=500 mm/s
EDA75	<=6.8kN	<=600 mm	<=500 mm/s
EDA75Z	<=8kN	<=600 mm	<=500 mm/s
EDA80	<=20kN	<=750 mm	<=1000 mm/s
EDA94	<=30kN	<=960 mm	<=1000 mm/s
EDA94Z	<=30kN	<=960 mm	<=1000 mm/s
EDA115	<=50kN	<=2000mm	<=250 mm/s
EDA135	<=100kN	<=2000mm	<=250 mm/s
EDA140	<=130kN	<=2000mm	<=250 mm/s
EDA160	<=180kN	<=2000mm	<=250 mm/s
EDA180	<=250kN	<=2000mm	<=250 mm/s
EDA245	<=400kN	<=2000mm	<=250 mm/s
EDA300	<=600kN	<=2000mm	<=250 mm/s
EDF90	<=100KG	<=1800mm	<=50 mm/s

HTROBOT에 문의

이메일: emmy@htrobot.com

웹사이트: www.htrobot.com

EDA40

고정밀·고하중 서보 전동 실린더, 스트로크 맞춤 가능 EDA40

제품

기계 또는 생산 라인의 안내 직선 운동용 서보 전동 실린더.

기술 사양

내경	**phi30 mm**
리미트 스위치	마그네틱 스위치
최대 허용 속도	**<=250 mm/s**
최대 허용 추력	**<=0.5kN**
피스톤 로드 회전각	**+/-0.3 deg**
신장 가능 길이	**<=360 mm**

선정

추력, 스트로크, 속도는 하나의 듀티로 선택하십시오. 카탈로그 최댓값이 다른 최댓값의 동시 적용을 뜻하지 않습니다. 주문 전에 스크루 리드, 모터 설치, 감속, 하중 연결을 확인하십시오.

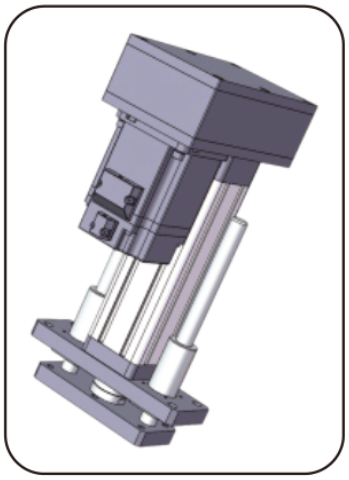

제품 일러스트

EDA50

고정밀·고하중 서보 전동 실린더, 스트로크 맞춤 가능 EDA50

제품

기계 또는 생산 라인의 안내 직선 운동용 서보 전동 실린더.

기술 사양

내경	**phi40 mm**
리미트 스위치	마그네틱 스위치
최대 허용 속도	**<=500 mm/s**
최대 허용 추력	**<=1.5kN**
피스톤 로드 회전각	**+/-0.3 deg**
신장 가능 길이	**<=360 mm**

선정

추력, 스트로크, 속도는 하나의 듀티로 선택하십시오. 카탈로그 최댓값이 다른 최댓값의 동시 적용을 뜻하지 않습니다. 주문 전에 스크루 리드, 모터 설치, 감속, 하중 연결을 확인하십시오.



제품 일러스트

EDA60

고정밀·고하중 서보 전동 실린더, 스트로크 맞춤 가능 EDA60

제품

기계 또는 생산 라인의 안내 직선 운동용 서보 전동 실린더.

기술 사양

내경	**phi50 mm**
리미트 스위치	마그네틱 스위치
최대 허용 속도	**<=500 mm/s**
최대 허용 추력	**<=2.7kN**
피스톤 로드 회전각	**+/-0.3 deg**
신장 가능 길이	**<=800 mm**

선정

추력, 스트로크, 속도는 하나의 듀티로 선택하십시오. 카탈로그 최댓값이 다른 최댓값의 동시 적용을 뜻하지 않습니다. 주문 전에 스크루 리드, 모터 설치, 감속, 하중 연결을 확인하십시오.

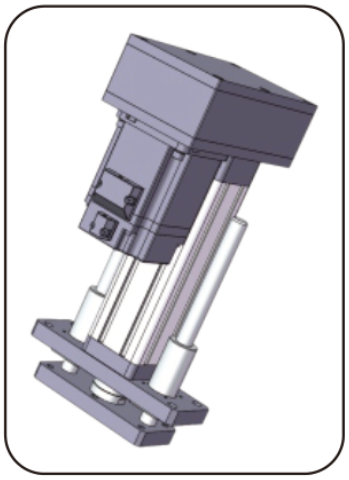

제품 일러스트

EDA60Z

고정밀·고하중 서보 전동 실린더, 스트로크 맞춤 가능 EDA60Z

제품

기계 또는 생산 라인의 안내 직선 운동용 서보 전동 실린더.

기술 사양

리미트 스위치	마그네틱 스위치
최대 허용 속도	**<=500 mm/s**
최대 허용 추력	**<=5kN**
피스톤 로드 회전각	**+/-0.3 deg**
신장 가능 길이	**<=800 mm**
내경	**phi50 mm**

선정

추력, 스트로크, 속도는 하나의 듀티로 선택하십시오. 카탈로그 최댓값이 다른 최댓값의 동시 적용을 뜻하지 않습니다. 주문 전에 스크루 리드, 모터 설치, 감속, 하중 연결을 확인하십시오.

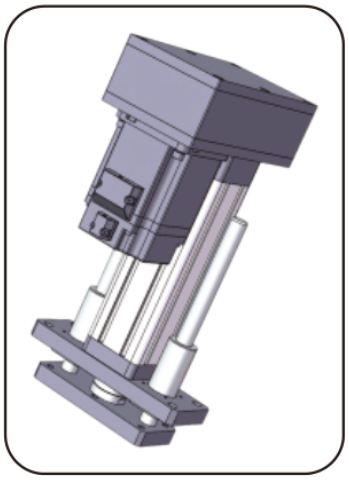

제품 일러스트

EDA75

고정밀·고하중 서보 전동 실린더, 스트로크 맞춤 가능 EDA75

제품

기계 또는 생산 라인의 안내 직선 운동용 서보 전동 실린더.

기술 사양

리미트 스위치	마그네틱 스위치
최대 허용 속도	**<=500 mm/s**
최대 허용 추력	**<=6.8kN**
피스톤 로드 회전각	**+/-0.3 deg**
신장 가능 길이	**<=600 mm**
내경	**phi63 mm**

선정

추력, 스트로크, 속도는 하나의 듀티로 선택하십시오. 카탈로그 최댓값이 다른 최댓값의 동시 적용을 뜻하지 않습니다. 주문 전에 스크루 리드, 모터 설치, 감속, 하중 연결을 확인하십시오.

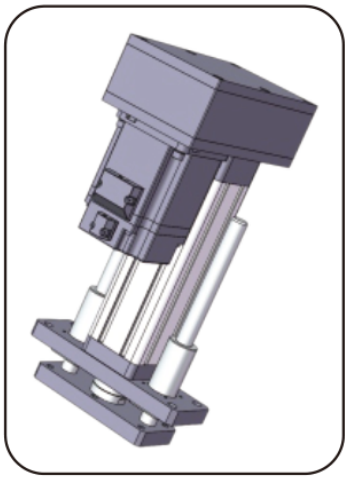

제품 일러스트

EDA75Z

고정밀·고하중 서보 전동 실린더, 스트로크 맞춤 가능 EDA75Z

제품

기계 또는 생산 라인의 안내 직선 운동용 서보 전동 실린더.

기술 사양

리미트 스위치	마그네틱 스위치
최대 허용 속도	**<=500 mm/s**
최대 허용 추력	**<=8kN**
피스톤 로드 회전각	**+/-0.3 deg**
신장 가능 길이	**<=600 mm**
내경	**phi63 mm**

선정

추력, 스트로크, 속도는 하나의 듀티로 선택하십시오. 카탈로그 최댓값이 다른 최댓값의 동시 적용을 뜻하지 않습니다. 주문 전에 스크루 리드, 모터 설치, 감속, 하중 연결을 확인하십시오.

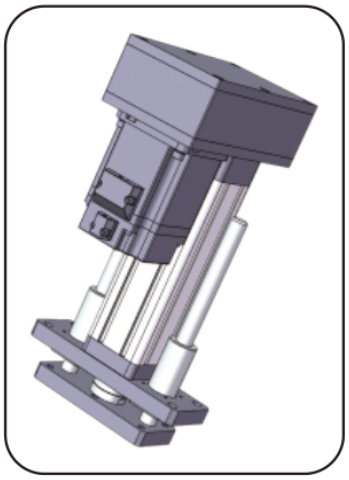

제품 일러스트

EDA80

고정밀·고하중 서보 전동 실린더, 스트로크 맞춤 가능 EDA80

제품

기계 또는 생산 라인의 안내 직선 운동용 서보 전동 실린더.

기술 사양

리미트 스위치	마그네틱 스위치
최대 허용 속도	**<=1000 mm/s**
최대 허용 추력	**<=20kN**
피스톤 로드 회전각	**+/-0.3 deg**
신장 가능 길이	**<=750 mm**
내경	**phi65 mm**

선정

추력, 스트로크, 속도는 하나의 듀티로 선택하십시오. 카탈로그 최댓값이 다른 최댓값의 동시 적용을 뜻하지 않습니다. 주문 전에 스크루 리드, 모터 설치, 감속, 하중 연결을 확인하십시오.

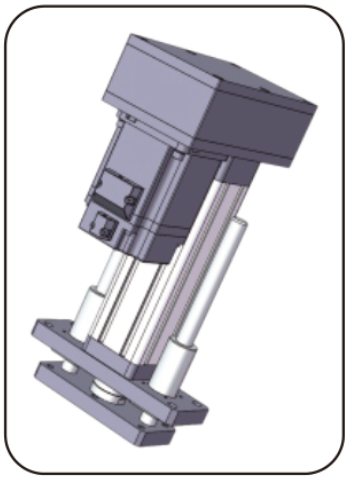

제품 일러스트

EDA94

고정밀·고하중 서보 전동 실린더, 스트로크 맞춤 가능 EDA94

제품

기계 또는 생산 라인의 안내 직선 운동용 서보 전동 실린더.

기술 사양

리미트 스위치	마그네틱 스위치
최대 허용 속도	**<=1000 mm/s**
최대 허용 추력	**<=30kN**
피스톤 로드 회전각	**+/-0.3 deg**
신장 가능 길이	**<=960 mm**
내경	**phi80mm**

선정

추력, 스트로크, 속도는 하나의 듀티로 선택하십시오. 카탈로그 최댓값이 다른 최댓값의 동시 적용을 뜻하지 않습니다. 주문 전에 스크루 리드, 모터 설치, 감속, 하중 연결을 확인하십시오.

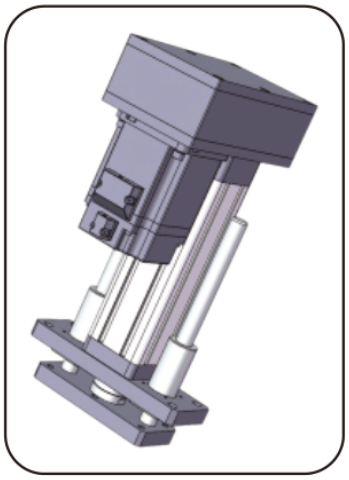

제품 일러스트

EDA94Z

고정밀·고하중 서보 전동 실린더, 스트로크 맞춤 가능 EDA94Z

제품

기계 또는 생산 라인의 안내 직선 운동용 서보 전동 실린더.

기술 사양

리미트 스위치	마그네틱 스위치
최대 허용 속도	**<=1000 mm/s**
최대 허용 추력	**<=30kN**
피스톤 로드 회전각	**+/-0.3 deg**
신장 가능 길이	**<=960 mm**
내경	**phi80mm**

선정

추력, 스트로크, 속도는 하나의 듀티로 선택하십시오. 카탈로그 최댓값이 다른 최댓값의 동시 적용을 뜻하지 않습니다. 주문 전에 스크루 리드, 모터 설치, 감속, 하중 연결을 확인하십시오.

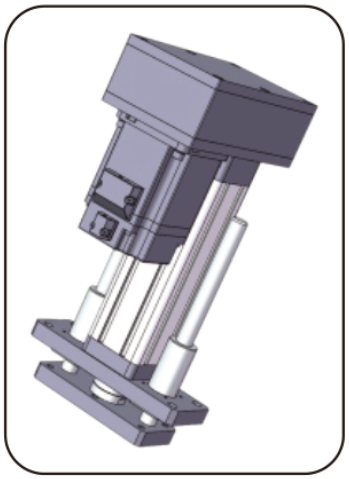

제품 일러스트

EDA115

고정밀·고하중 서보 전동 실린더, 스트로크 맞춤 가능 EDA115

제품

기계 또는 생산 라인의 안내 직선 운동용 서보 전동 실린더.

기술 사양

리미트 스위치	마그네틱 스위치
최대 허용 속도	**<=250 mm/s**
최대 허용 추력	**<=50kN**
피스톤 로드 회전각	**+/-0.3 deg**
신장 가능 길이	**<=2000mm**
내경	**phi100mm**

선정

추력, 스트로크, 속도는 하나의 듀티로 선택하십시오. 카탈로그 최댓값이 다른 최댓값의 동시 적용을 뜻하지 않습니다. 주문 전에 스크루 리드, 모터 설치, 감속, 하중 연결을 확인하십시오.

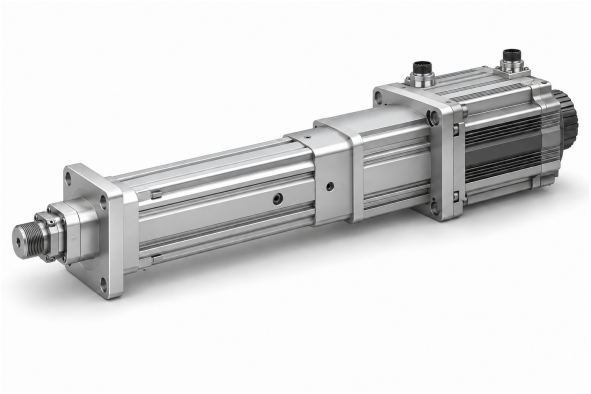

제품 일러스트

EDA135

고정밀·고하중 서보 전동 실린더, 스트로크 맞춤 가능 EDA135 EDA135

제품

기계 또는 생산 라인의 안내 직선 운동용 서보 전동 실린더.

기술 사양

리미트 스위치	마그네틱 스위치 근접 스위치
최대 허용 속도	**<=250 mm/s**
최대 허용 추력	**<=100kN**
피스톤 로드 회전각	**+/-0.3 deg**
신장 가능 길이	**<=2000mm**
내경	**phi120mm**

선정

추력, 스트로크, 속도는 하나의 듀티로 선택하십시오. 카탈로그 최댓값이 다른 최댓값의 동시 적용을 뜻하지 않습니다. 주문 전에 스크루 리드, 모터 설치, 감속, 하중 연결을 확인하십시오.

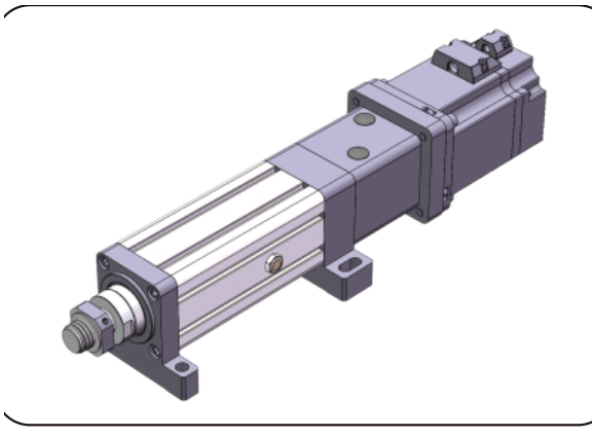

제품 일러스트

EDA140

고정밀·고하중 서보 전동 실린더, 스트로크 맞춤 가능 EDA140 EDA140

제품

기계 또는 생산 라인의 안내 직선 운동용 서보 전동 실린더.

기술 사양

리미트 스위치	근접 스위치
최대 허용 속도	**<=250 mm/s**
최대 허용 추력	**<=130kN**
피스톤 로드 회전각	**+/-0.3 deg**
신장 가능 길이	**<=2000mm**
내경	**phi110mm**

선정

추력, 스트로크, 속도는 하나의 듀티로 선택하십시오. 카탈로그 최댓값이 다른 최댓값의 동시 적용을 뜻하지 않습니다. 주문 전에 스크루 리드, 모터 설치, 감속, 하중 연결을 확인하십시오.

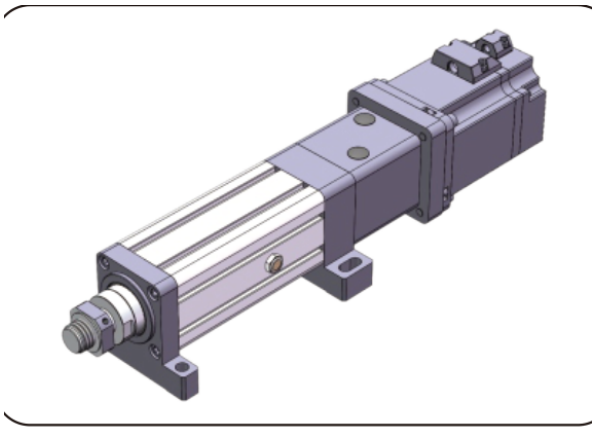

제품 일러스트

EDA160

고정밀·고하중 서보 전동 실린더, 스트로크 맞춤 가능 EDA160 EDA160

제품

기계 또는 생산 라인의 안내 직선 운동용 서보 전동 실린더.

기술 사양

리미트 스위치	근접 스위치
최대 허용 속도	**<=250 mm/s**
최대 허용 추력	**<=180kN**
피스톤 로드 회전각	**+/-0.3 deg**
신장 가능 길이	**<=2000mm**
내경	**phi140mm**

선정

추력, 스트로크, 속도는 하나의 듀티로 선택하십시오. 카탈로그 최댓값이 다른 최댓값의 동시 적용을 뜻하지 않습니다. 주문 전에 스크루 리드, 모터 설치, 감속, 하중 연결을 확인하십시오.

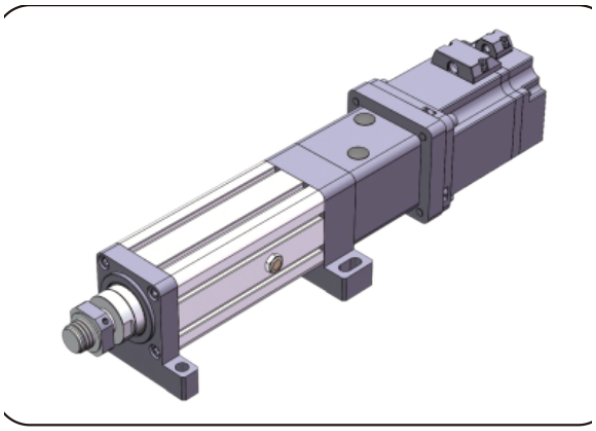

제품 일러스트

EDA180

고정밀·고하중 서보 전동 실린더, 스트로크 맞춤 가능 EDA180 EDA180

제품

기계 또는 생산 라인의 안내 직선 운동용 서보 전동 실린더.

기술 사양

리미트 스위치	근접 스위치
최대 허용 속도	**<=250 mm/s**
최대 허용 추력	**<=250kN**
피스톤 로드 회전각	**+/-0.3 deg**
신장 가능 길이	**<=2000mm**
내경	**phi160mm**

선정

추력, 스트로크, 속도는 하나의 듀티로 선택하십시오. 카탈로그 최댓값이 다른 최댓값의 동시 적용을 뜻하지 않습니다. 주문 전에 스크루 리드, 모터 설치, 감속, 하중 연결을 확인하십시오.

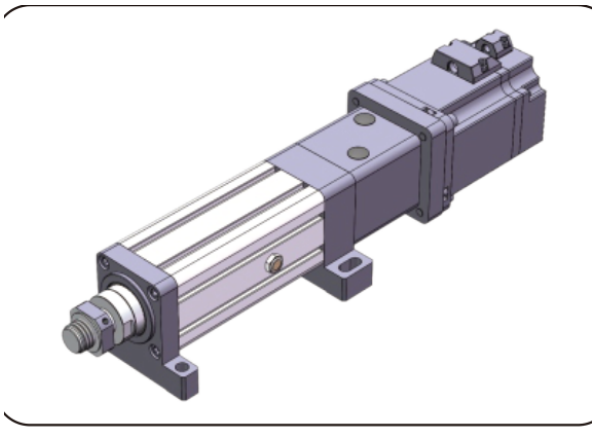

제품 일러스트

EDA245

고정밀·고하중 서보 전동 실린더, 스트로크 맞춤 가능 EDA245

제품

기계 또는 생산 라인의 안내 직선 운동용 서보 전동 실린더.

기술 사양

리미트 스위치	근접 스위치
최대 허용 속도	**<=250 mm/s**
최대 허용 추력	**<=400kN**
피스톤 로드 회전각	**+/-0.3 deg**
신장 가능 길이	**<=2000mm**
내경	**phi180mm**

선정

추력, 스트로크, 속도는 하나의 듀티로 선택하십시오. 카탈로그 최댓값이 다른 최댓값의 동시 적용을 뜻하지 않습니다. 주문 전에 스크루 리드, 모터 설치, 감속, 하중 연결을 확인하십시오.

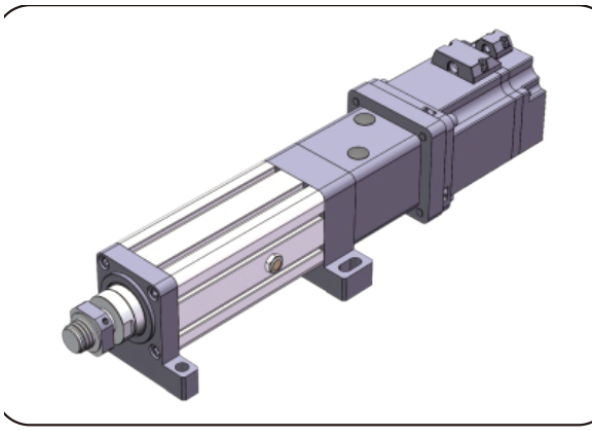

제품 일러스트

EDA300

고정밀·고하중 서보 전동 실린더, 스트로크 맞춤 가능 EDA300

제품

기계 또는 생산 라인의 안내 직선 운동용 서보 전동 실린더.

기술 사양

리미트 스위치	근접 스위치
최대 허용 속도	**<=250 mm/s**
최대 허용 추력	**<=600kN**
피스톤 로드 회전각	**+/-0.3 deg**
신장 가능 길이	**<=2000mm**
내경	**phi230mm**

선정

추력, 스트로크, 속도는 하나의 듀티로 선택하십시오. 카탈로그 최댓값이 다른 최댓값의 동시 적용을 뜻하지 않습니다. 주문 전에 스크루 리드, 모터 설치, 감속, 하중 연결을 확인하십시오.

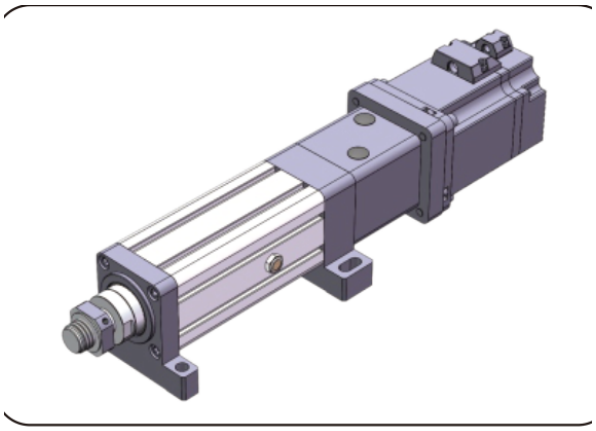

제품 일러스트

EDF90

고정밀·고하중 서보 전동 실린더, 스트로크 맞춤 가능 EDF94

제품

기계 또는 생산 라인의 안내 직선 운동용 서보 전동 실린더.

기술 사양

외경	**phi90 mm**
최대 허용 추력	**<=100KG**
확장 길이	**<=1800mm**
최대 허용 속도	**<=50 mm/s**

선정

추력, 스트로크, 속도는 하나의 듀티로 선택하십시오. 카탈로그 최댓값이 다른 최댓값의 동시 적용을 뜻하지 않습니다. 주문 전에 스크루 리드, 모터 설치, 감속, 하중 연결을 확인하십시오.

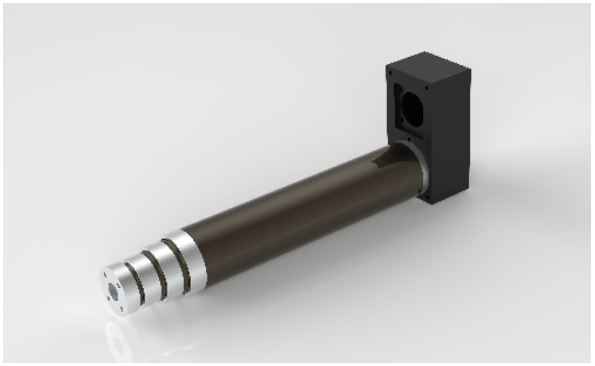

제품 일러스트