MS21 Dimensiones

Vistas de dimensiones e instalación. Las unidades son las etiquetas impresas en cada vista.

Estos dibujos no seleccionan una carrera. Confirme el montaje respecto a la configuración que pida.

tipo abierto: 1 vistas. vista 1

tipo antipolvo: 2 vistas. vista 1, vista 2

tipo abierto: 1 vistas. resumen de ingeniería

tipo antipolvo: 1 vistas. resumen de ingeniería

MS21 · tipo abierto · vista 1

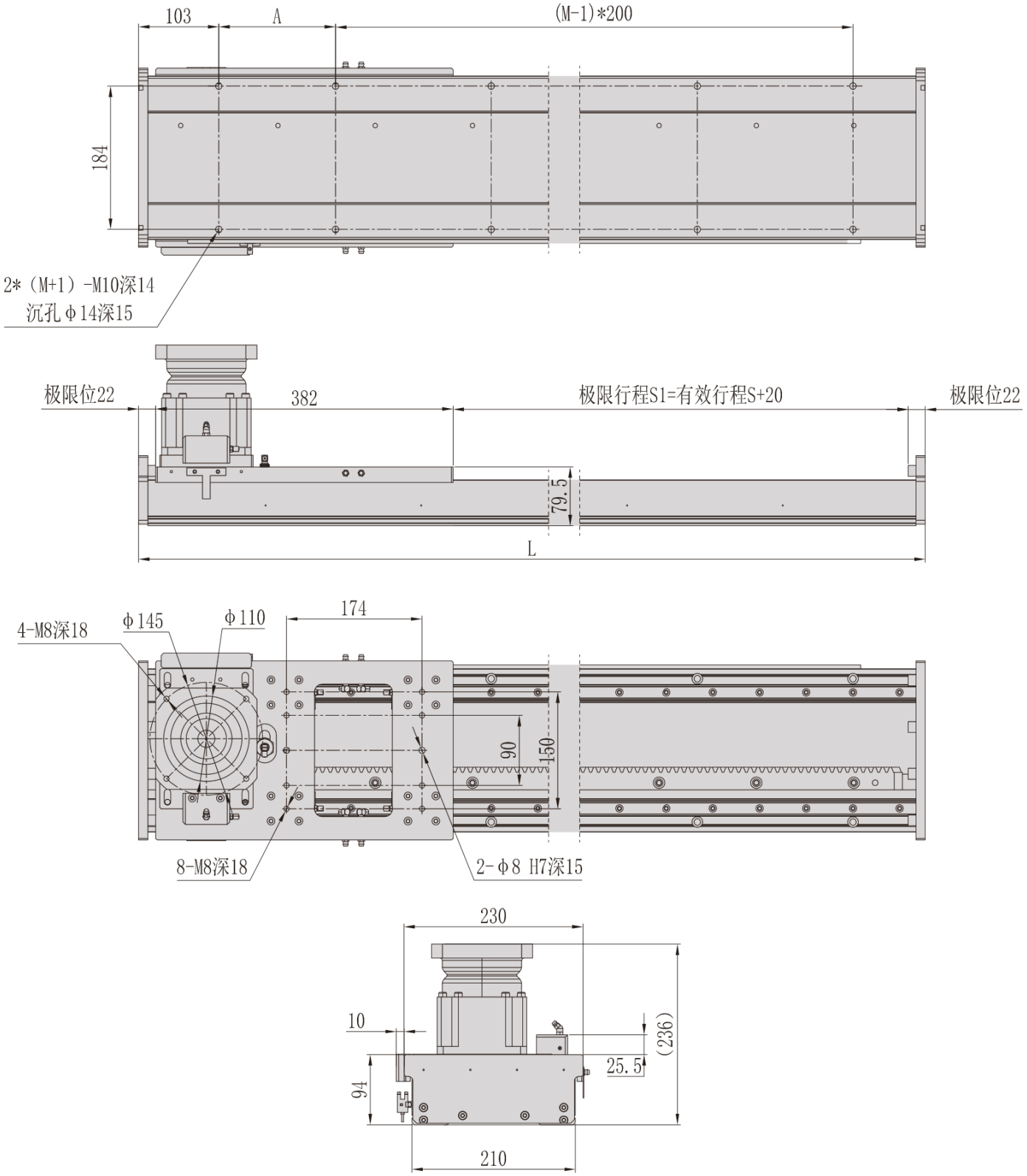

MS21 · tipo antipolvo · vista 1

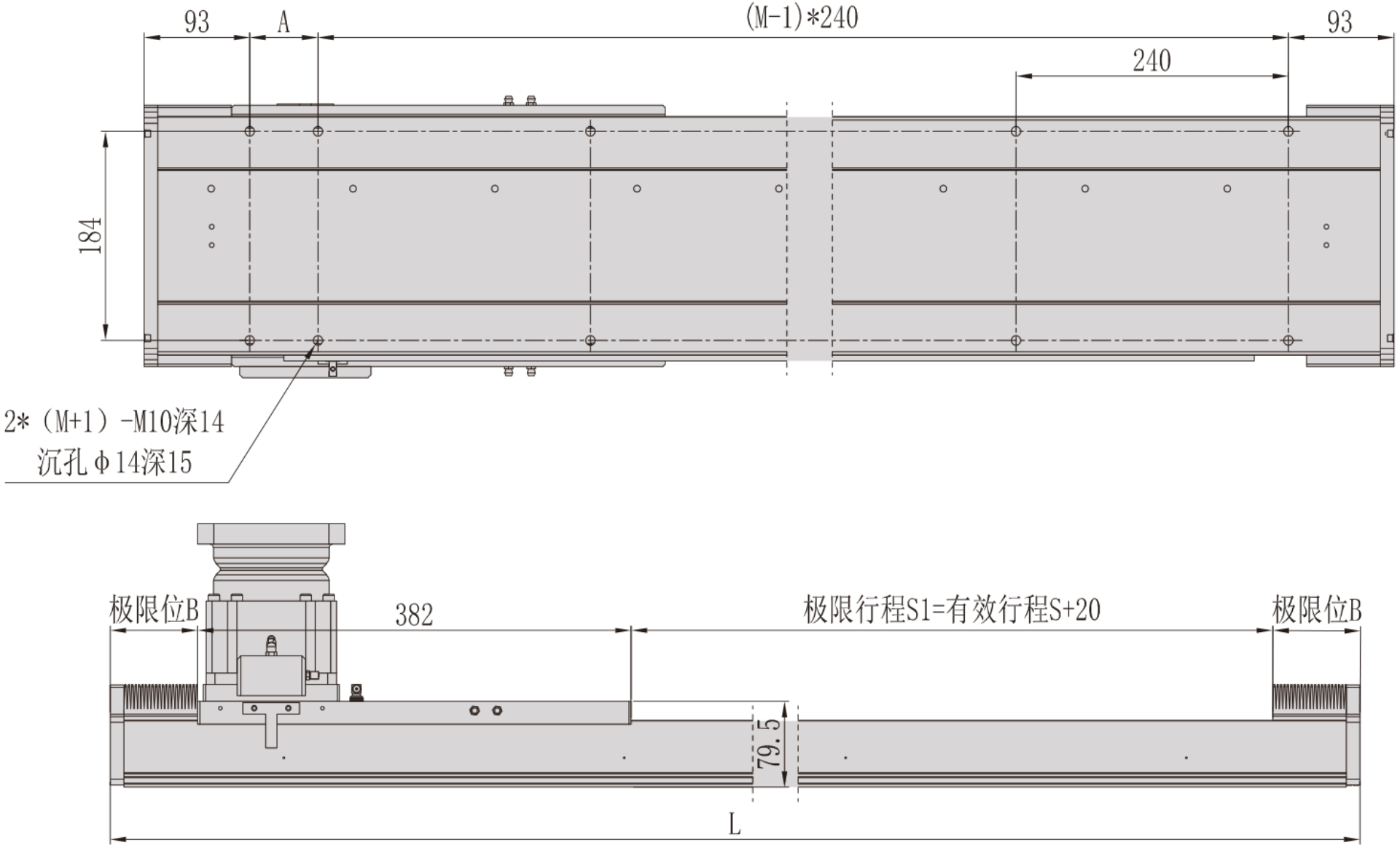

MS21 · tipo antipolvo · vista 2

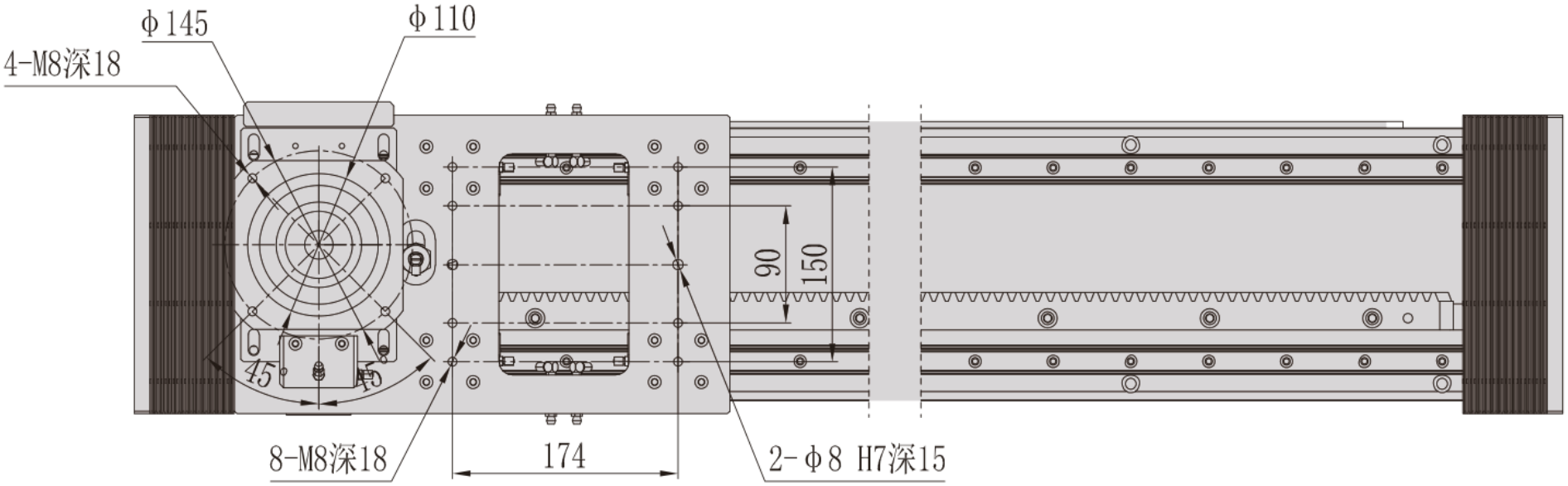

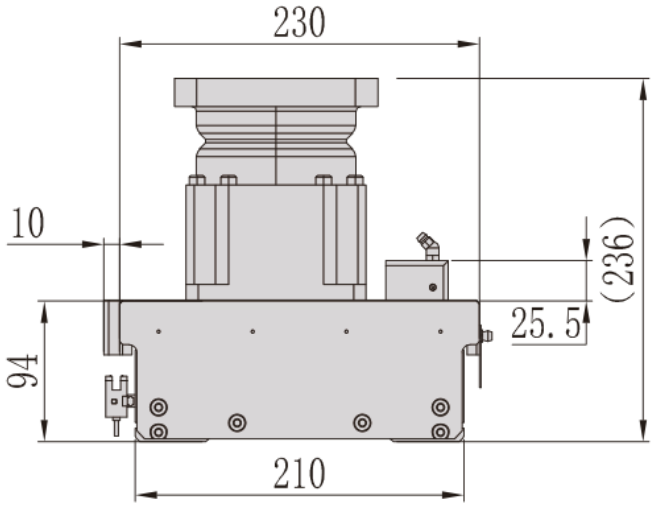

MS21 · tipo abierto · resumen de ingeniería

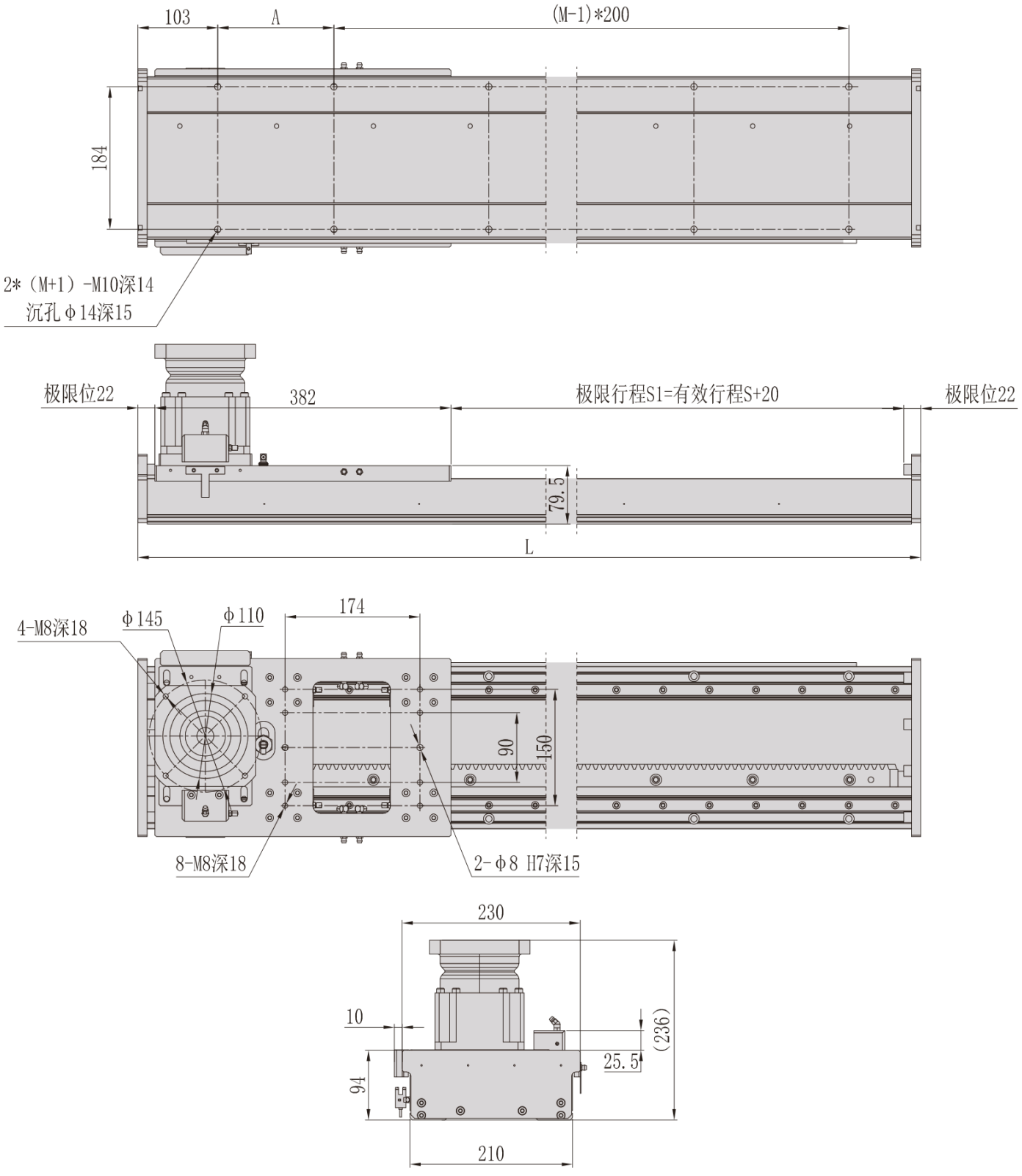

MS21 · tipo antipolvo · resumen de ingeniería

