MC135 / 図面アトラス

寸法と取付

モータ取付別にまとめた独立ビュー。

図面単位は未検証；元の寸法ラベルは保持します。

参照寸法です。構成の取付とストロークを確認してください。

寸法はラベル表示を用い、図面を縮尺しないでください。

外側 **C** 5 図 | 頁 2-4

内側 **D** 5 図 | 頁 5-7

左側 **L** 5 図 | 頁 8-10

右側 **R** 5 図 | 頁 11-13

下側 **B** 5 図 | 頁 14-16

製品仕様と選定ガイダンスは別途提供されます。

構成固有の寸法または実 CAD ファイルは HTROBOT へご連絡ください。

MC135 / 外側 C

図 1

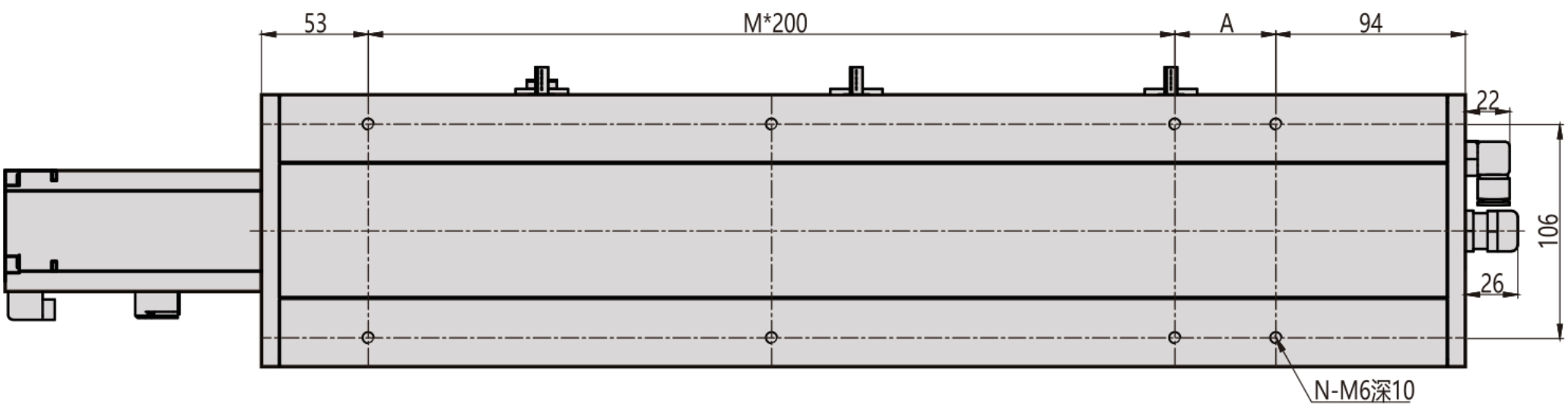

図 2

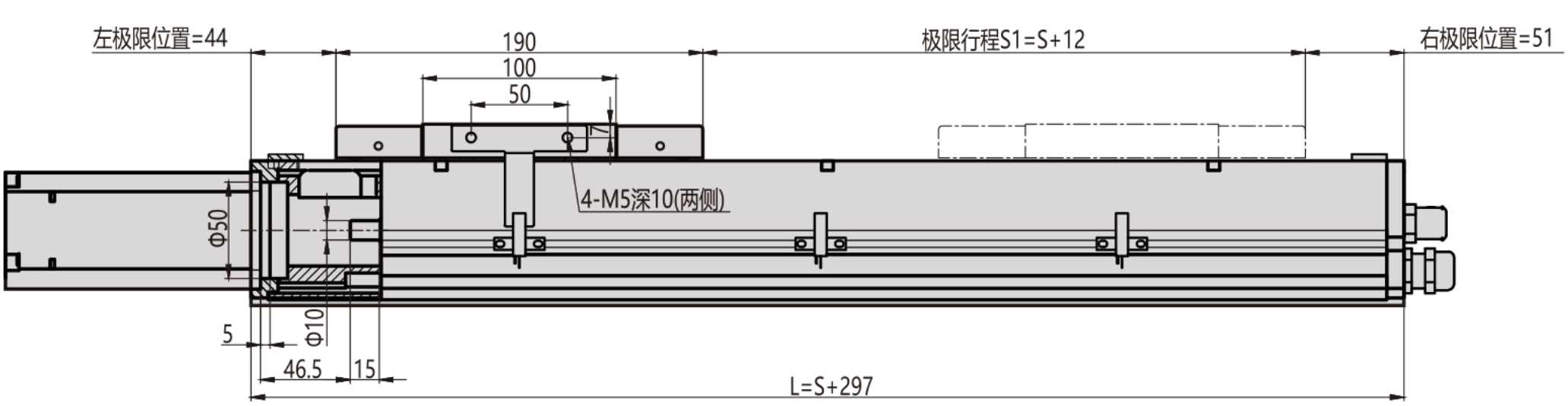

図 3

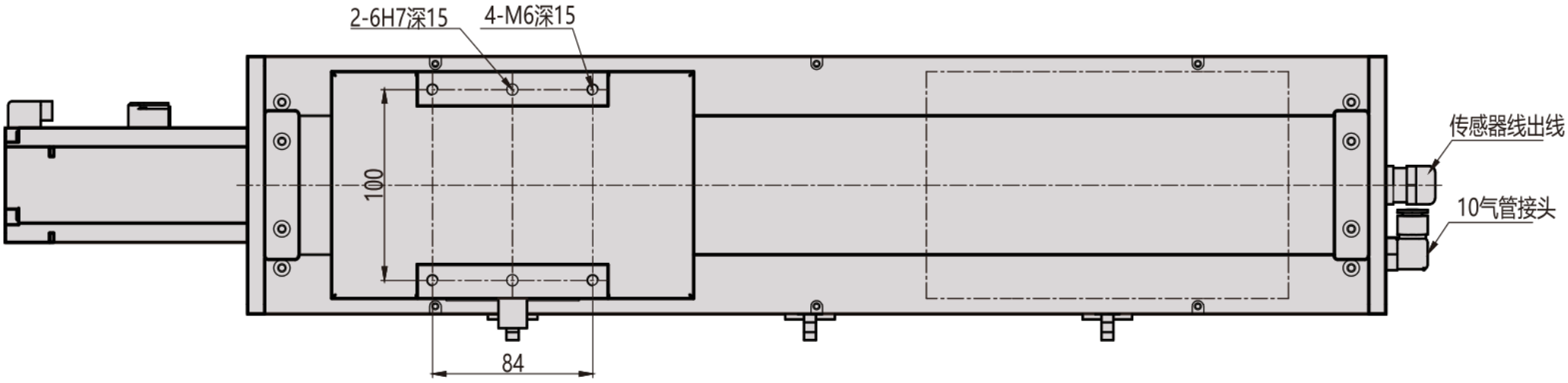

MC135 / 外側 C

断面フランジ

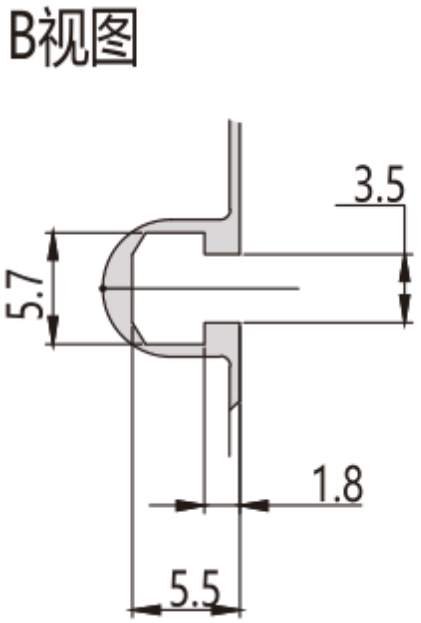

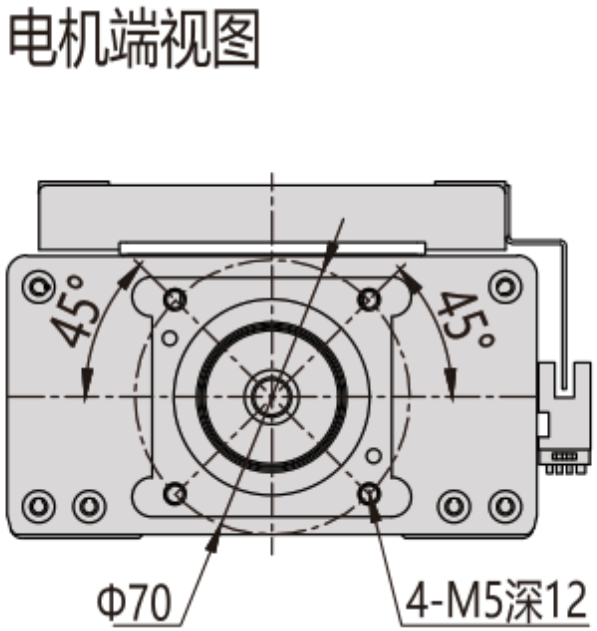

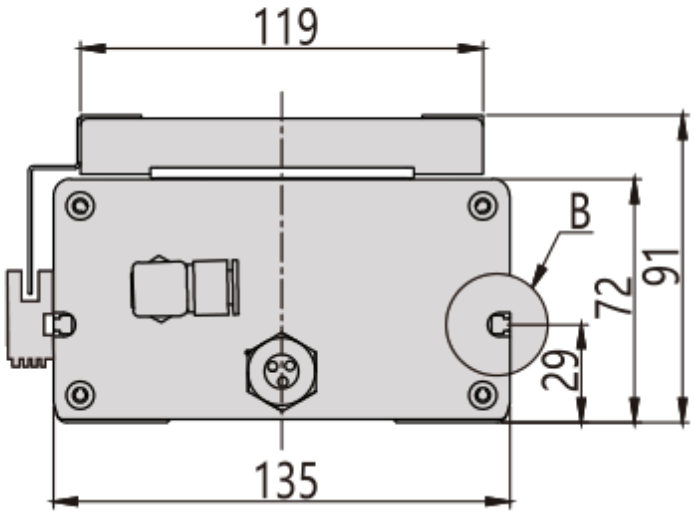

MC135 / 外側 C

取付概要

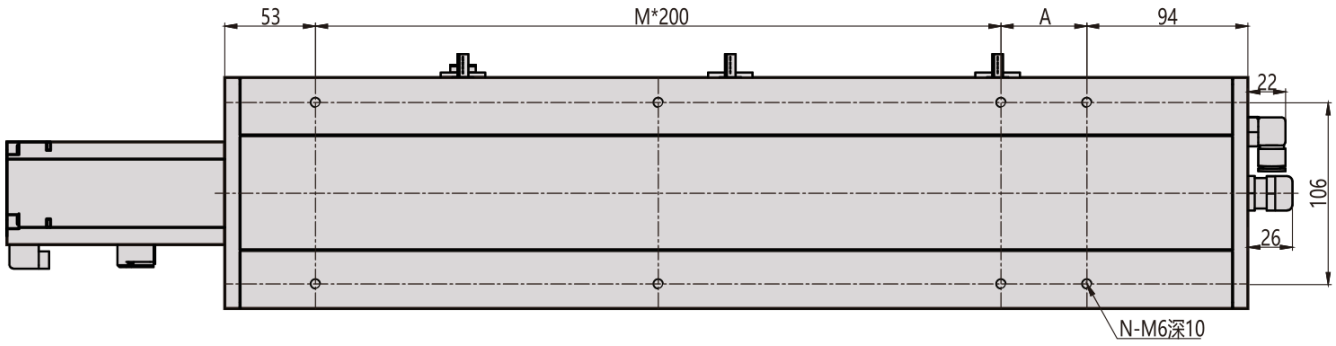

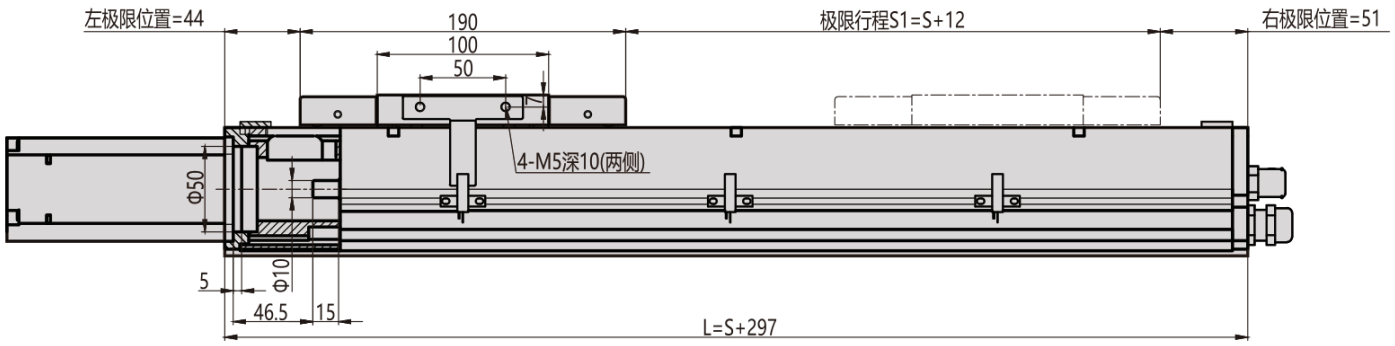

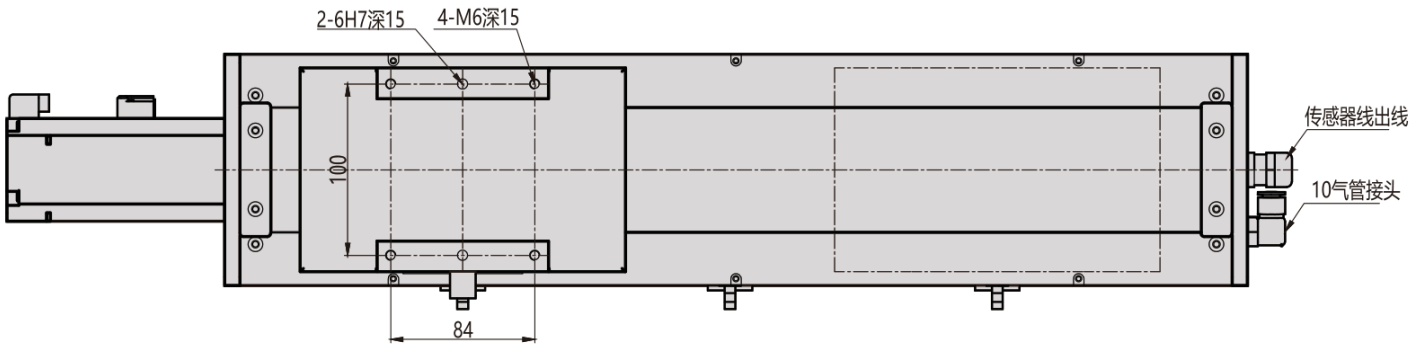

MC135 / 内側 D

図 1

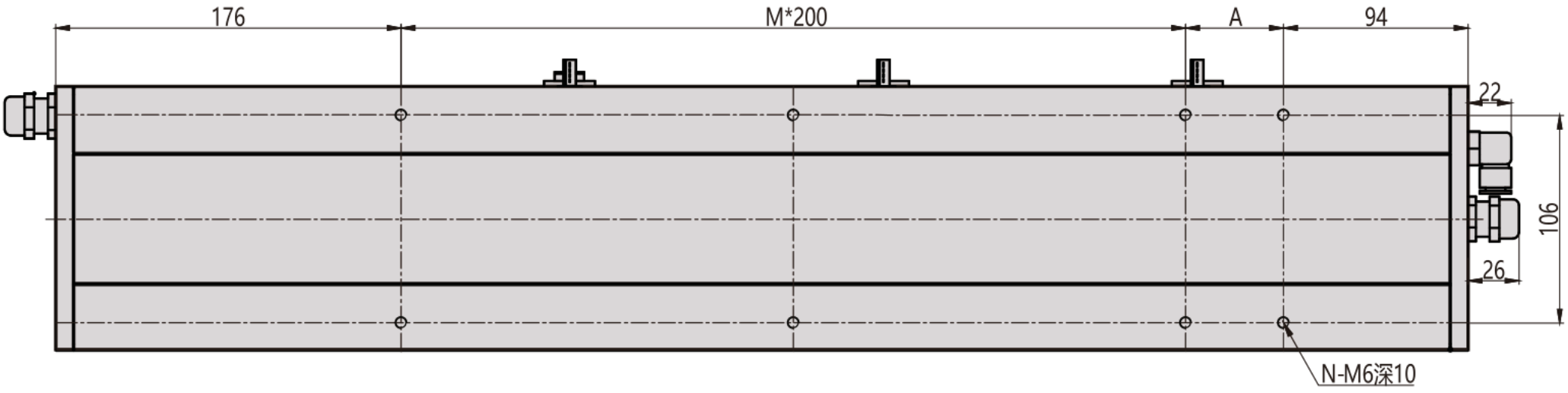

図 2

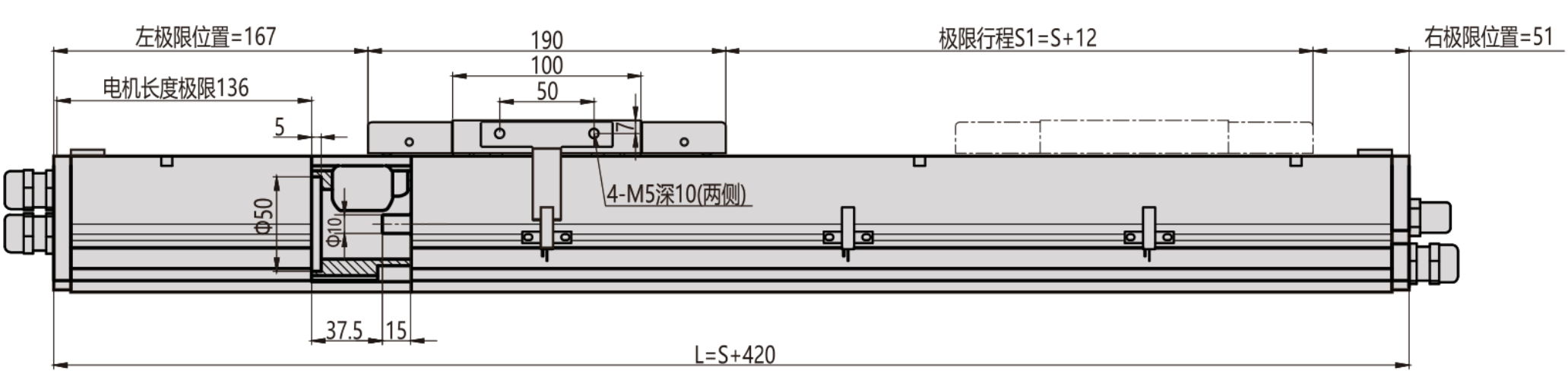

図 3

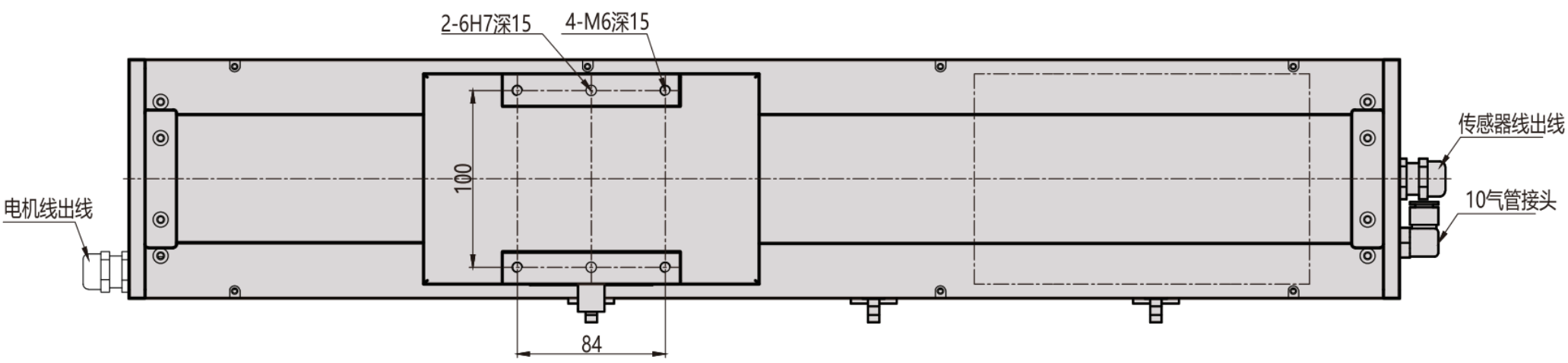

MC135 / 内側 D

断面フランジ

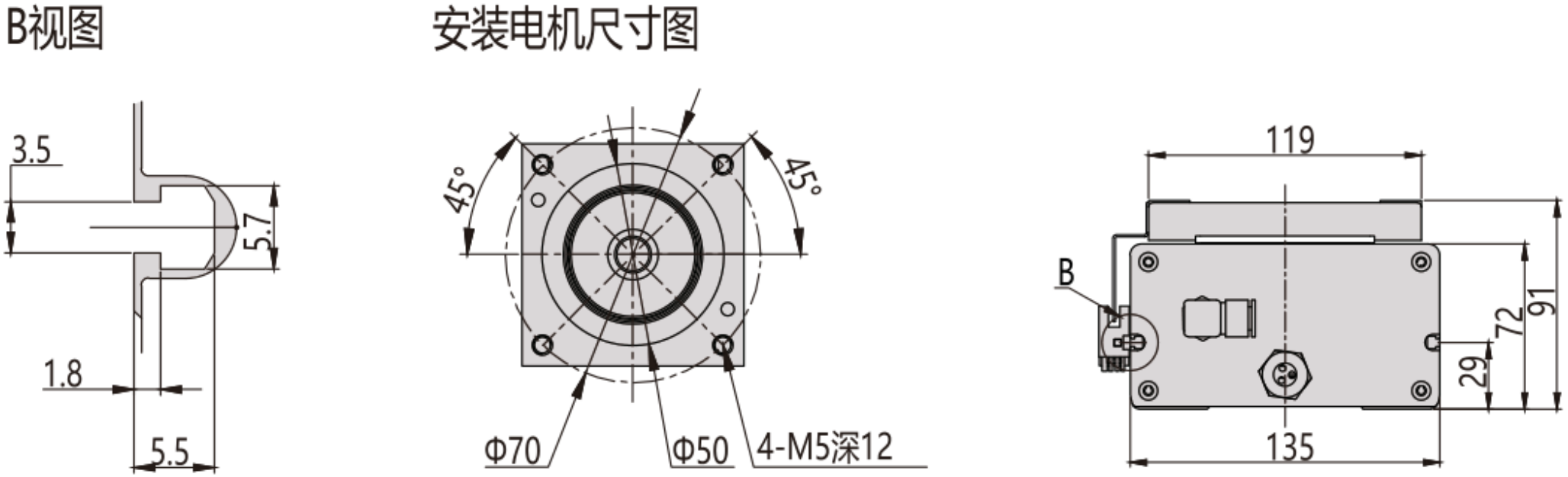

MC135 / 内側 D

取付概要

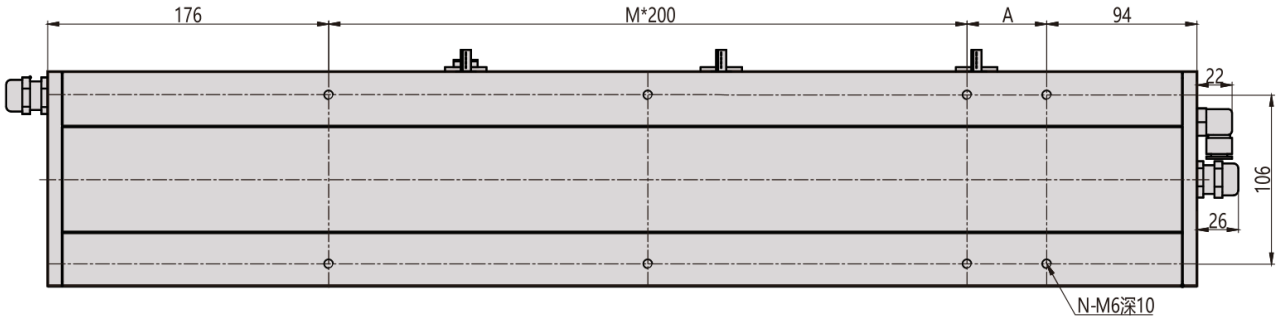

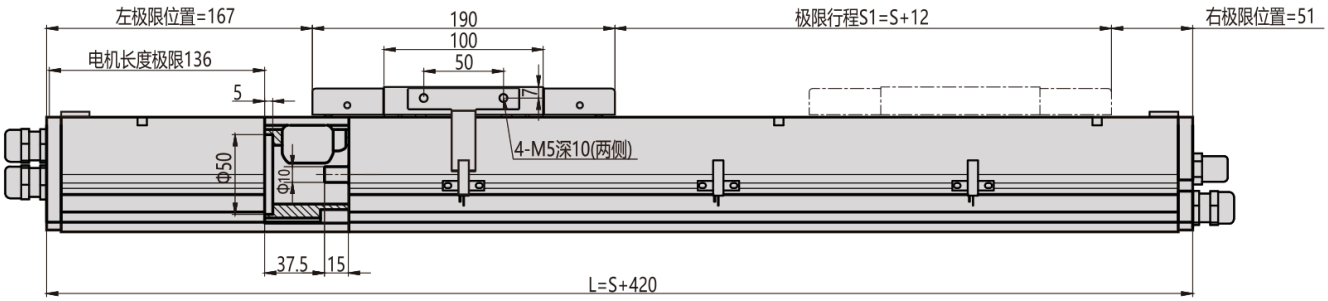

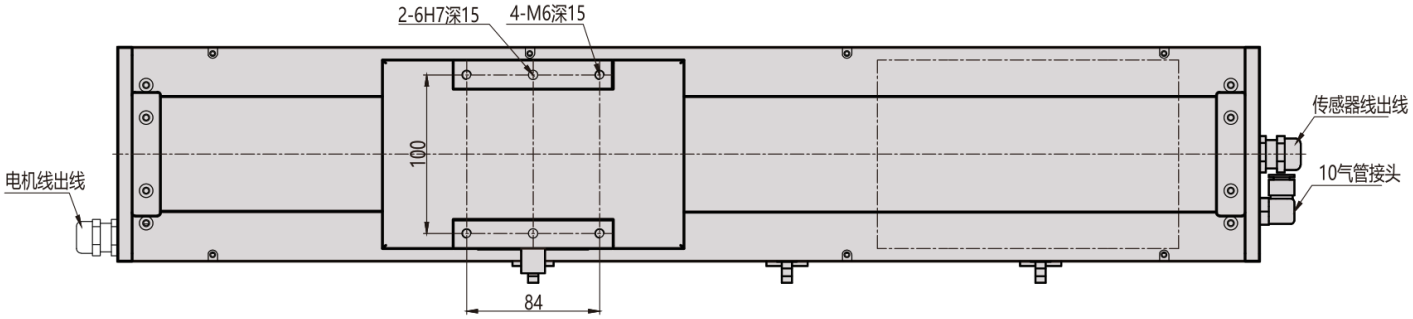

MC135 / 左側 L

図 1

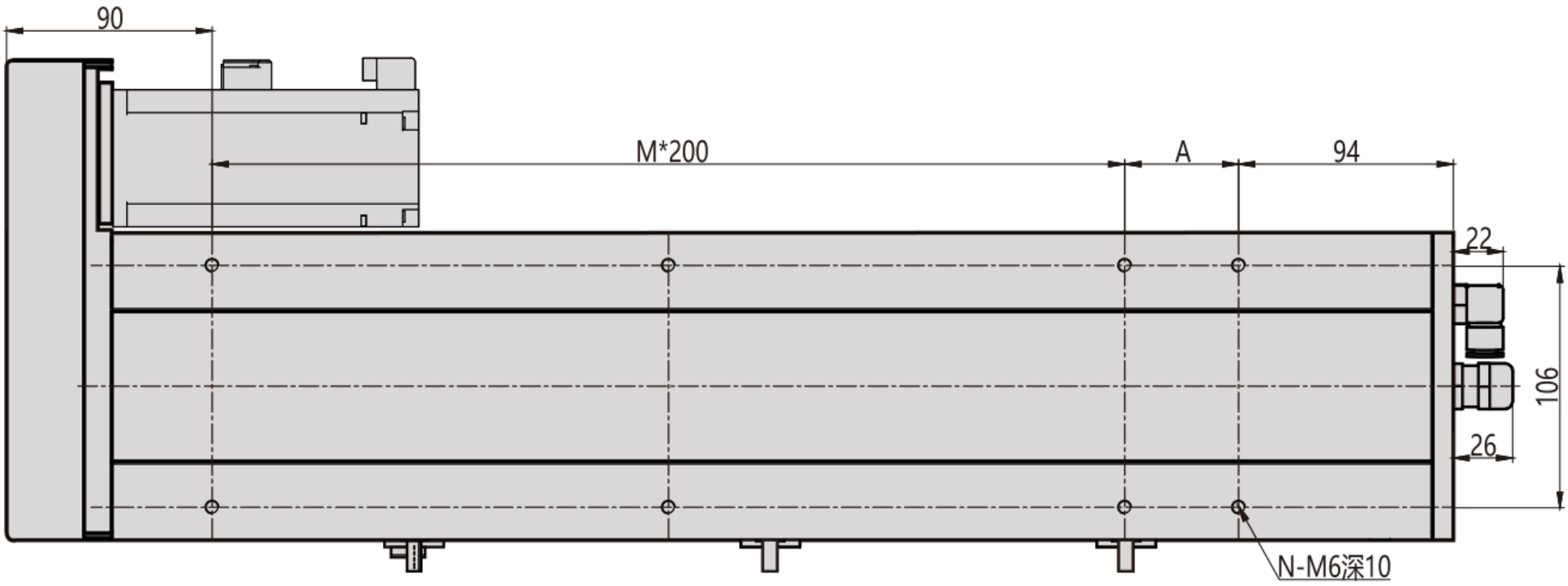

図 2

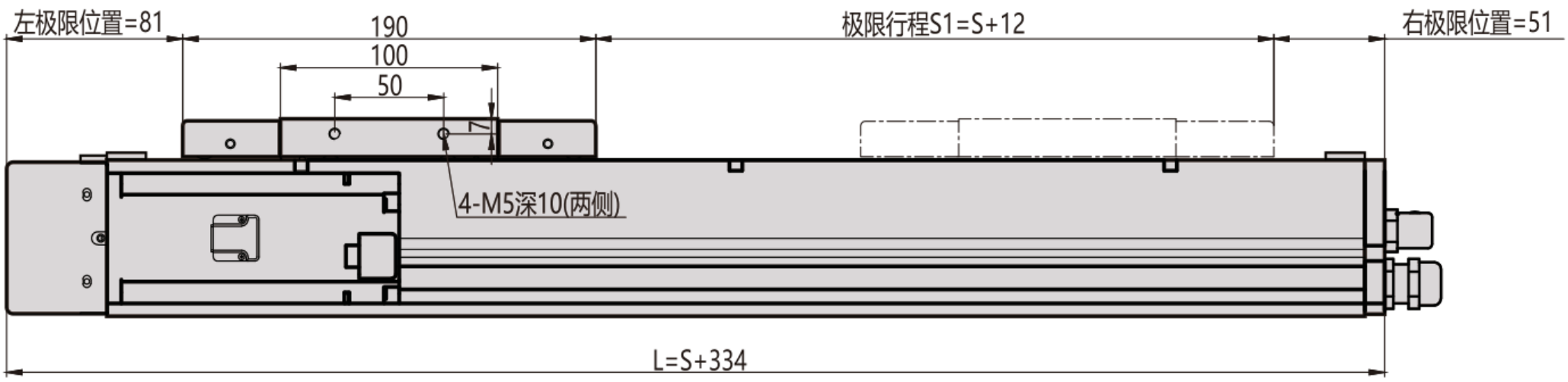

図 3

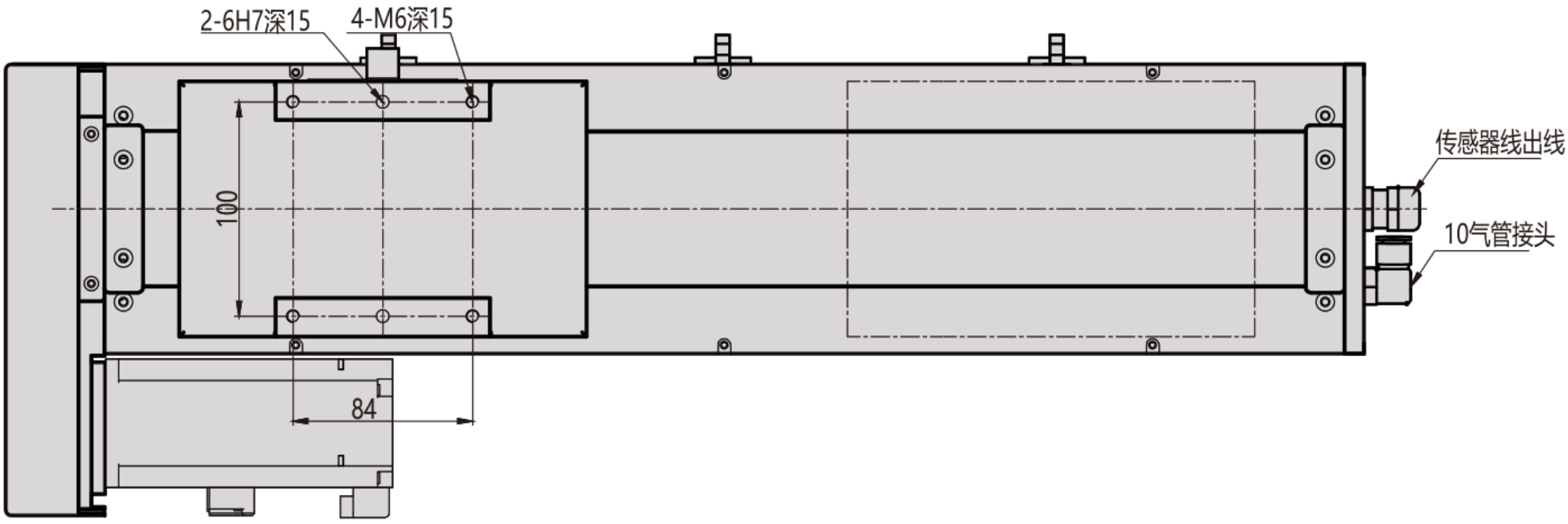

MC135 / 左側 L

断面フランジ

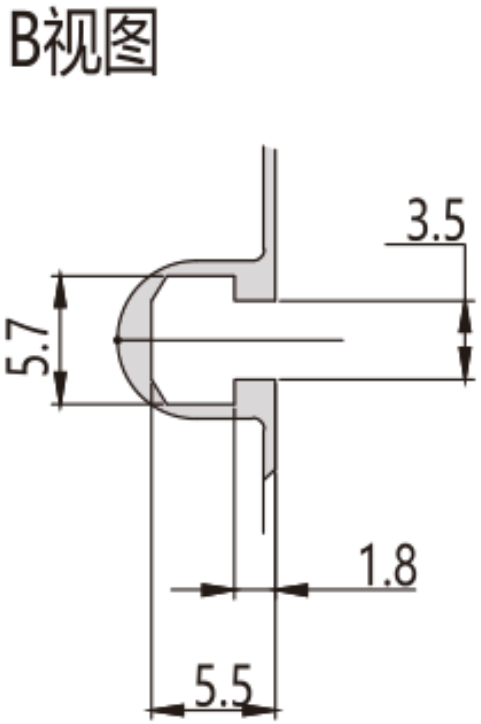

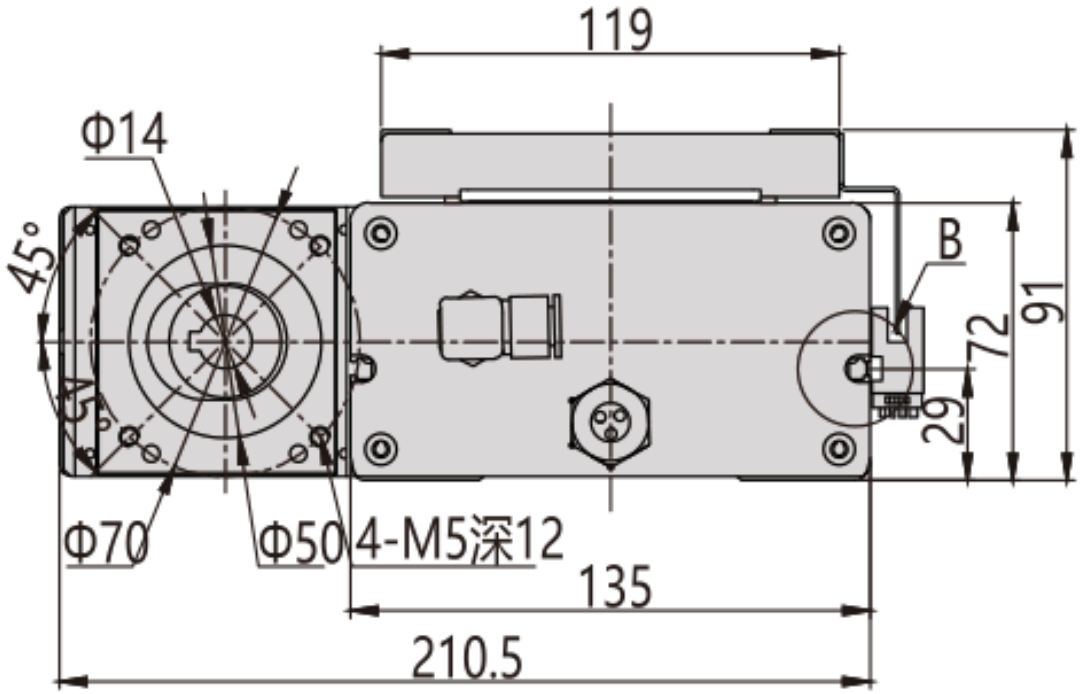

MC135 / 左側 L

取付概要

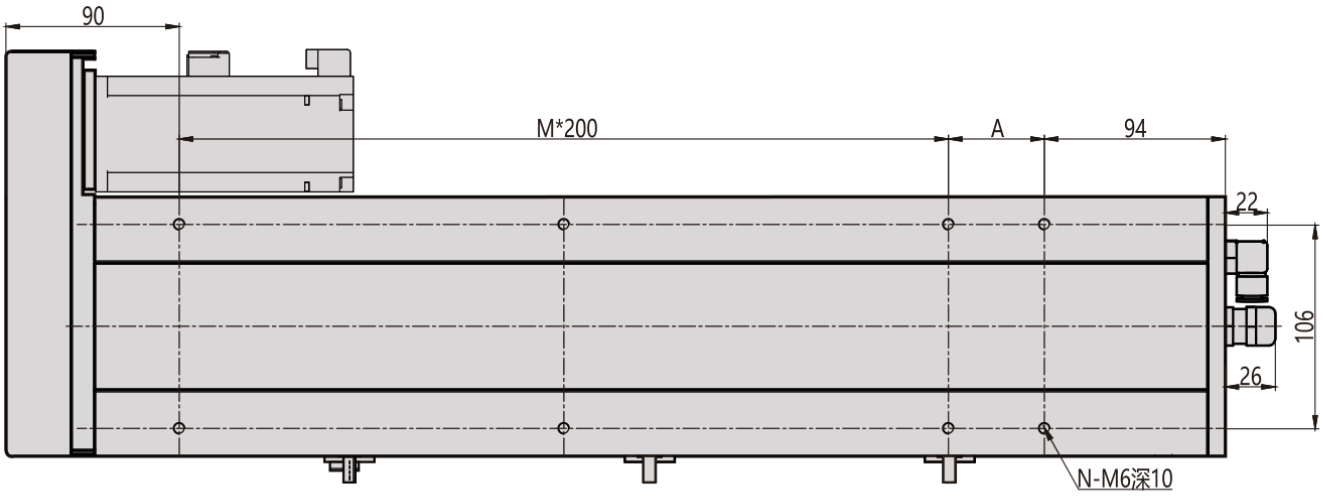

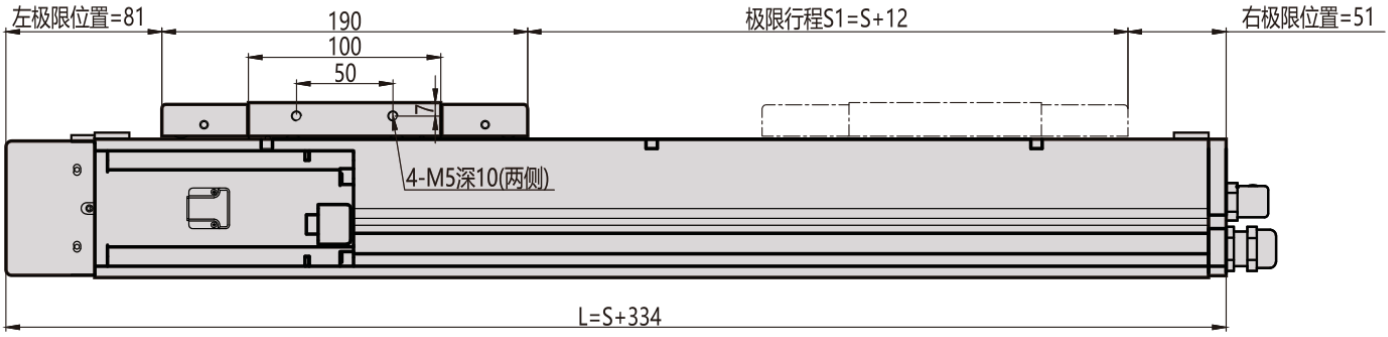

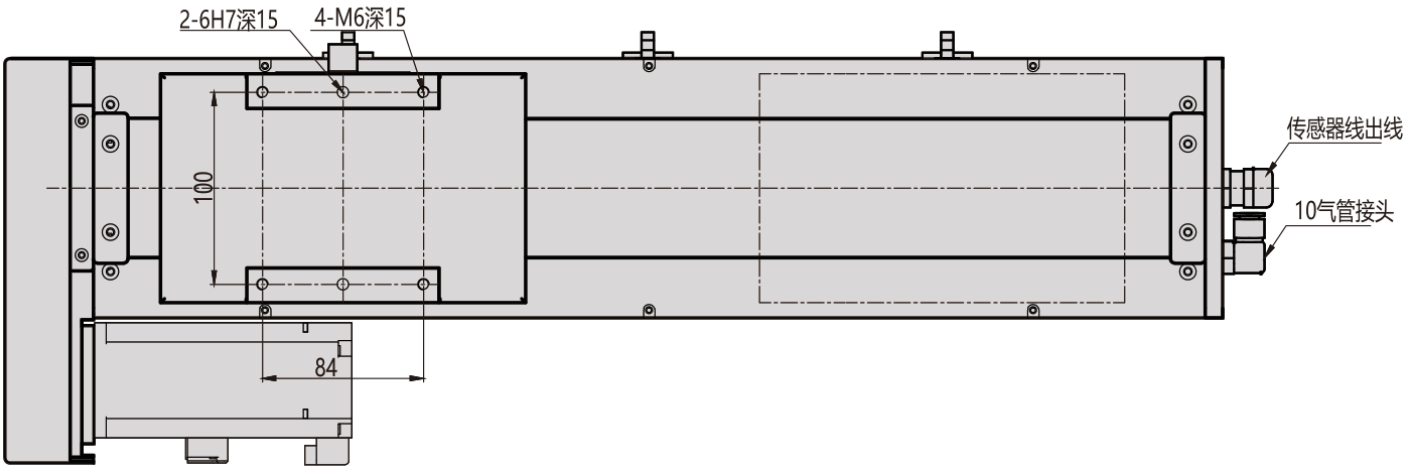

MC135 / 右側 R

図 1

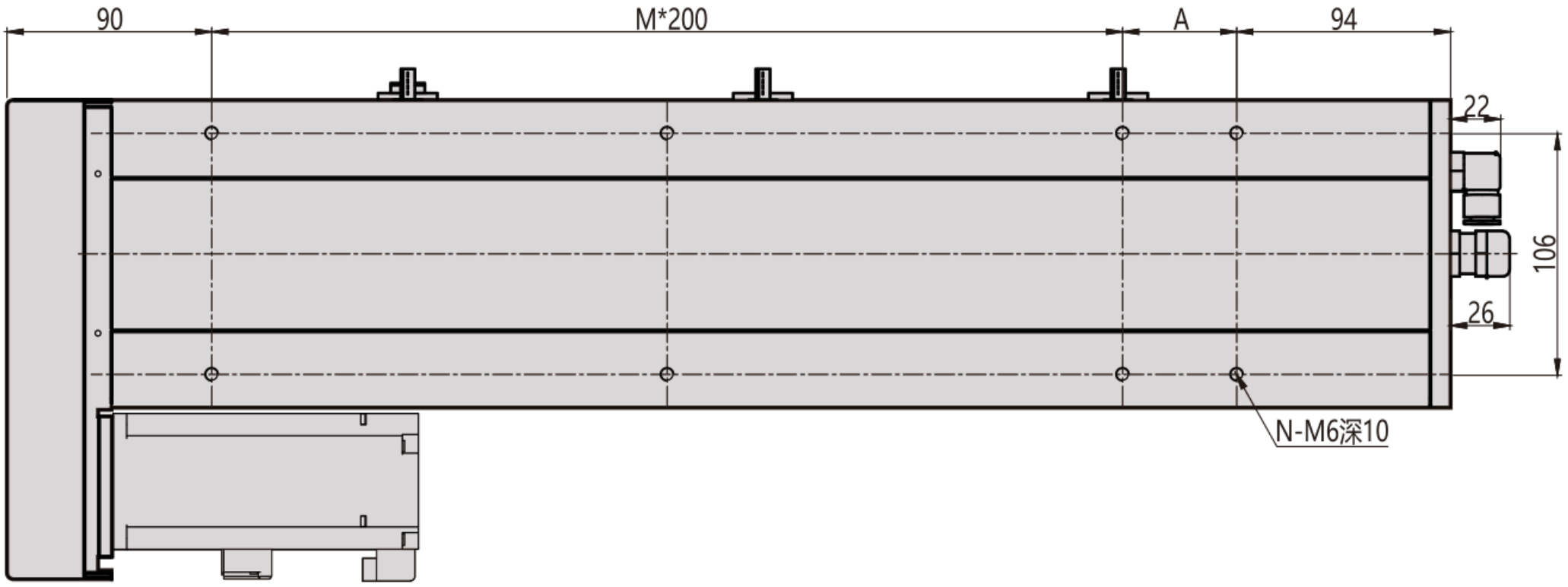

図 2

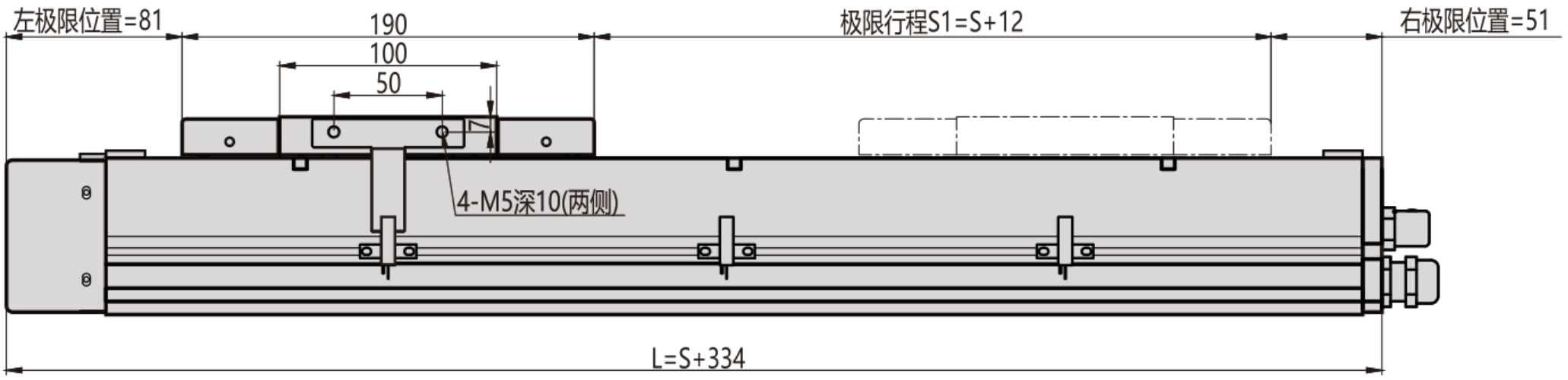

図 3

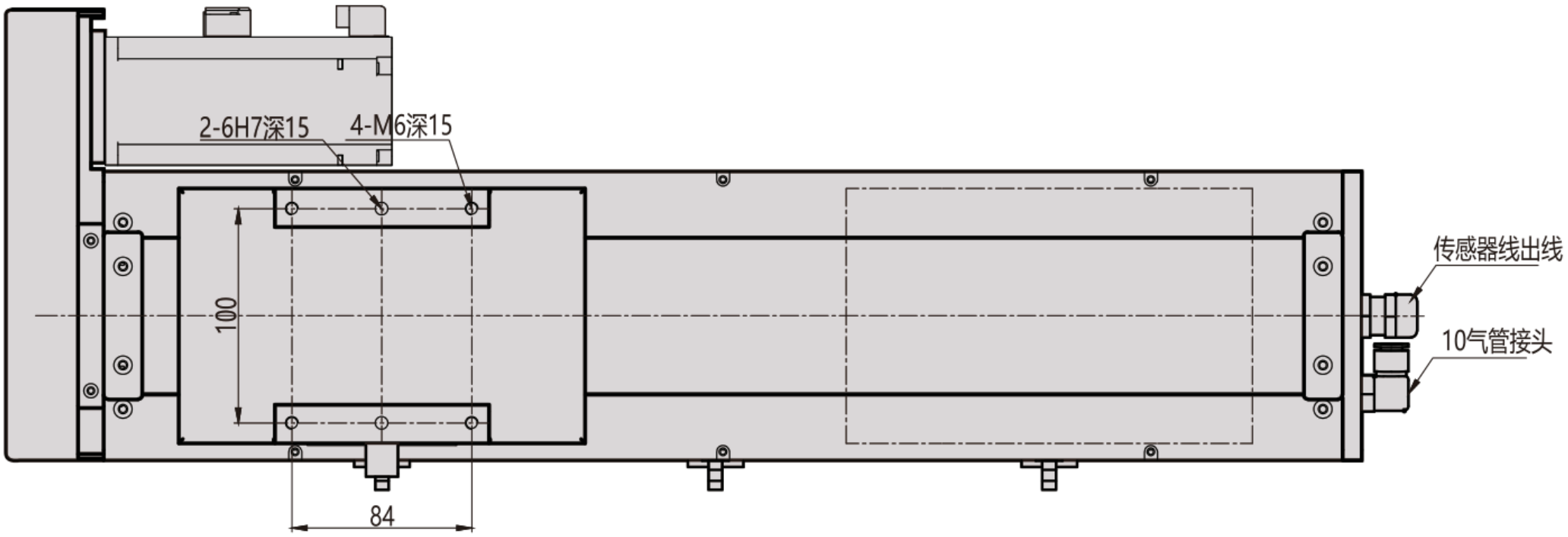

MC135 / 右側 R

断面フランジ

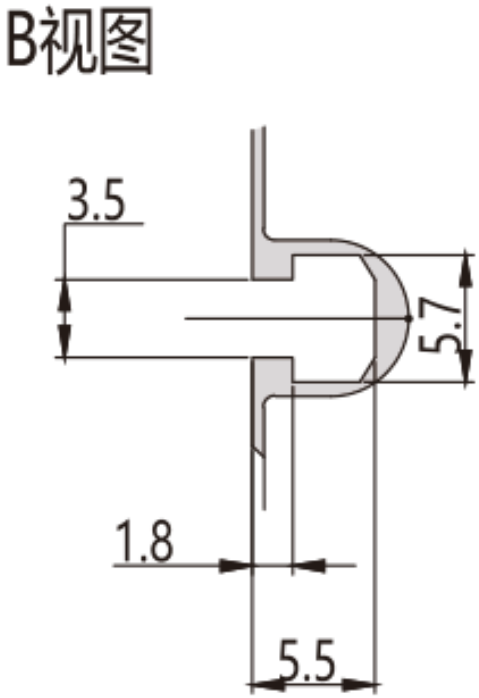

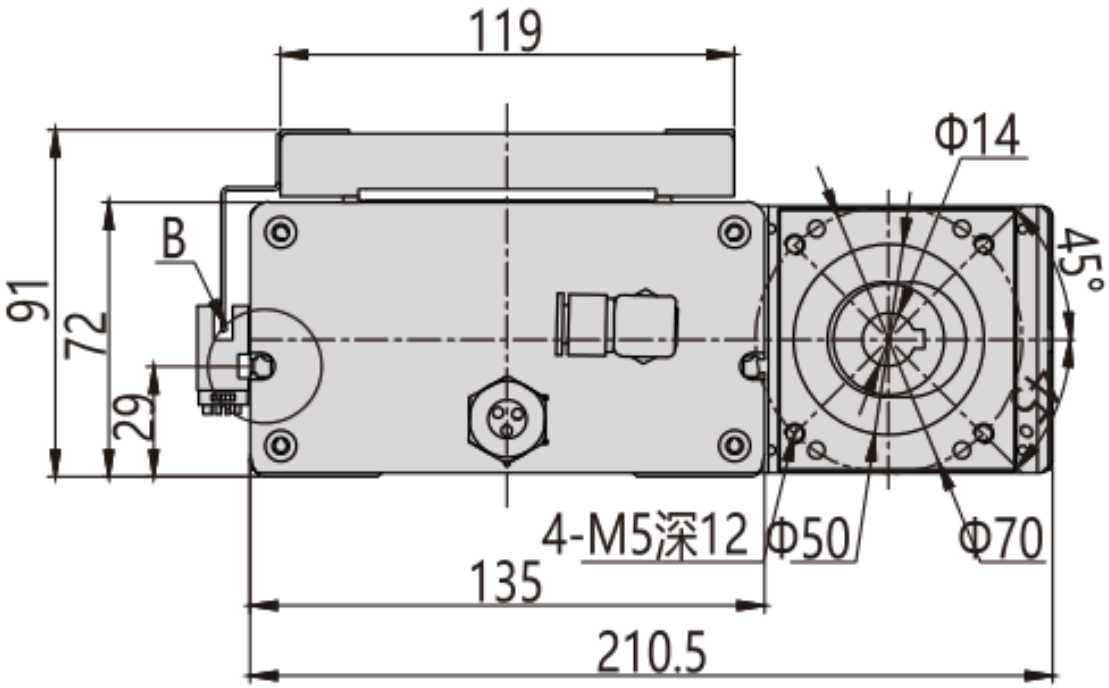

MC135 / 右側 R

取付概要

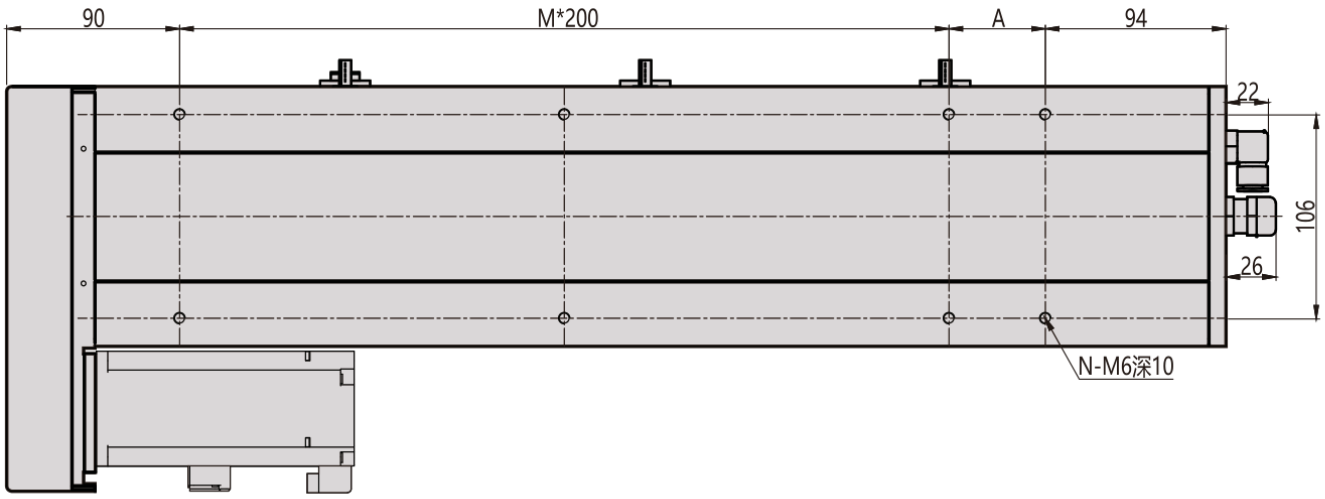

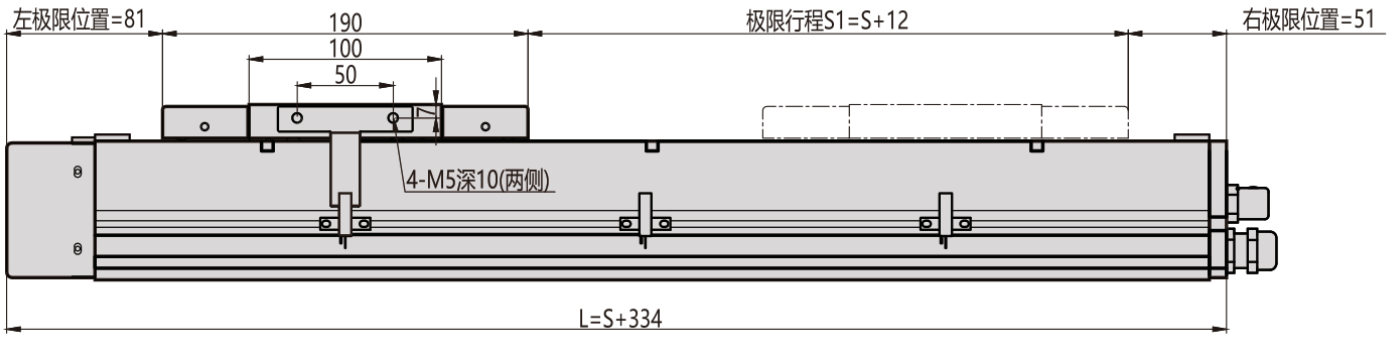

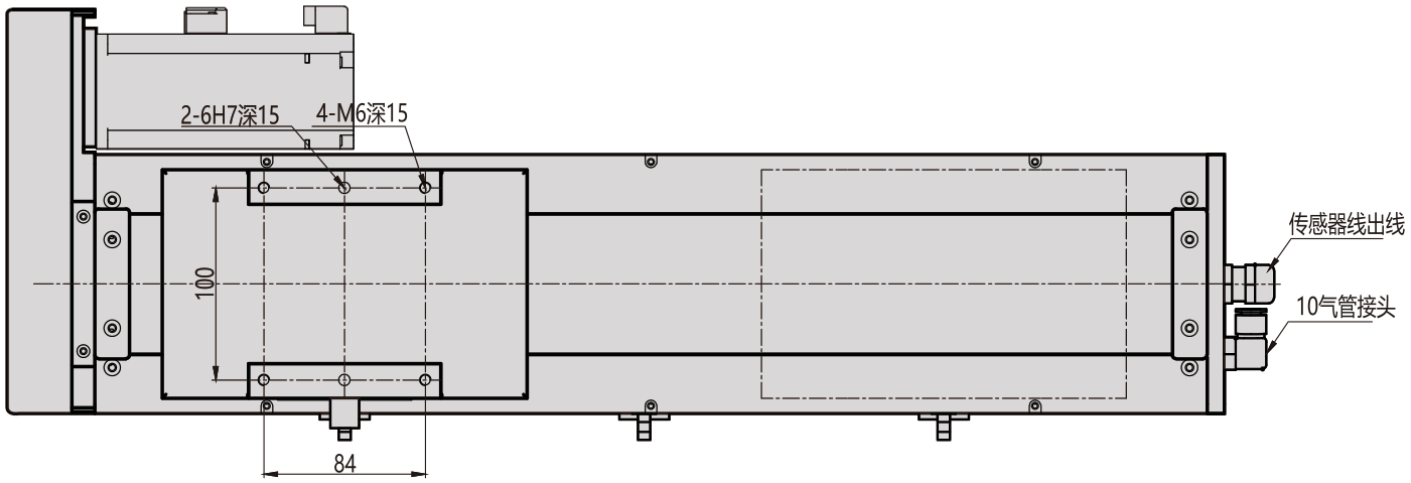

MC135 / 下側 B

図 1

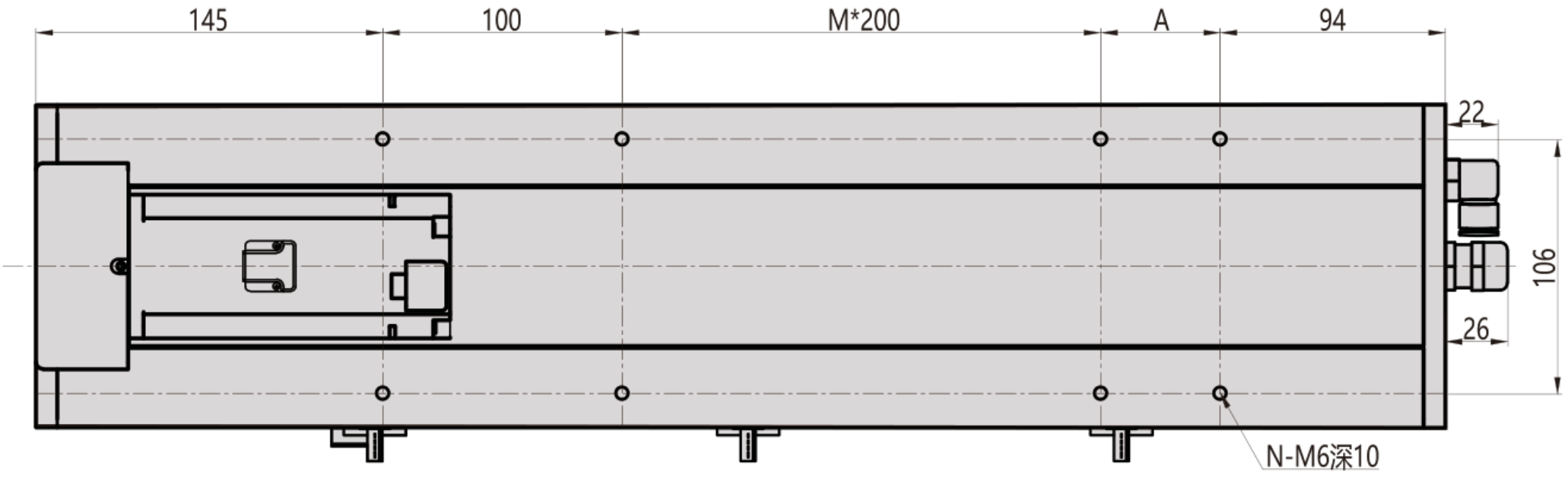

図 2

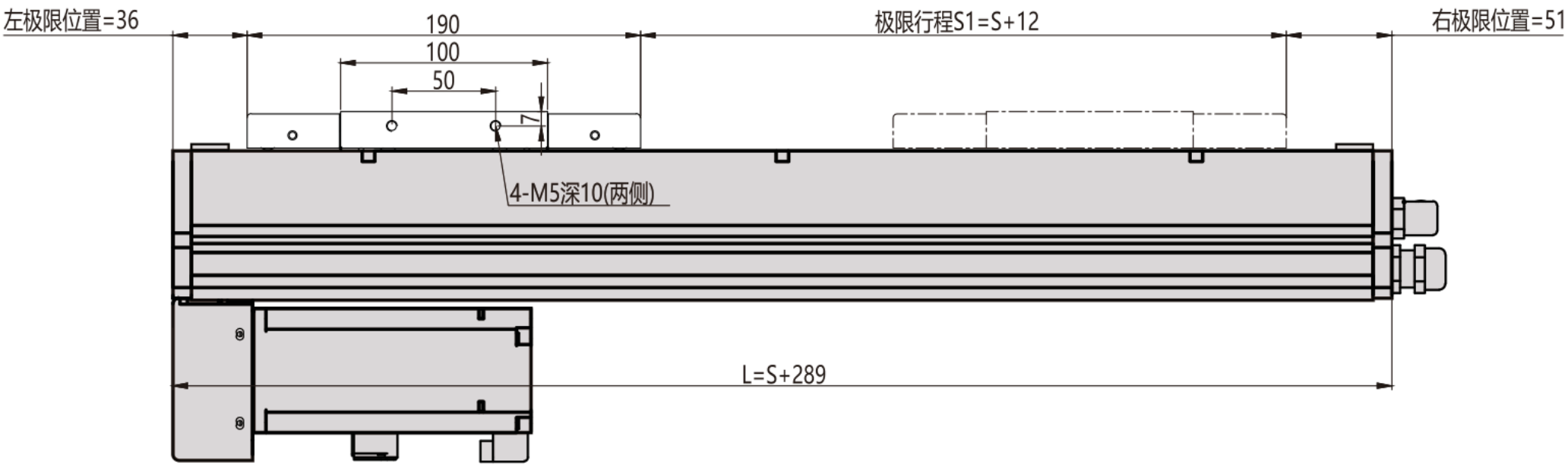

図 3

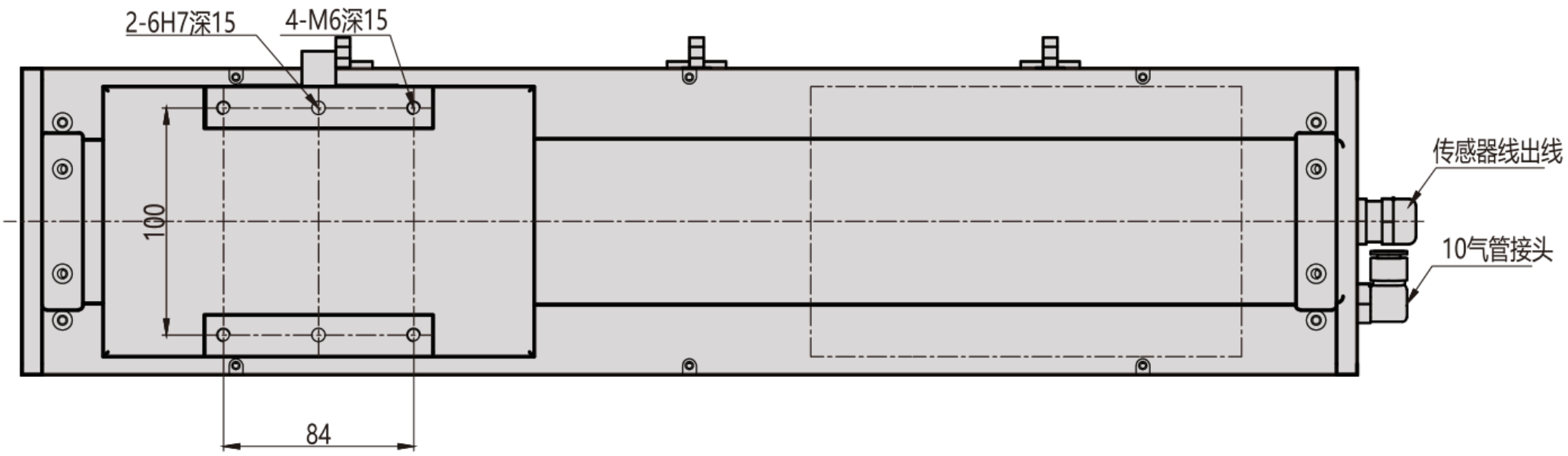

MC135 / 下側 B

断面フランジ

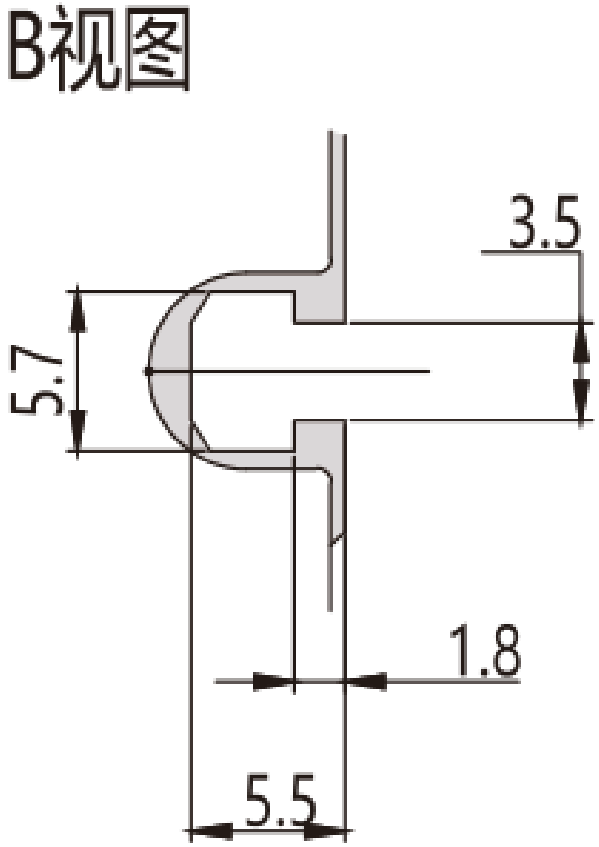

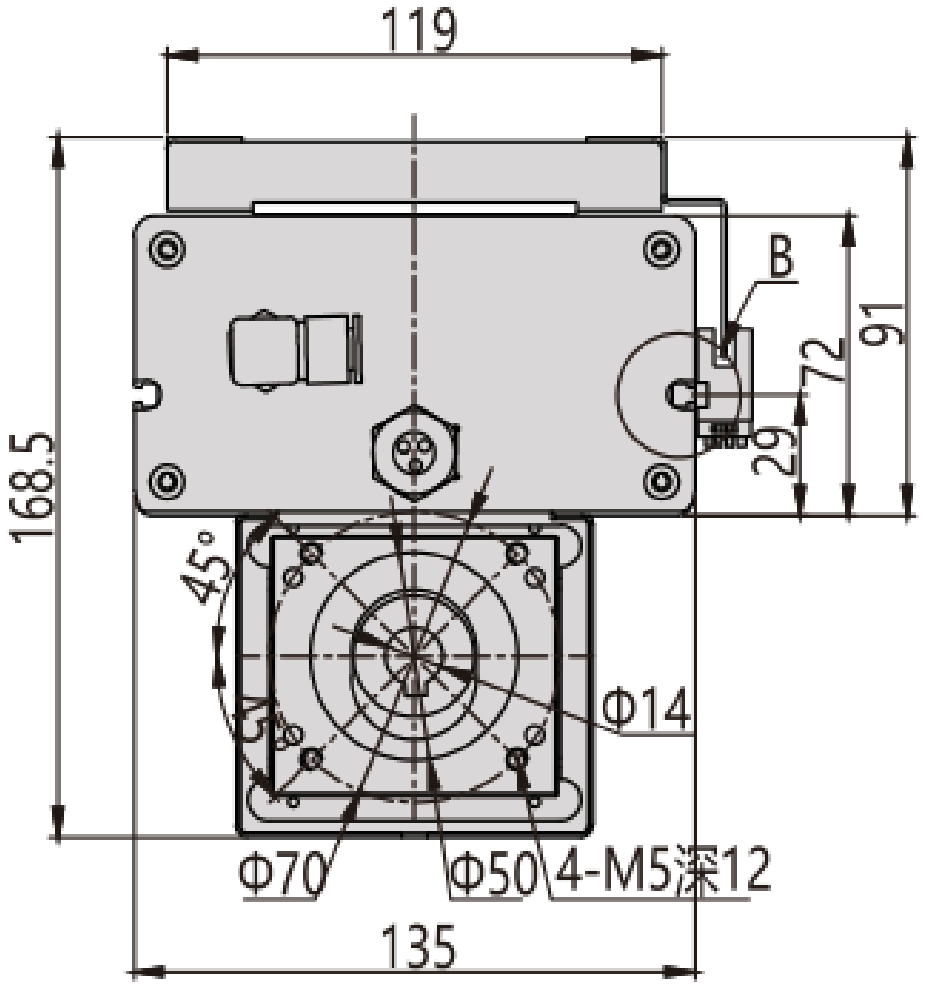

MC135 / 下側 B

取付概要

