سلسلة المحور التلسكوبي HTSL150

· SL150 سلسلة المحور التلسكوبي

تحقق من الدعم والتركيب عبر كامل مدى الامتداد. أدرج عزم الحمل ومساحة الكابل في مراجعة التركيب.

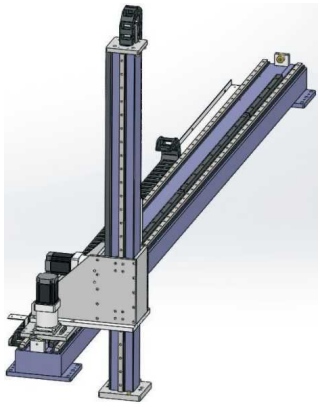

إيضاح سلسلة SL

المواصفات المراجعة

القيمة	المعلمة
±0.1 mm	قابلية التكرار
300 kg	الحمل الرأسي
250 mm	خطوة الترس
180 mm	رقم صندوق التروس (رأس مطبوع mm)
3M	مواصفات الترس
30	دليل خطي (رمز المصدر)
SL150-L250-S500-R160-C4-D	مثال الطلب (مرجع)
خارج FC307 (NPN)	طراز المستشعر
/100-2050mmالفاصل 50	نطاق الشوط والخطوة

رسوم التركيب في أطلس الأبعاد المنفصل.

www.htrobot.com emmy@htrobot.com

مرجع هندسي

ملاحظات التطبيق

مرجع التطبيق: يصف المصدر أعمدة تلسكوبية للمناولة والرص على الطبلات والفرز في اللوجستيات والسيارات والمعدات الطبية، مع النقل الرأسي كتطبيق موفّر للمساحة.

مرجع التركيب: يُعرض مع غطاء المنفاخ وبدونه في صفحة الرسم المقابلة بالمصدر.

فروقات الطلب والمواصفات: صندوق التروس في المثال isR160 وتعليقه160mm؛ الجدول الأساسي يقول.180mm