MC135 / Atlas lukisan

Dimensi & pemasangan

Pandangan bebas dikumpulkan mengikut pemasangan motor.

Unit lukisan tidak disahkan; label dimensi asal dikekalkan.

Dimensi rujukan; sahkan pemasangan dan lejang untuk konfigurasi anda.

Gunakan dimensi berlabel; jangan skalakan lukisan.

luar C 5 pandangan | hlm. 2-4

dalam D 5 pandangan | hlm. 5-7

kiri L 5 pandangan | hlm. 8-10

kanan R 5 pandangan | hlm. 11-13

bawah B 5 pandangan | hlm. 14-16

Spesifikasi produk dan panduan pemilihan dibekalkan secara berasingan.

Untuk dimensi khusus konfigurasi atau fail CAD sebenar, hubungi HTROBOT.

MC135 / luar C

Pandangan 1

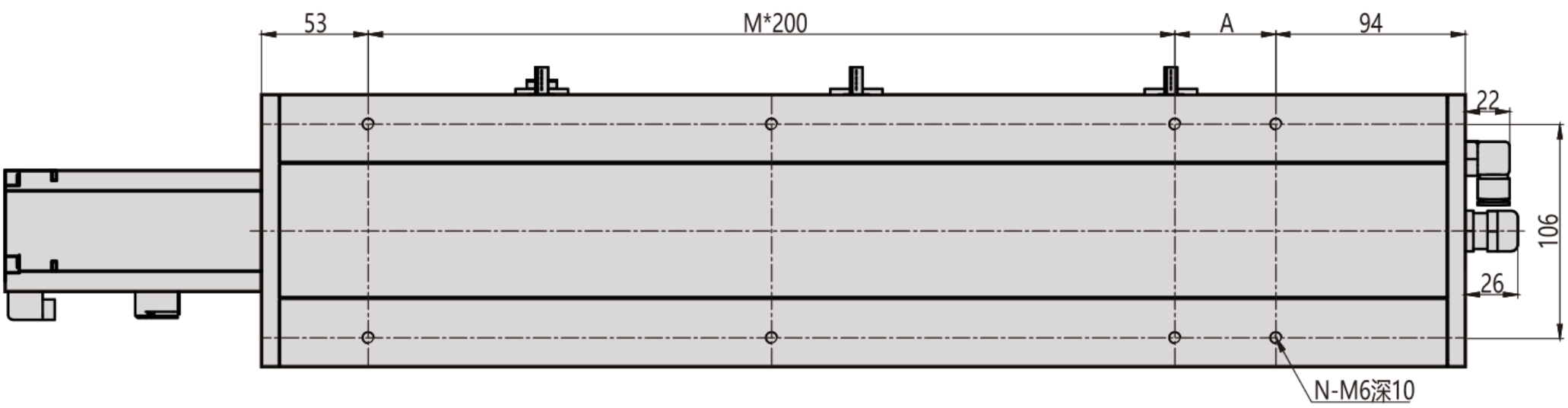

Pandangan 2

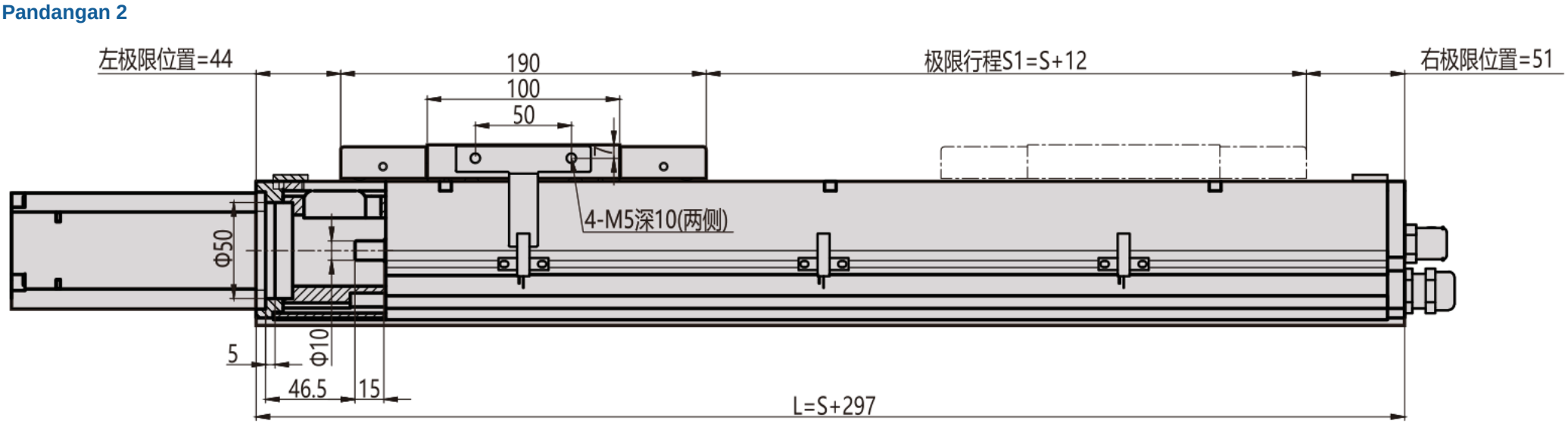

Pandangan 3

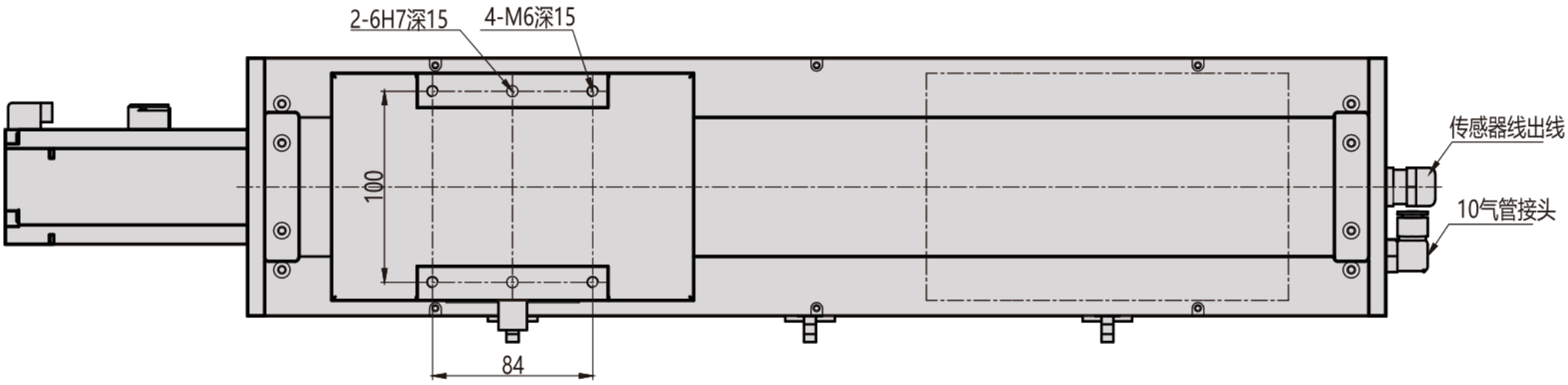

MC135 / luar C

Flanj keratan

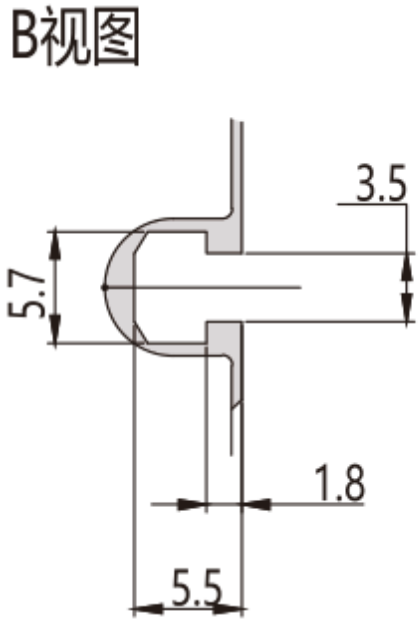

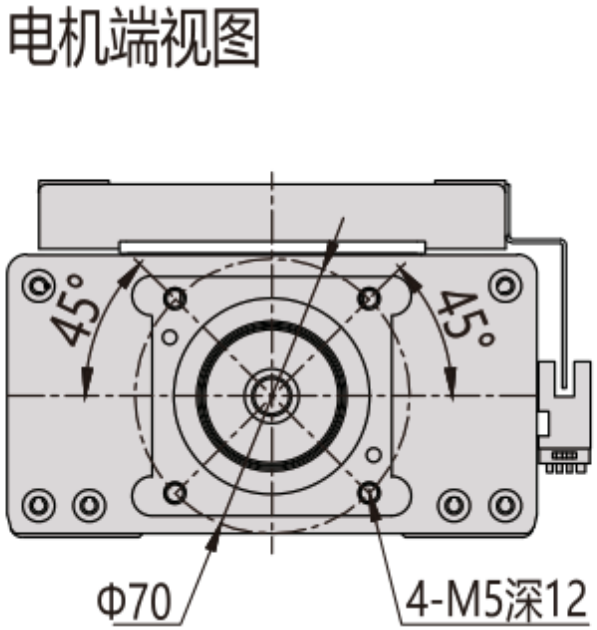

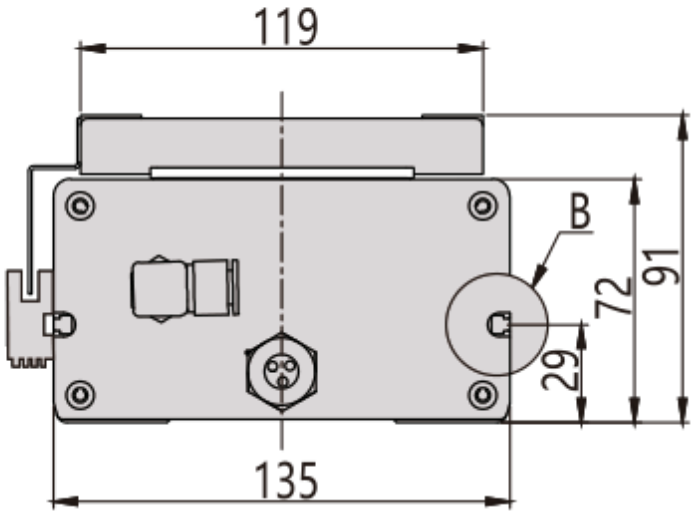

MC135 / luar C

Ringkasan pemasangan

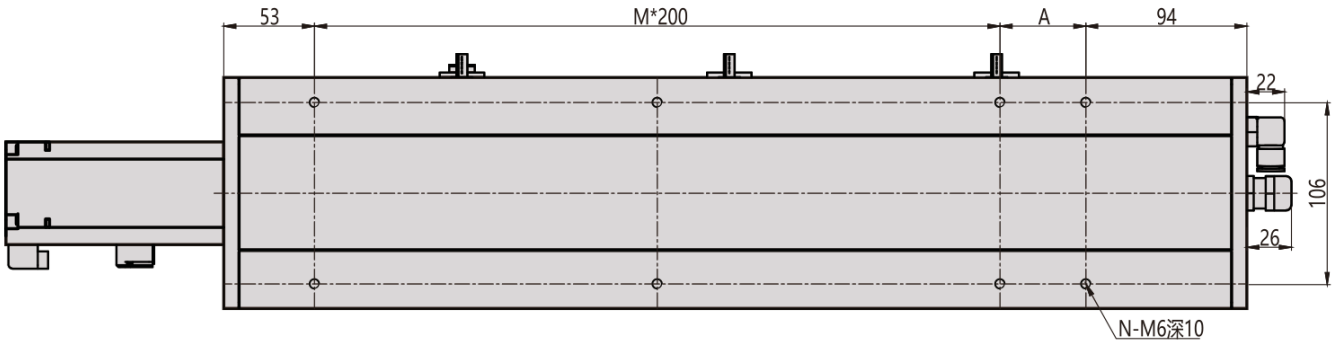

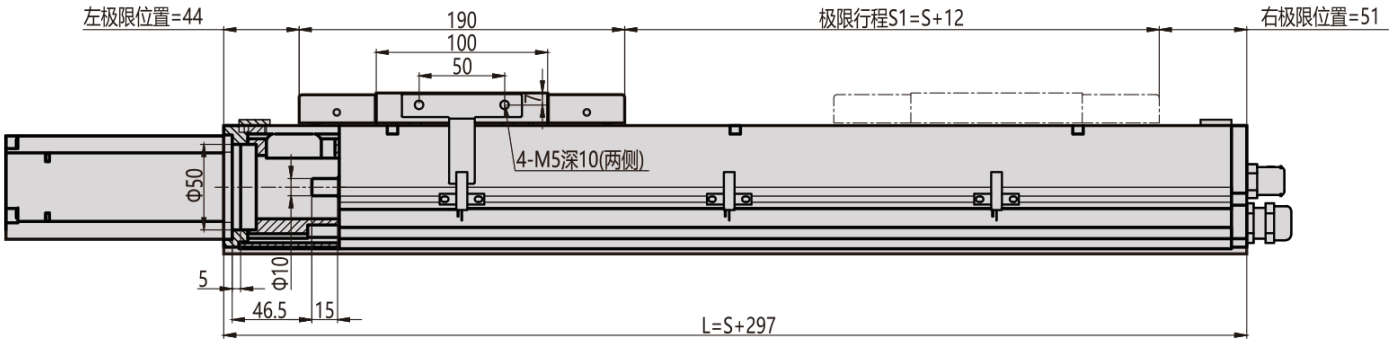

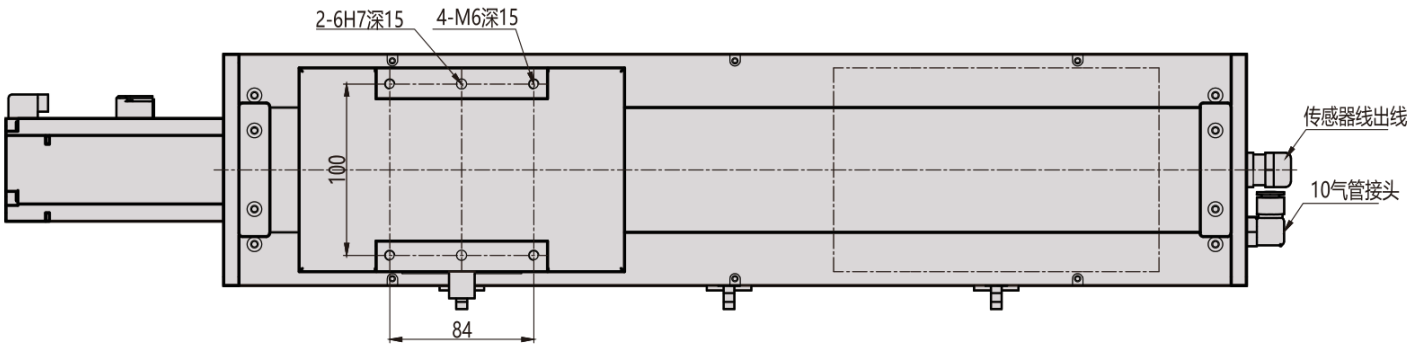

MC135 / dalam D

Pandangan 1

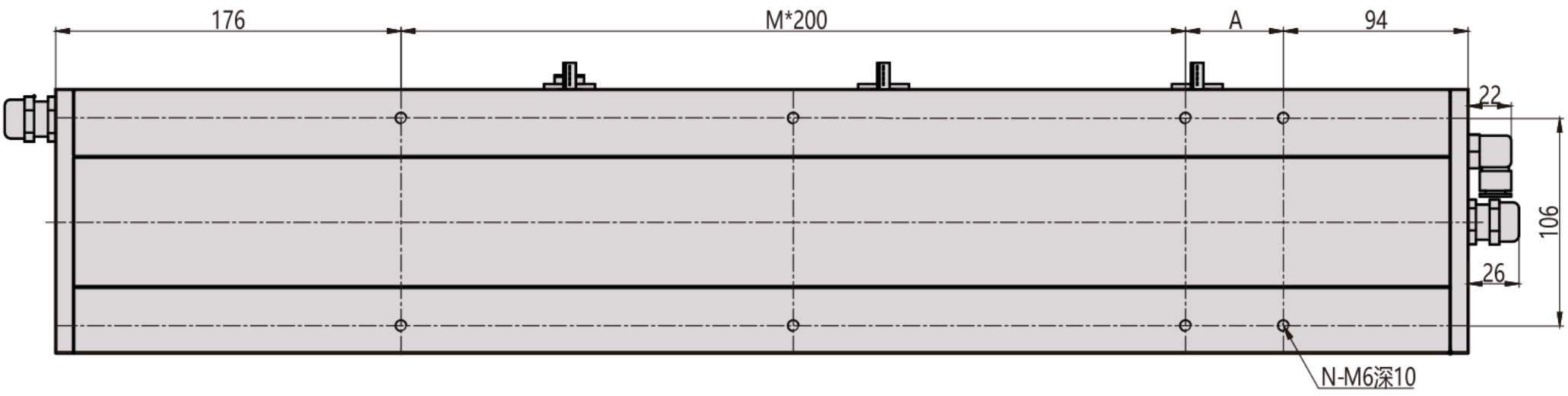

Pandangan 2

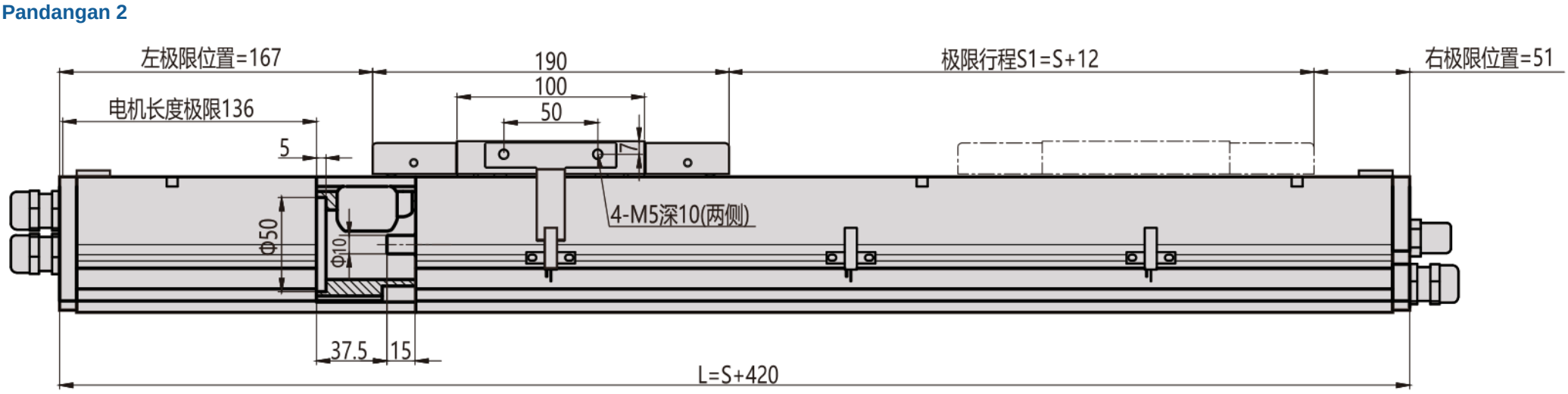

Pandangan 3

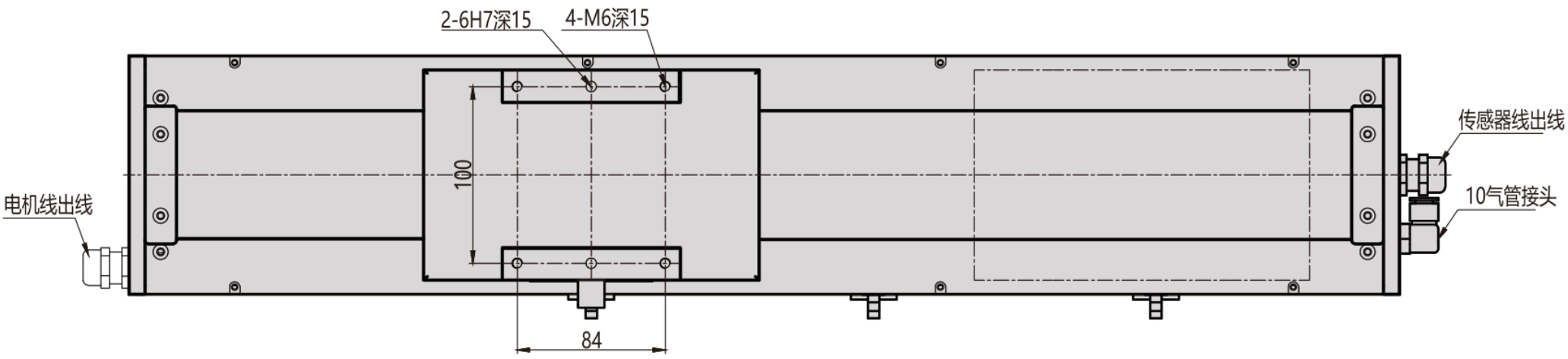

MC135 / dalam D

Flanj keratan

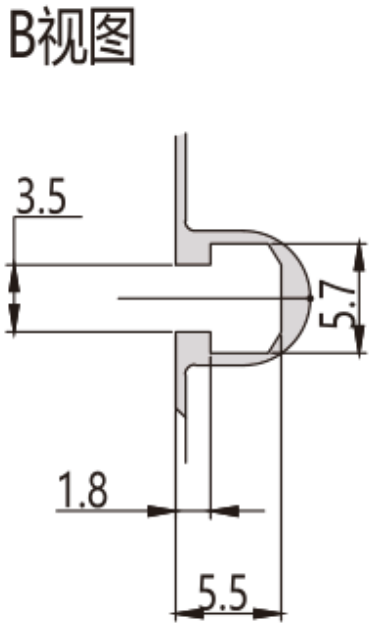

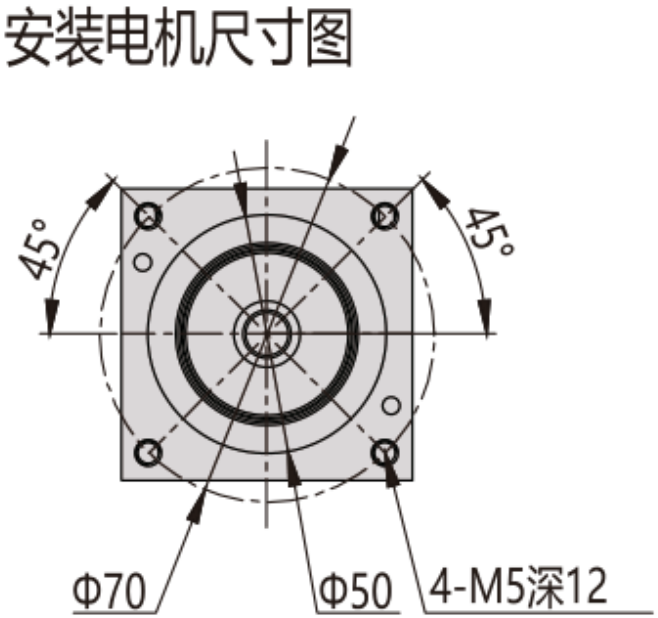

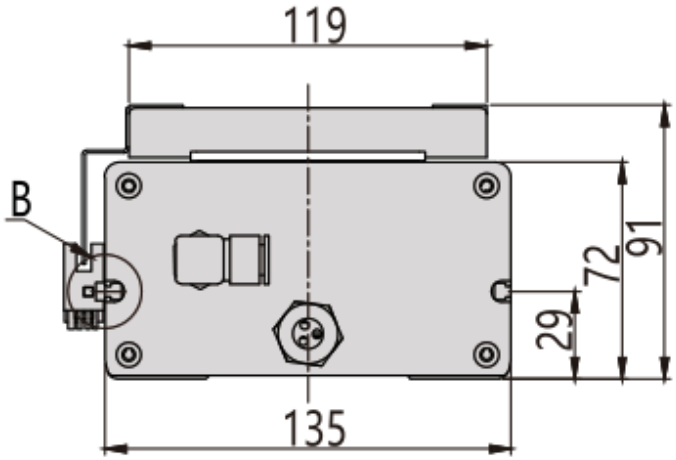

MC135 / dalam D

Ringkasan pemasangan

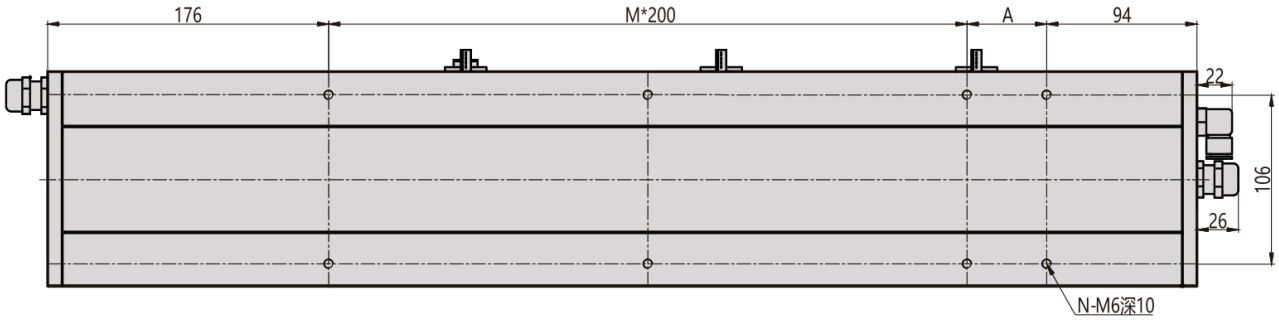

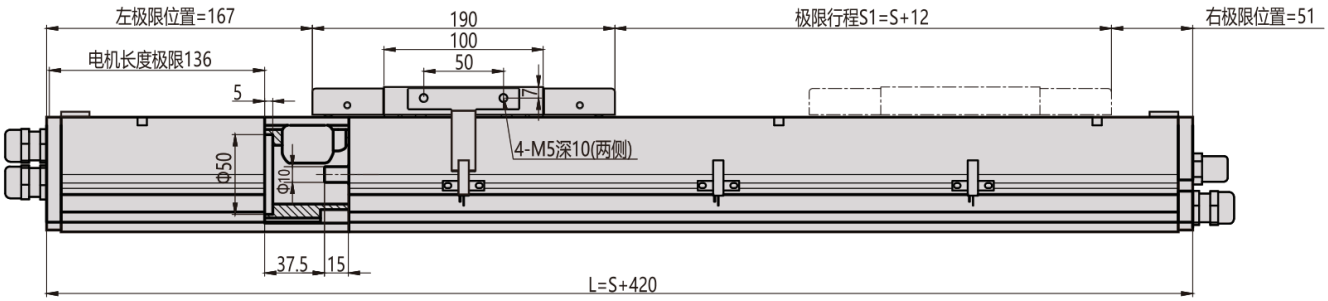

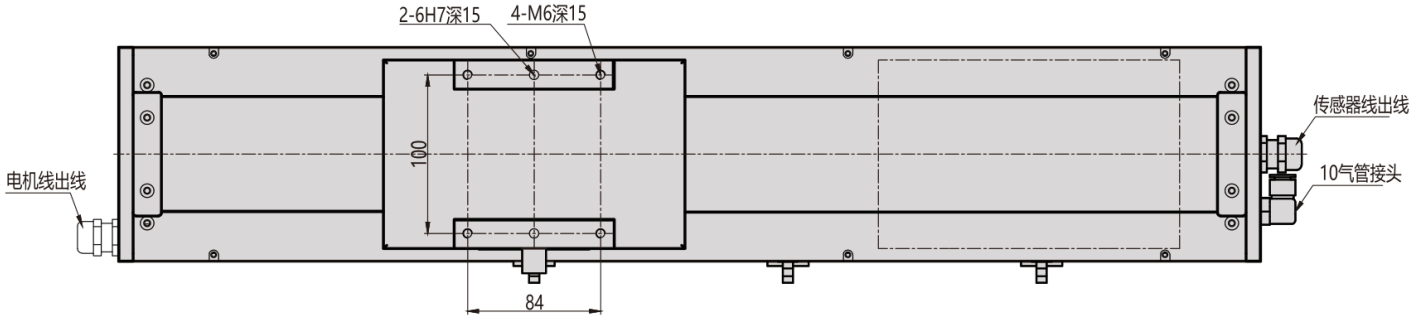

MC135 / kiri L

Pandangan 1

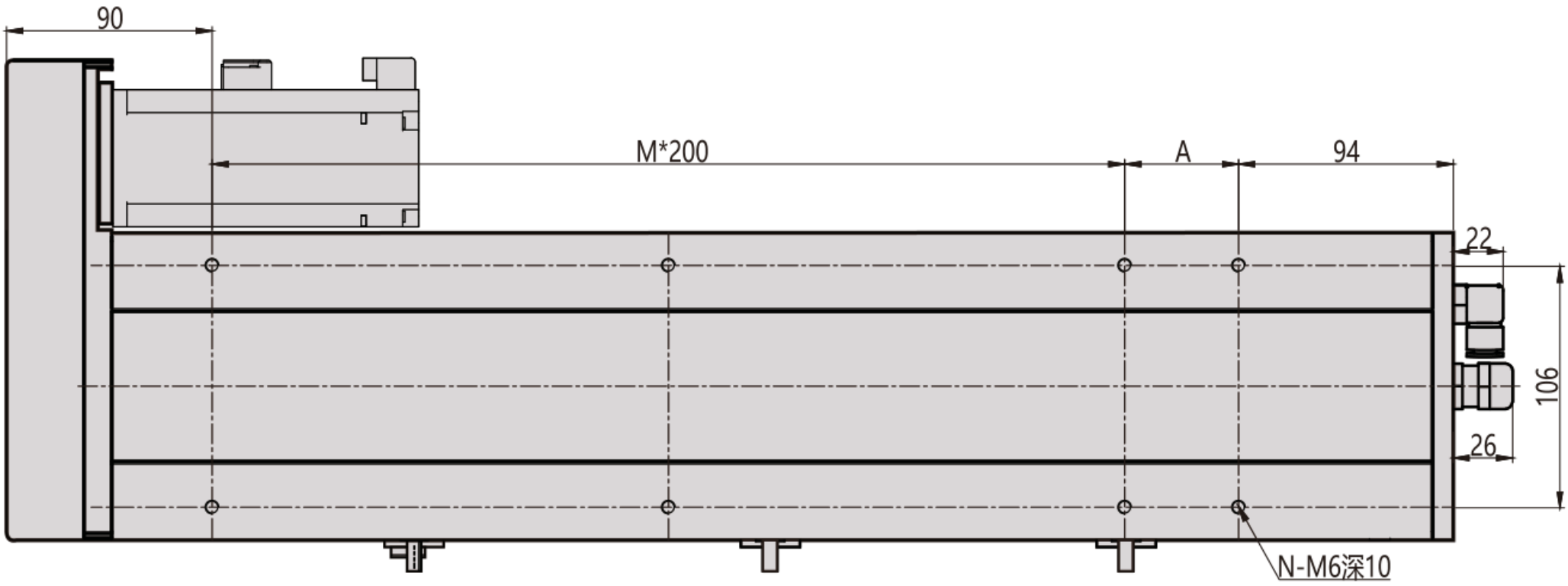

Pandangan 2

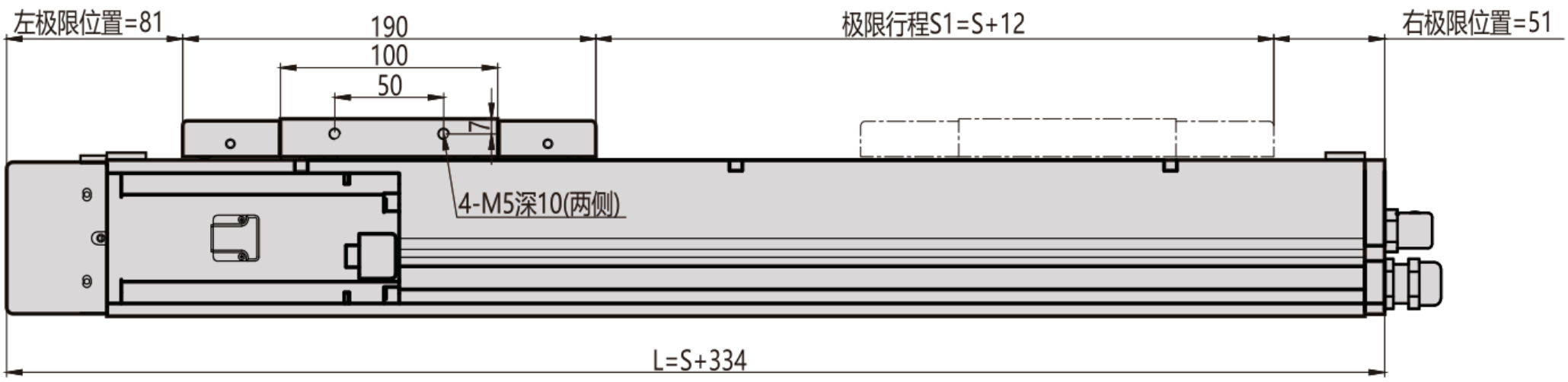

Pandangan 3

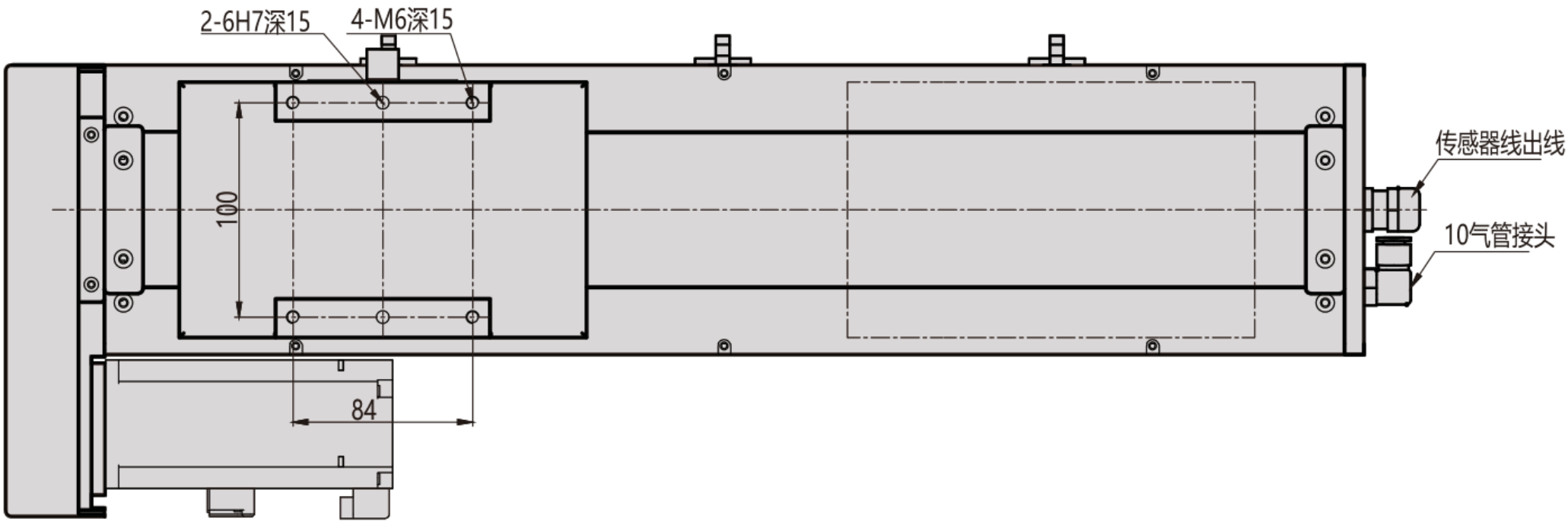

MC135 / kiri L

Flanj keratan

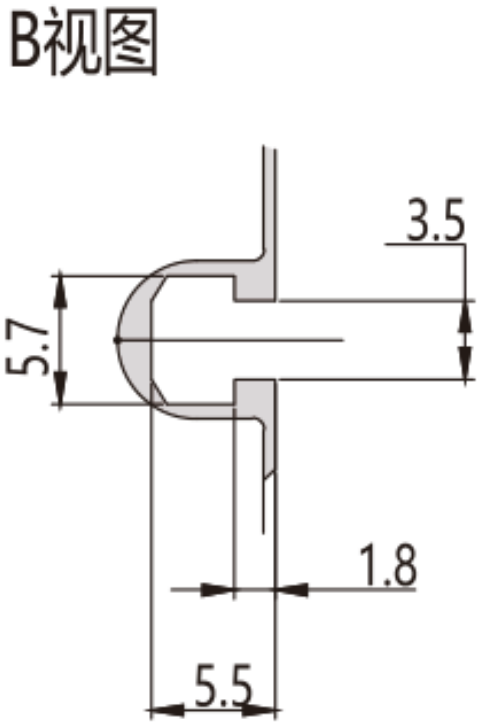

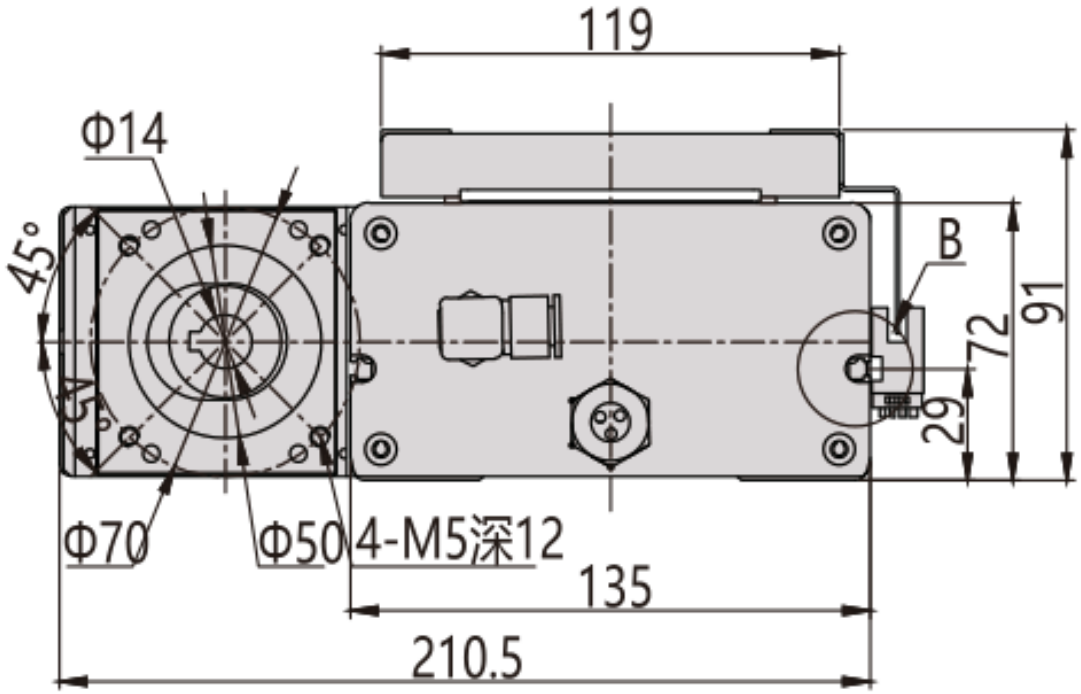

MC135 / kiri L

Ringkasan pemasangan

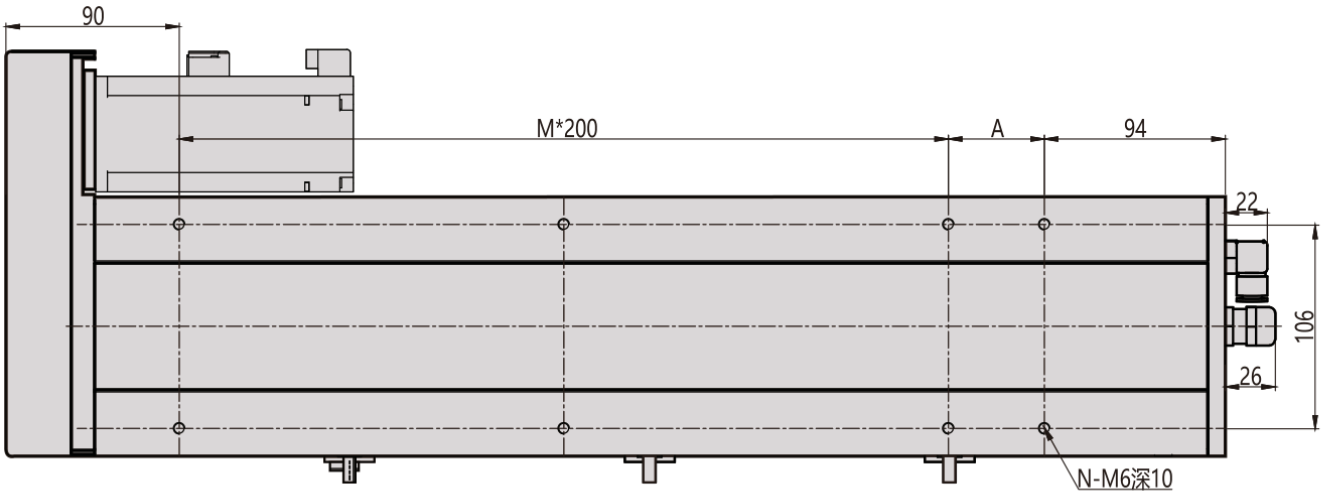

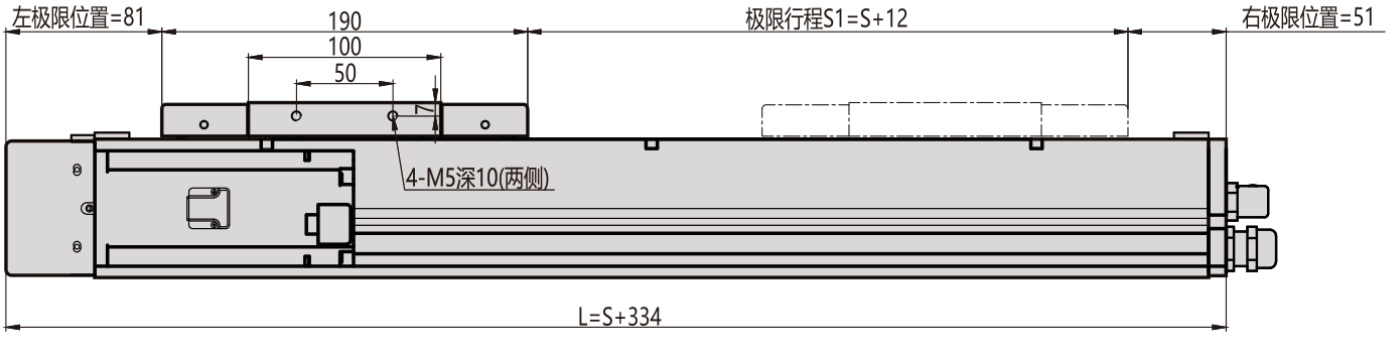

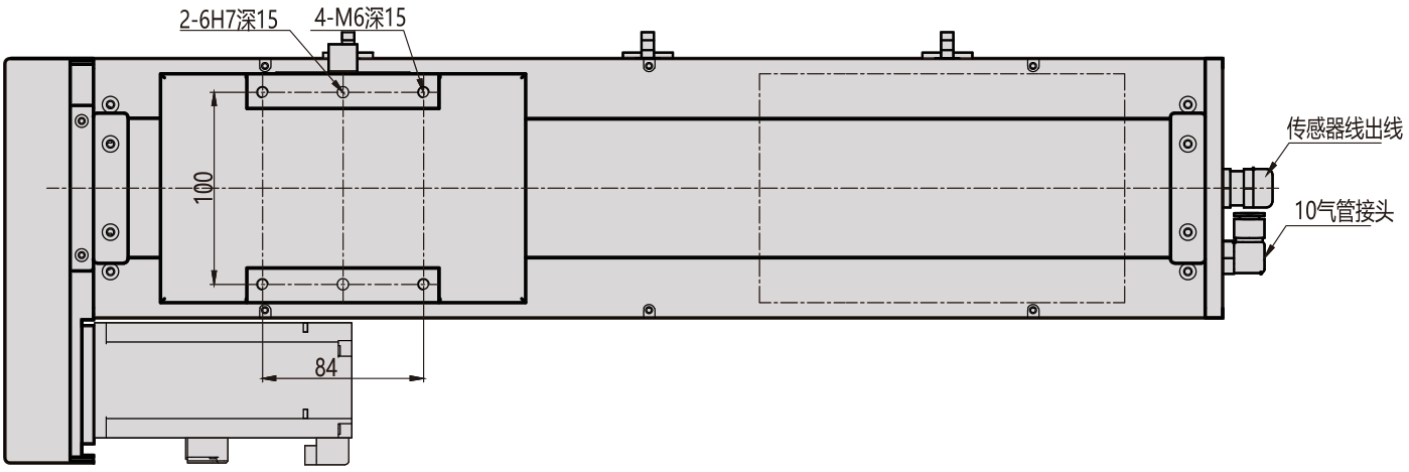

MC135 / kanan R

Pandangan 1

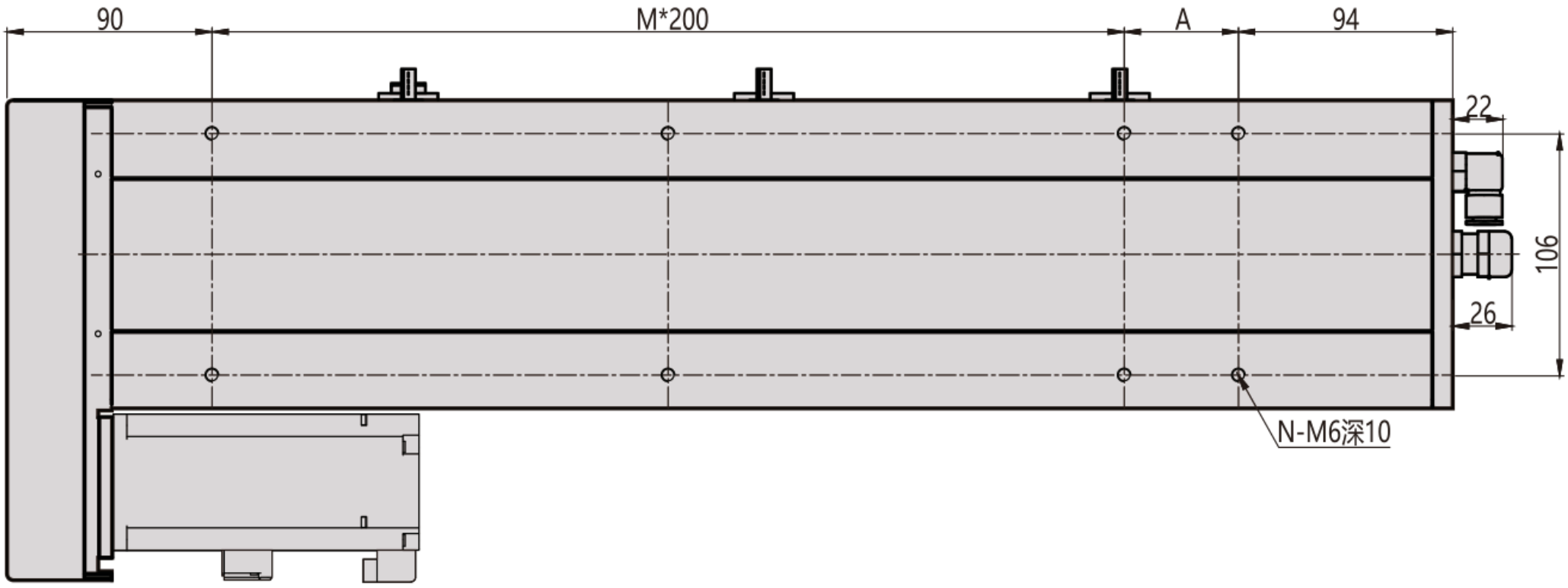

Pandangan 2

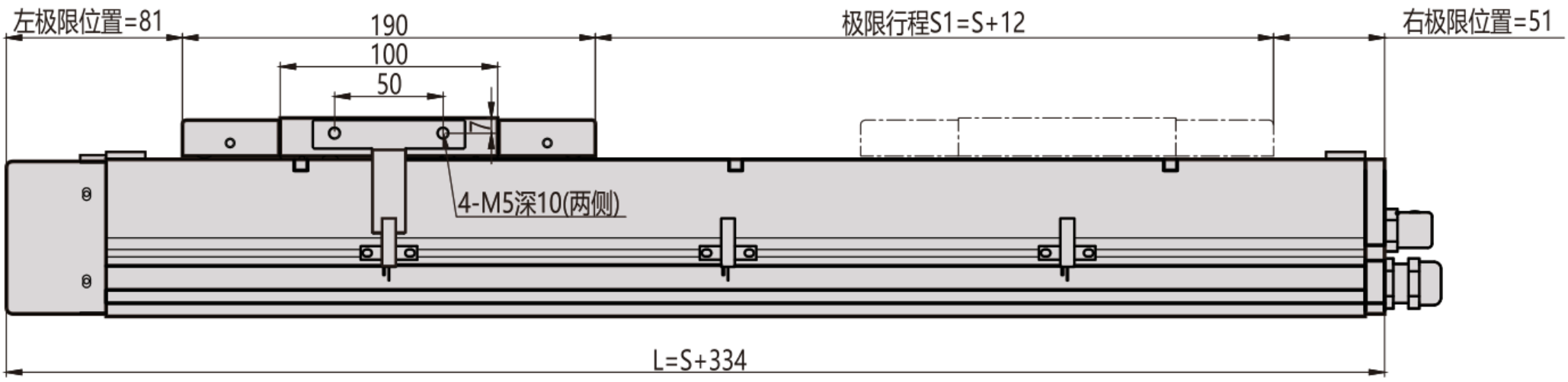

Pandangan 3

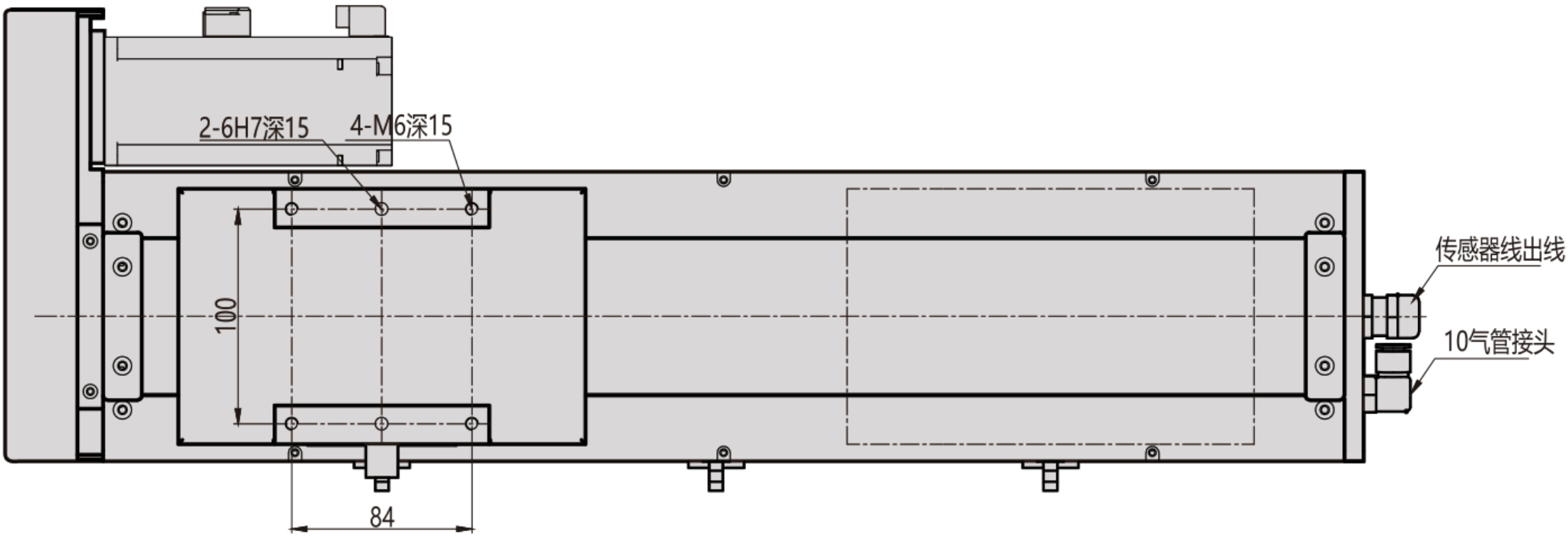

MC135 / kanan R

Flanj keratan

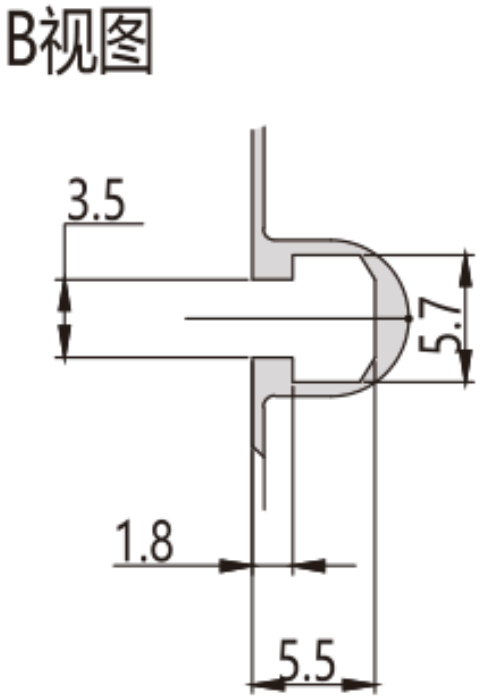

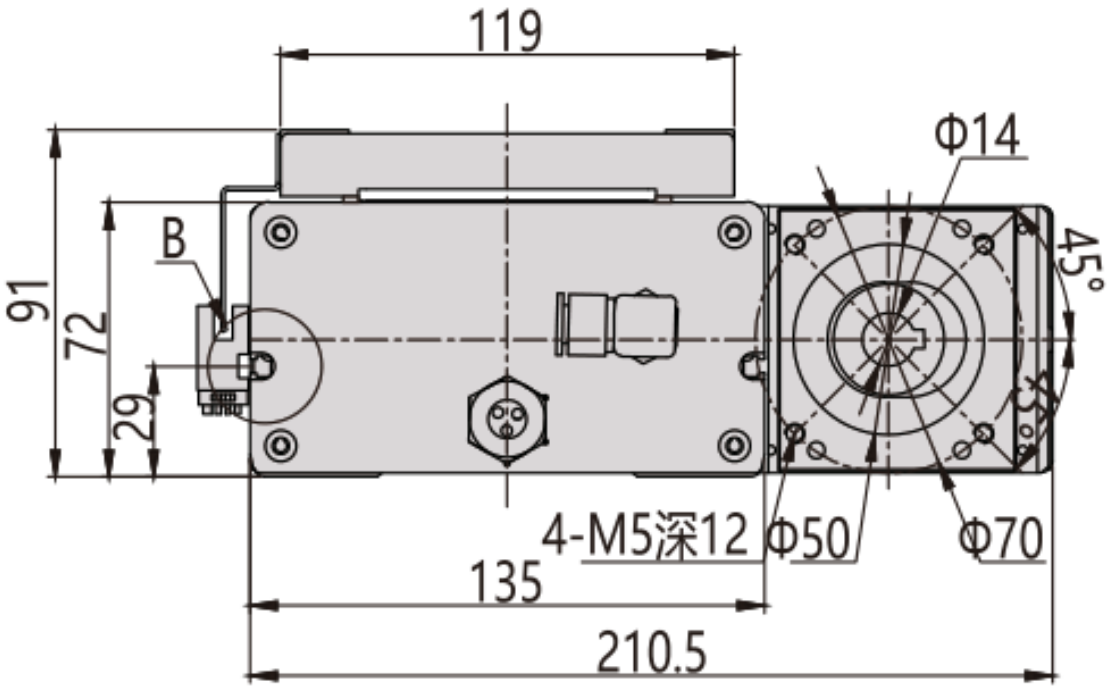

MC135 / kanan R

Ringkasan pemasangan

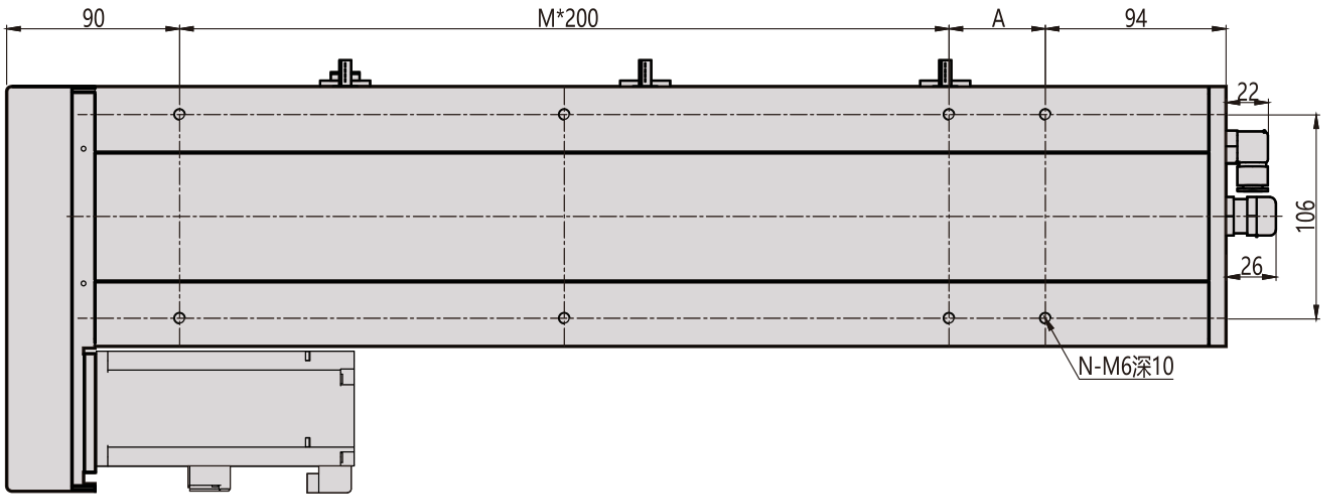

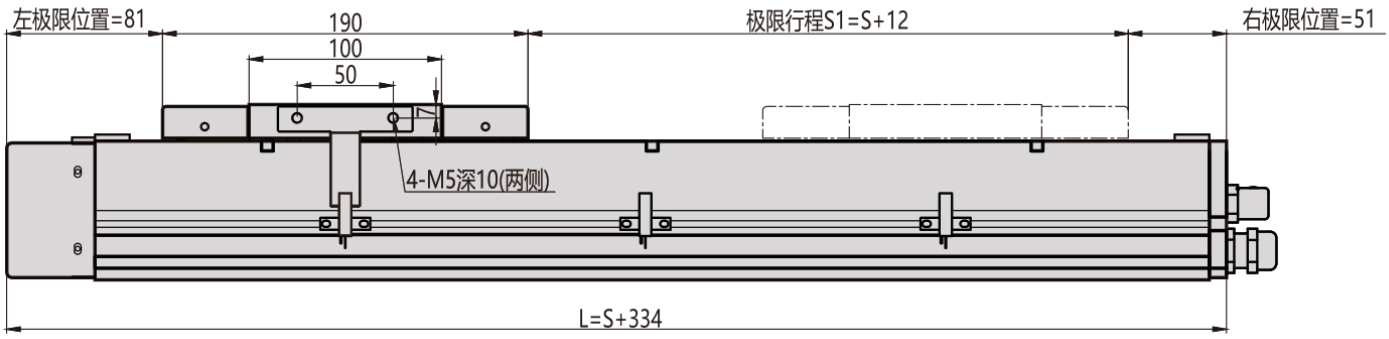

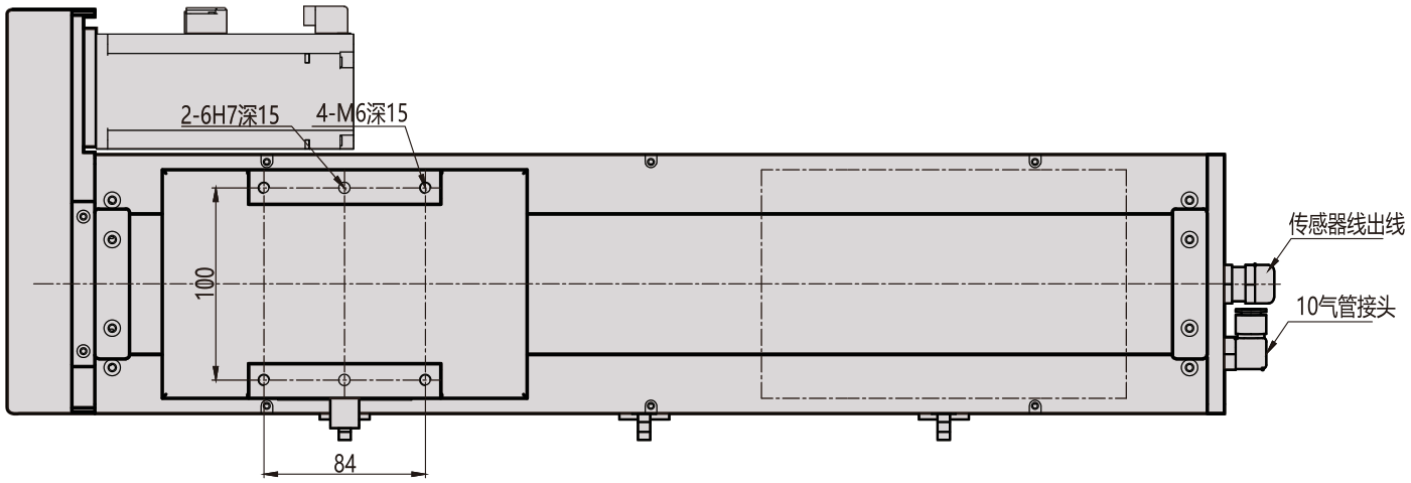

MC135 / bawah B

Pandangan 1

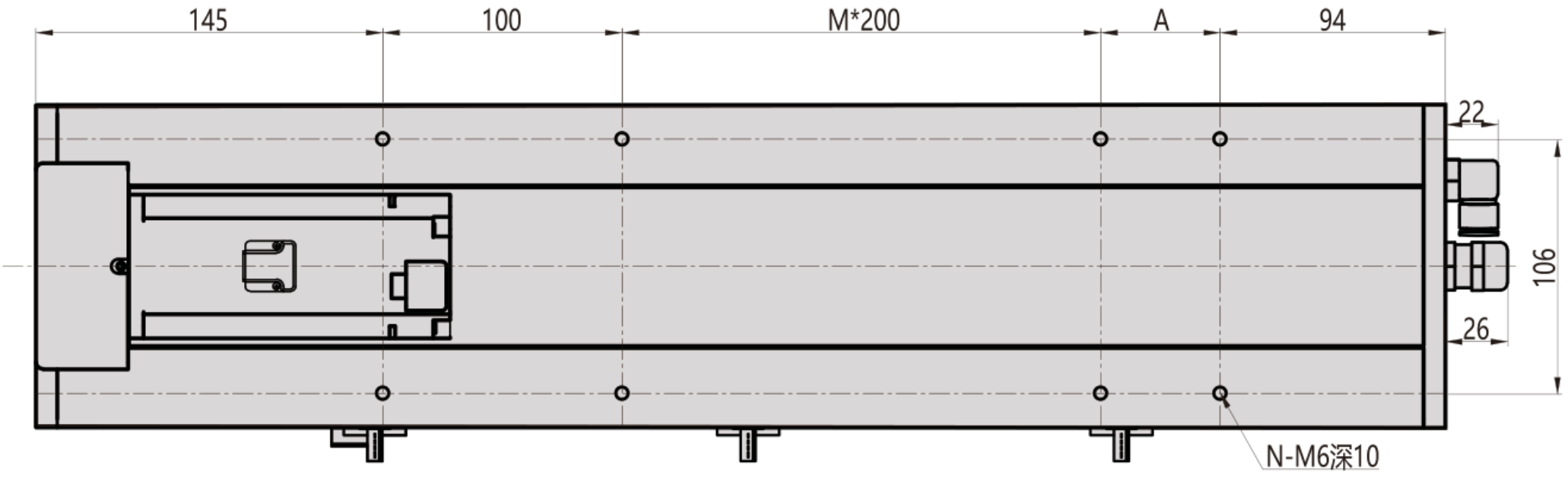

Pandangan 2

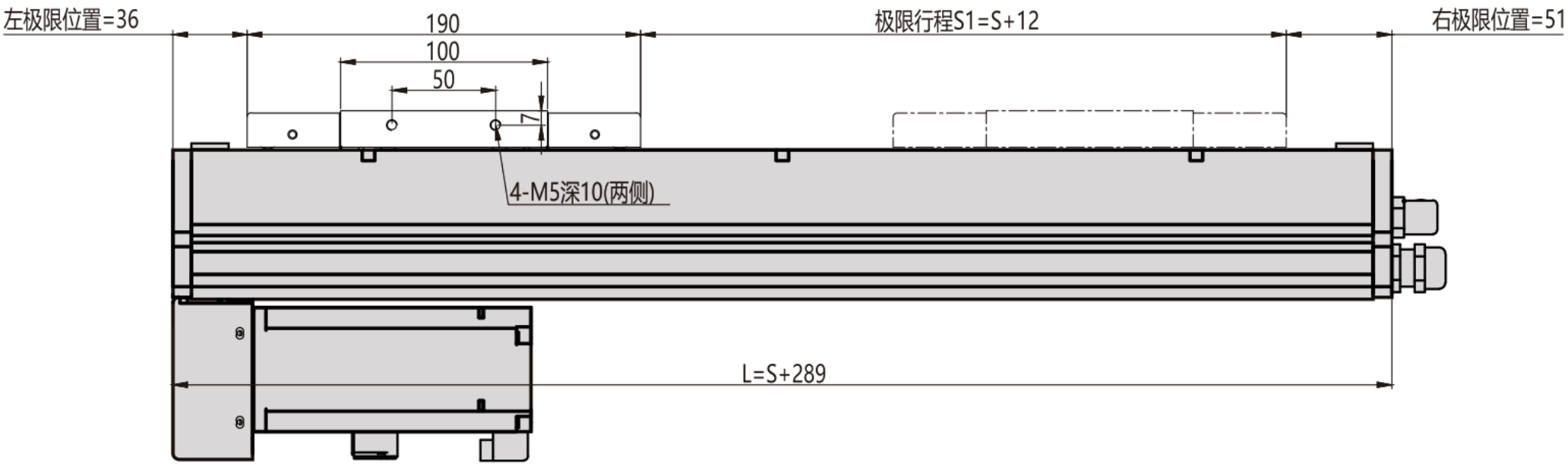

Pandangan 3

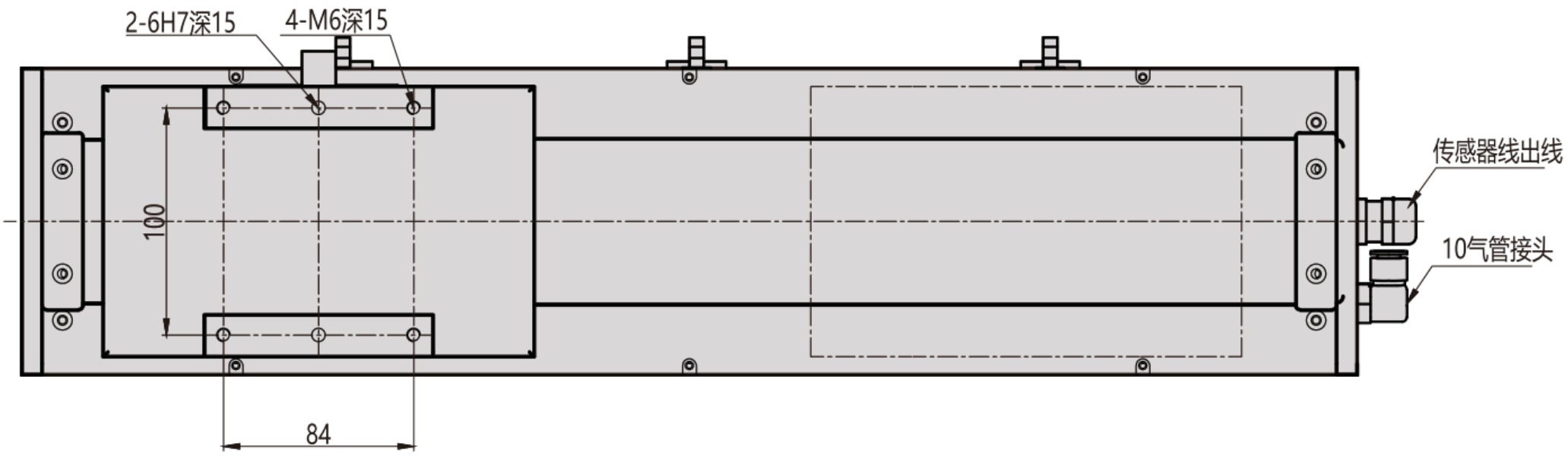

MC135 / bawah B

Flanj keratan

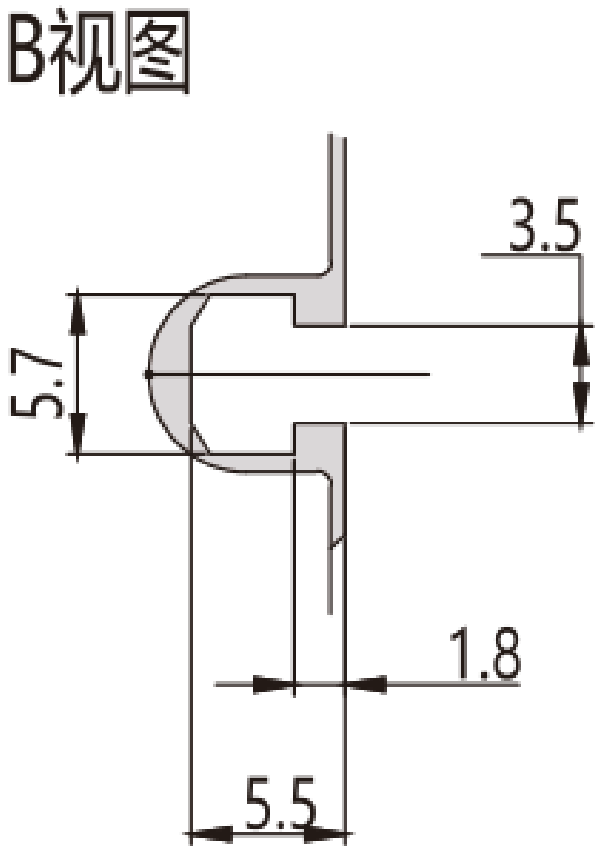

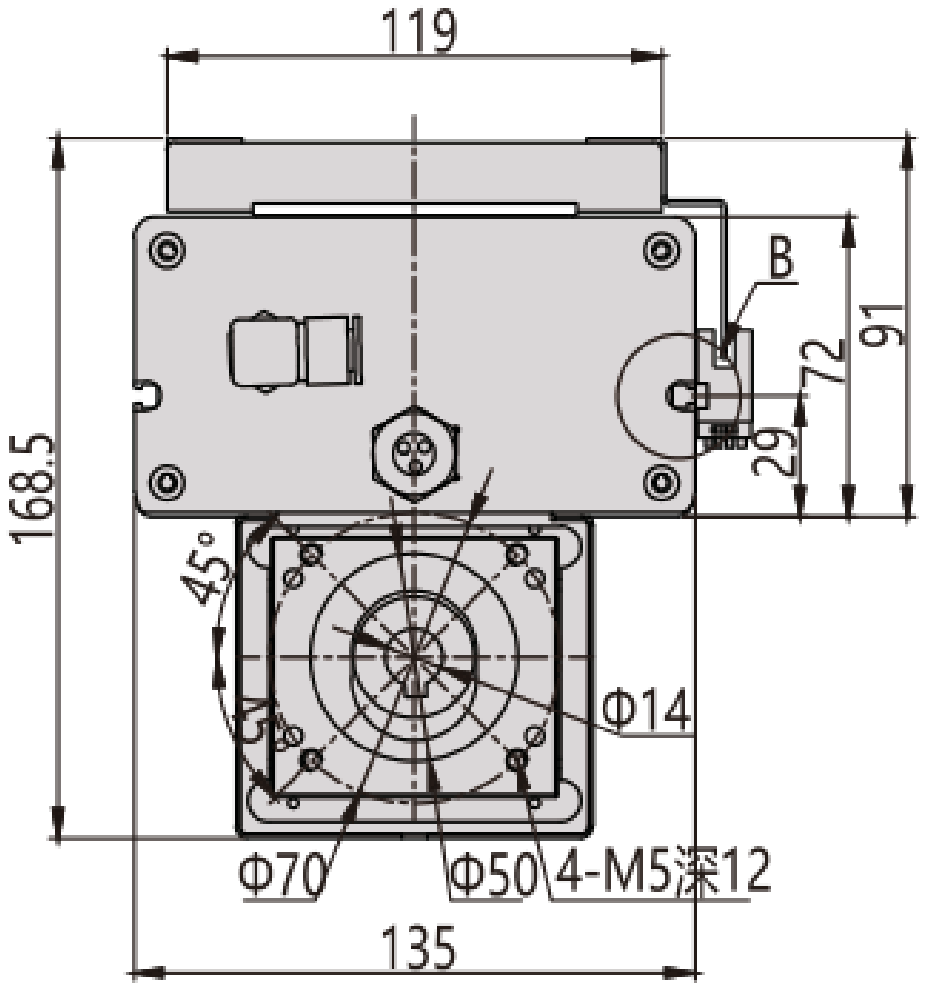

MC135 / bawah B

Ringkasan pemasangan

