HTROBOT

Teleskopachsen-Serie

Deutsches Auswahlhandbuch

Komponenten der Linearbewegung und Mehrachsautomation, mit praktischer Unterstützung aus Tianjin.

Mit Sitz in Tianjin arbeitet HTROBOT mit Kunden an industrieller Linearbewegung und Mehrachsautomation. Unser Sortiment vereint Linearmodule, Führungen, Kugelgewindetriebe, Aktoren und XYZ-Tische.

Modelle: SL60; SL80; SL100; SL150

Wir verbinden Komponentenlieferung mit Anwendungsgesprächen für Positionier-, Transfer- und Mehrachsanlagen.

Teleskopachsen-Serie HTSL60

SL60 · Teleskopachsen-Serie

Abstützung und Einbau über den gesamten Ausfahrbereich prüfen. Lastmoment und Kabelraum in die Einbauprüfung einbeziehen.

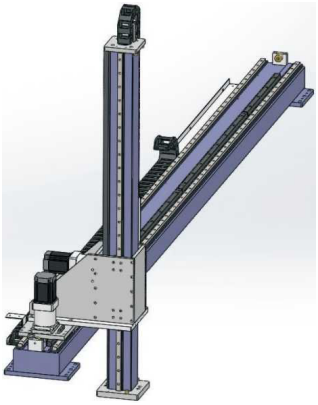

SL Serienabbildung

Geprüfte Spezifikationen

Kenngröße	Wert
Wiederholgenauigkeit	±0.1 mm
Vertikale Last	80 kg
Zahnradsteigung	125 mm
Getriebenummer (gedruckter Kopf mm)	90 mm
Getriebespezifikation	1.5M
Linearführung (Quellencode)	15
Bestellbeispiel (Referenz)	SL60-L125-S500-R90-C4-0001
Sensormodell	Außen FC307 (NPN)
Hubbereich und Hubteilung	100-2050mm/Intervall 100

Teleskopachsen-Serie HTSL80

SL80 · Teleskopachsen-Serie

Abstützung und Einbau über den gesamten Ausfahrbereich prüfen. Lastmoment und Kabelraum in die Einbauprüfung einbeziehen.

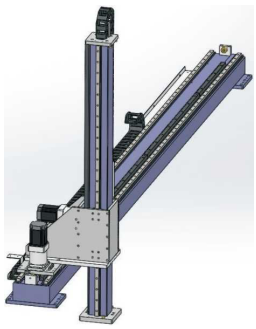

SL Serienabbildung

Geprüfte Spezifikationen

Kenngröße	Wert
Wiederholgenauigkeit	±0.1 mm
Vertikale Last	120 kg
Zahnradsteigung	166 mm
Getriebenummer (gedruckter Kopf mm)	120 mm
Getriebespezifikation	2M
Linearführung (Quellencode)	20
Bestellbeispiel (Referenz)	SL80-L166-S500-R90-C4-0001
Sensormodell	Außen FC307 (NPN)
Hubbereich und Hubteilung	100-2050mm/Intervall 50

Teleskopachsen-Serie HTSL100

SL100 · Teleskopachsen-Serie

Abstützung und Einbau über den gesamten Ausfahrbereich prüfen. Lastmoment und Kabelraum in die Einbauprüfung einbeziehen.

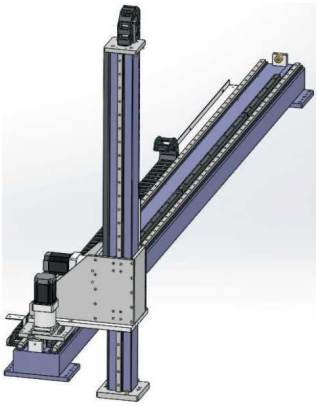

SL Serienabbildung

Geprüfte Spezifikationen

Kenngröße	Wert
Wiederholgenauigkeit	±0.1 mm
Vertikale Last	200 kg
Getriebenummer (gedruckter Kopf mm)	120 mm
Zahnradsteigung	166 mm

Kenngröße	Wert
Getriebespezifikation	2M
Linearführung (Quellencode)	25
Bestellbeispiel (Referenz)	SL100-L200-S500-U-R160-C4-D
Sensormodell	Außen FC307 (NPN)
Hubbereich und Hubteilung	100-2050mm/Intervall 50

Teleskopachsen-Serie HTSL150

SL150 · Teleskopachsen-Serie

Abstützung und Einbau über den gesamten Ausfahrbereich prüfen. Lastmoment und Kabelraum in die Einbauprüfung einbeziehen.

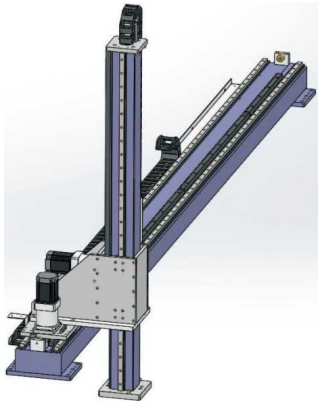

SL Serienabbildung

Geprüfte Spezifikationen

Kenngröße	Wert
Wiederholgenauigkeit	±0.1 mm
Vertikale Last	300 kg
Zahnradsteigung	250 mm
Getriebenummer (gedruckter Kopf mm)	180 mm
Getriebespezifikation	3M
Linearführung (Quellencode)	30
Bestellbeispiel (Referenz)	SL150-L250-S500-R160-C4-D
Sensormodell	Außen FC307 (NPN)
Hubbereich und Hubteilung	100-2050mm/Intervall 50

Kontakt

Beginnen Sie mit einem Produkt oder einer Anwendung. Nutzen Sie den Anfrageentwurf, um festzuhalten, was Sie prüfen, oder kontaktieren Sie uns direkt mit Ihren Anforderungen.

emmy@htrobot.com
www.htrobot.com
Tianjin, China (Standort)