EDA80

Cilindro elettrico servo ad alta precisione e alto carico con corsa personalizzabile EDA80

PRODOTTO

Un cilindro elettrico servo per moto lineare guidato in una macchina o linea di produzione.

Specifiche tecniche

Finecorsa	**Interruttore magnetico**
Velocità massima consentita	**<=1000 mm/s**
Spinta massima consentita	**<=20kN**
Angolo di rotazione dello stelo del pistone	**+/-0.3 deg**
Lunghezza estensibile	**<=750 mm**
Diametro interno	**phi65 mm**

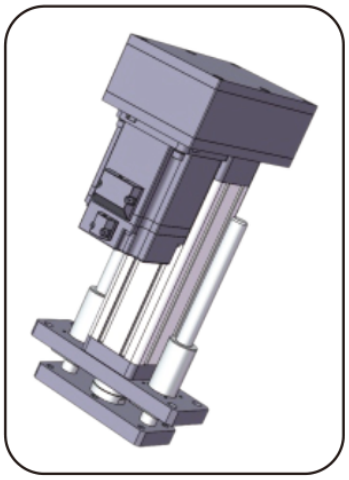

Illustrazione prodotto

Selezione

Scegliere spinta, corsa e velocità come un unico regime. Un massimo di catalogo non implica che gli altri massimi valgano contemporaneamente. Confermare passo vite, montaggio motore, riduzione e collegamento del carico prima dell'ordine.

Parametri di base

Nota: spinta, corsa e velocità vanno combinate con l'uso effettivo; i tre valori limite non possono essere utilizzati insieme.

Diametro esterno	Diametro interno	Spinta massima consentita	Lunghezza estensibile	Velocità massima consentita	Velocità massima ammessa Angolo di rotazione dello stelo Finecorsa	Finecorsa
80x80 mm	phi65 mm	<=20KN	<=750 mm	<=1000 mm/s	+/-0.3 deg	Interruttore magnetico

OPZIONI DI AZIONAMENTO E MOTORE

Avanzamento della vite a ricircolo di sfere	Rapporto di velocità della puleggia sincrona (ingresso: uscita)	Rapporto di velocità della puleggia sincrona (ingresso: uscita)	Rapporto di velocità della puleggia sincrona (ingresso: uscita)	Specifiche motore che possono essere installate direttamente	Specifiche motore che possono essere installate direttamente	Specifiche motore che possono essere installate direttamente	Riduttori abbinabili	Riduttori abbinabili
05mm	1:1	1.5:1	2:1	80A	100A	130A	60A	60A, 80A
10mm	1:1	1.5:1	2:1	80A	100A	130A	90A	60A, 80A, 100A, 130A
25mm	1:1	1.5:1	2:1	80A	100A	130A	115A	80 A , 100A , 130A, 180A

emmy@htrobot.com www.htrobot.com

EDA80

Cilindri elettrici

Parametri della vite a ricircolo di sfere

Nota: i parametri della vite a ricircolo di sfere valgono per corse <= 300mm. Per corse maggiori di 300mm rivolgersi al nostro personale tecnico.

Modello della vite a ricircolo di sfere	Tipo	Diametro	Avanzamento della vite a ricircolo di sfere	Ca (KN)	Coa (KN)	Rigidezza della vite a ricircolo di sfere	Diametro della sfera	Albero della vite	Rapporto di snellezza	Precisione di posizionamento | livello di precisione	Precisione di posizionamento | livello di precisione
SFNU2505-4	Vite a ricircolo di sfere	25 mm	05mm	16.9 KN	48 KN	45Kgf/um	3.175mm	22K6	1:30	C5/+/-0.01	C7/+/-0.02
SFNU2510-4	Vite a ricircolo di sfere	25 mm	10mm	28.9 KN	71.5 KN	50Kgf/um	4.762mm	22K6	1:30	C5/+/-0.01	C7/+/-0.02
SFA2525-1.8	Vite a ricircolo di sfere	25 mm	25mm	8.2 KN	21.5 KN	22Kgf/um	3.175mm	22K6	1:30	C5/+/-0.01	C7/+/-0.02

Parametri dei cuscinetti

Modello del cuscinetto	Cr (KN)	Cor (KN)
Cuscinetto radiale a sfere 6206-ZZ x2	19.5 KN	11.3 KN
Cuscinetto assiale a sfere piatto 51206	29.3 KN	58 KN

Pulegge dentate e cinghia

Rapporto di velocità delle pulegge sincrone	Specifiche della ruota motrice	Specifiche della ruota condotta	Numero di denti dell'ingranaggio conduttore	Numero di denti della ruota condotta	Interasse delle pulegge sincrone	Circonferenza della cinghia sincrona	Larghezza della cinghia sincrona
1:1	5M25T42	5M25T42	40	40	110mm	420	25mm
1.5:1	5M25T42	5M25T42	30	45	110mm	410	25mm
2:1	5M25T42	5M25T42	30	60	110mm	450	25mm

Tabella di corrispondenza delle dimensioni (mm)

Tipo di collegamento del carico	phiA	phiB	phiC	C	D	E	F	H	G	M
Filettatura esterna	phi65	phi50	-	40	65	3	12	-	46	M30x1.5
Filettatura interna	phi65	phi50	-	40	25	3	-	-	46	M20
Connettore tipo I	phi65	phi50	phi30	-	150	3	30	51	46	-
Cuscinetto a occhio	phi65	phi50	phi25	-	80	3	31	-	46	-
Giunto a Y	phi65	phi50	phi30	-	150	3	35	73	70	-

emmy@htrobot.com www.htrobot.com