EDA94Z

고정밀·고하중 서보 전동 실린더, 스트로크 맞춤 가능 EDA94Z

제품

기계 또는 생산 라인의 안내 직선 운동용 서보 전동 실린더.

기술 사양

리미트 스위치	마그네틱 스위치
최대 허용 속도	**<=1000 mm/s**
최대 허용 추력	**<=30kN**
피스톤 로드 회전각	**+/-0.3 deg**
신장 가능 길이	**<=960 mm**
내경	**phi80mm**

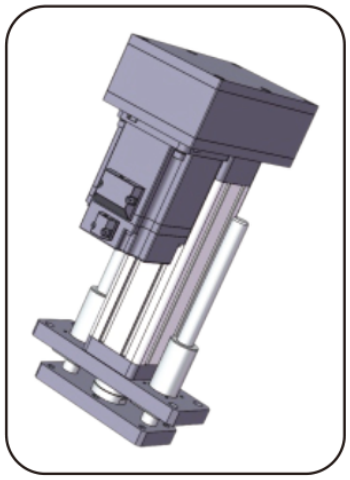

제품 일러스트

선정

추력, 스트로크, 속도는 하나의 듀티로 선택하십시오. 카탈로그 최댓값이 다른 최댓값의 동시 적용을 뜻하지 않습니다. 주문 전에 스크루 리드, 모터 설치, 감속, 하중 연결을 확인하십시오.

기본 매개변수

(참고: 추력, 스트로크, 속도는 실제 사용과 함께 맞춰야 하며, 세 항목의 상한값을 동시에 쓸 수 없습니다.)

외경	내경	최대 허용 추력	신장 가능 길이	최대 허용 속도	최대 허용 속도 피스톤 로드 회전각 리밋 스위치	리미트 스위치
94x94 mm	phi80mm	<=30KN	<=960 mm	<=1000 mm/s	+/-0.3 deg	마그네틱 스위치

드라이브 및 모터 옵션

볼스크루 리드	동기 휠 속도비 (입력: 출력)	동기 휠 속도비 (입력: 출력)	동기 휠 속도비 (입력: 출력)	직접 설치 가능한 모터 사양	조합 가능한 감속기	조합 가능한 감속기
05mm	1:1	1.5:1	2:1	180A	85A	60A, 80A, 130A
10mm	1:1	1.5:1	2:1	180A	85A	60A, 80A, 130A
10mm	1:1	1.5:1	2:1	180A	90A	60A, 80A, 100A, 130A
20mm	1:1	1.5:1	2:1	180A	90A	60A, 80A, 100A, 130A
20mm	1:1	1.5:1	2:1	180A	115A	80 A , 100A , 130A, 180A
32mm	1:1	1.5:1	2:1	180A	115A	80 A , 100A , 130A, 180A

볼 스크루 매개변수

(참고: 리드 스크루 하중은 스트로크 <= 300mm에 해당합니다. 300mm보다 큰 스트로크는 당사 기술 담당자에게 문의하십시오.)

볼스크루 모델	유형	직경	볼스크루 리드	Ca (KN)	Coa (KN)	강재 특성	볼 직경	스크루 샤프트	세장비	위치결정 정밀도 | 정밀도 등급	위치결정 정밀도 | 정밀도 등급
SFNU3205-4	볼스크루	32 mm	05mm	18.8 KN	62.2 KN	54Kgf/um	3.175mm	32K10	1:30	C5/+/-0.01	C7/+/-0.02

EDA94Z

전동 실린더

볼 스크루 매개변수 (계속)

볼스크루 모델	유형	직경	볼스크루 리드	Ca (KN)	Coa (KN)	강재 특성	볼 직경	스크루 샤프트	세장비	위치결정 정밀도 | 정밀도 등급	위치결정 정밀도 | 정밀도 등급
SFNU3210-4	볼스크루	32 mm	10mm	47.1 KN	119.7 KN	61Kgf/um	6.35mm	32K10	1:30	C5/+/-0.01	C7/+/-0.02
SFA3220-2.8	볼스크루	32 mm	25mm	18.7 KN	53.7 KN	43Kgf/um	3.969mm	32K10	1:30	C5/+/-0.01	C7/+/-0.02
SFA3232-1.8	볼스크루	32 mm	32mm	12.3 KN	33.5 KN	27Kgf/um	3.969mm	32K10	1:30	C5/+/-0.01	C7/+/-0.02

베어링 매개변수

베어링 모델	Cr (KN)	Cor (KN)
깊은 홈 볼 6007-ZZx2	15.9 KN	10.3 KN
평면 스러스트 베어링 51207	39 KN	78 KN

타이밍 풀리 및 벨트

동기 풀리 속도비	구동 기어 사양	피동 기어 사양	구동 기어 잇수	종동 휠 잇수	동기 풀리 중심 거리	동기 벨트 둘레	동기 벨트 폭
1:1	8M30T47	8M30T47	45	45	155mm	672	30mm
1.5:1	8M30T47	8M30T47	30	45	155mm	608	30mm
2:1	8M30T47	8M30T47	30	60	155mm	680	30mm

치수 대응 표 (mm)

부하 연결 방식	phiA	phiB	phiC	C	D	E	F	H	G	M
수나사	phi80	phi60	-	50	80	3	14	-	55	M40x1.5
암나사	phi80	phi60	-	40	30	3	-	-	55	M24
I형 커넥터	phi80	phi60	phi35	-	195	3	35	55	55	-
피시아이 베어링	phi80	phi60	phi30	-	94	3	37	-	55	-
Y 조인트	phi80	phi60	phi35	-	195	3	35	73	70	-

emmy@htrobot.com www.htrobot.com