CARA MENGGUNAKAN ATLAS INI

Setiap pandangan ialah lukisan katalog untuk varian atau kumpulan nisbah yang dinyatakan. Gunakan label tercetak, bukan ukuran skala. Ini lukisan rujukan, bukan fail CAD.

EDT-B-60 / Atlas lukisan

Kandungan

Pandangan reduksi atas	1 pandangan | halaman 2-2
Pandangan reduksi bawah	1 pandangan | halaman 3-3
Varian aci	1 pandangan | halaman 4-4

HUBUNGI HTROBOT

E-mel: emmy@htrobot.com

Laman web: www.htrobot.com

EDT-B-60 | Lukisan dimensi

Lukisan katalog

EDT-B-60 pandangan reduksi atas dimensi dalam mm

减速比：3，4，5，6，7，8，10

Reduction ratio

unit 单位[mm]

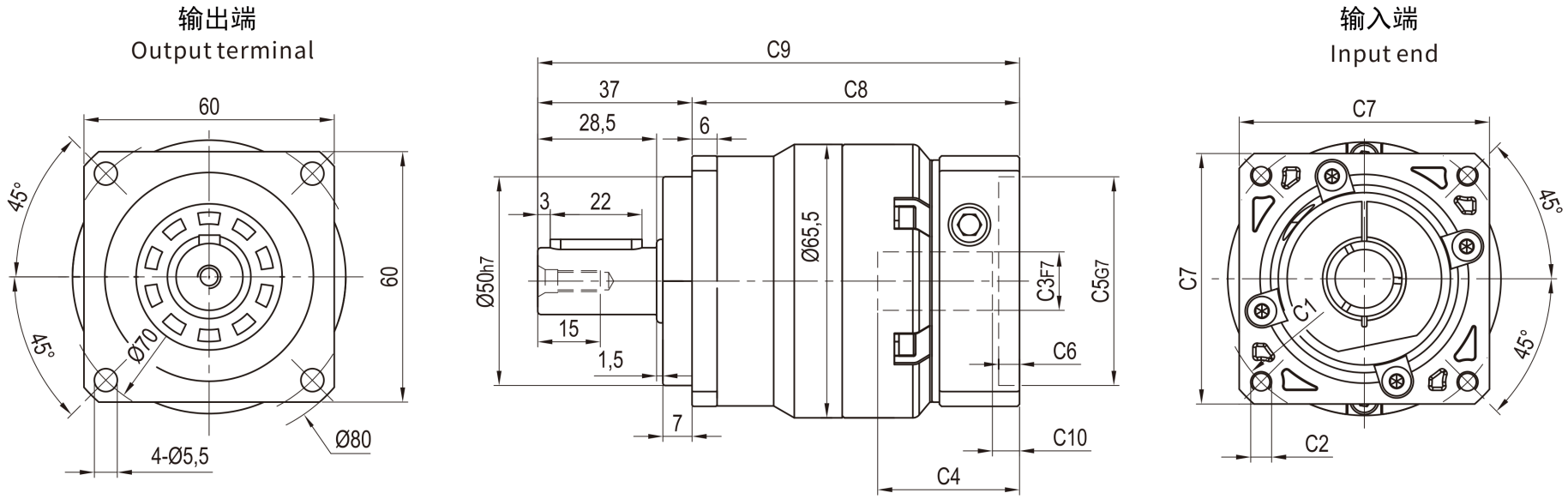

EDT-B-60 | Lukisan dimensi

Lukisan katalog

EDT-B-60 pandangan reduksi bawah dimensi dalam mm

减速比：12，15，20，25，30，35，40，50，60，70，80，100

Reduction ratio

unit 单位[mm]

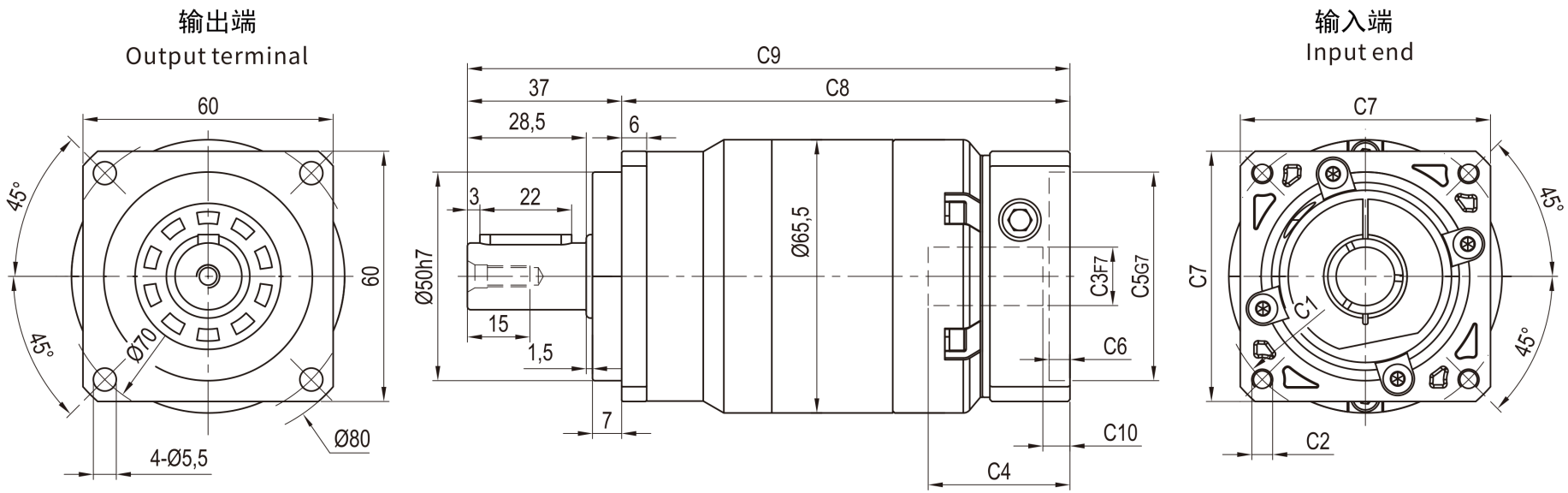

EDT-B-60 | Lukisan dimensi

Lukisan katalog

EDT-B-60 varian aci S1 kiri / S2 kanan

