HTROBOT

سلسلة وحدات TKK

دليل الاختيار بالعربية

مكوّنات الحركة الخطية والأتمتة متعددة المحاور، مع دعم عملي من Tianjin.

تعمل HTROBOT من Tianjin مع العملاء على الحركة الخطية الصناعية والأتمتة متعددة المحاور. يجمع نطاقنا الوحدات الخطية والأدلة والبراغي الكروية والمشغّلات ومنصات XYZ.

الطرازاتTKK130; TKK100; TKK86; TKK60; TKK50; TKK40 :

نربط توريد المكوّنات بنقاشات التطبيق لتحديد المواقع والنقل والمعدات متعددة المحاور.

سلسلة وحدات KK HTKK40

· TKK40 سلسلة وحدات TKK

استخدم صفوف الأبعاد والحركة للطراز الدقيق. أبق شروط الحمل والسرعة وتحديد الموضع معاً عند مقارنة المرشحين.

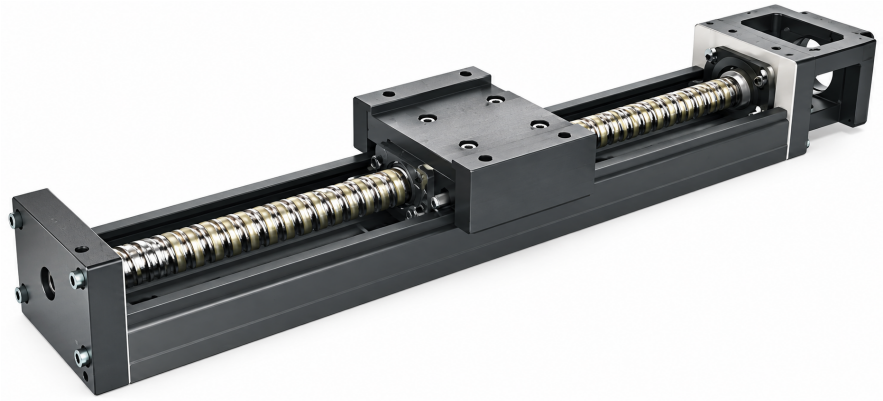

إيضاح سلسلة TKK

المواصفات المراجعة

القيمة	المعلمة
0.8	عزم البدء (الفئة القياسية)
1.2	عزم البدء (فئة الدقة)
0.02	دقة تحديد الموضع (فئة الدقة)
0.01	توازي الحركة (فئة الدقة)
100 / 150 / 200 mm	طول السكة

تُطبع الوحدة فقط حيث يذكرها المصدر.

سلسلة وحدات KK HTKK50

· TKK50 سلسلة وحدات TKK

استخدم صفوف الأبعاد والحركة للطراز الدقيق. أبق شروط الحمل والسرعة وتحديد الموضع معاً عند مقارنة المرشحين.

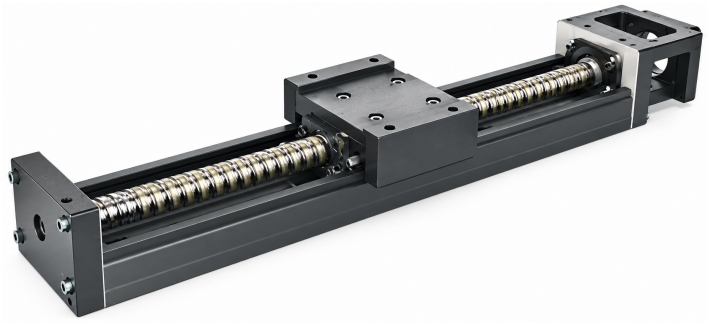

إيضاح سلسلة TKK

المواصفات المراجعة

القيمة	المعلمة
0.02	دقة تحديد الموضع (فئة الدقة)
0.01	توازي الحركة (فئة الدقة)
4 / 2 N-cm	عزم البدء
150 / 200 / 250 / 300 mm	طول السكة

تُطبع الوحدة فقط حيث يذكرها المصدر.

سلسلة وحدات KK HTKK60

· TKK60 سلسلة وحدات TKK

استخدم صفوف الأبعاد والحركة للطراز الدقيق. أبق شروط الحمل والسرعة وتحديد الموضع معاً عند مقارنة المرشحين.



إيضاح سلسلة TKK

المواصفات المراجعة

ينطبق على	القيمة	المعلمة
	TKK60 10 P E .400 E A2 E F0 S0	مثال الطلب (مرجع)
	15 / 7 N-cm	عزم البدء
رمز الخطوة 05؛ الدرجة العامة	340 mm/s	أقصى سرعة
رمز الخطوة 10؛ الدرجة العامة	790 mm/s	أقصى سرعة
رمز الخطوة 05؛ الدرجة العامة	390 mm/s	أقصى سرعة
رمز الخطوة 05؛ درجة الدقة	550 mm/s	أقصى سرعة
رمز الخطوة 10؛ درجة الدقة	1100 mm/s	أقصى سرعة

ينطبق على	القيمة	المعلمة
رمز الخطوة 05؛ الدرجة العامة	390 mm/s	أقصى سرعة
رمز الخطوة 10؛ الدرجة العامة	790 mm/s	أقصى سرعة
رمز الخطوة 05؛ درجة الدقة	550 mm/s	أقصى سرعة
رمز الخطوة 10؛ درجة الدقة	670 mm/s	أقصى سرعة
رمز الخطوة 05؛ درجة الدقة	550 mm/s	أقصى سرعة
رمز الخطوة 10؛ الدرجة العامة	670 mm/s	أقصى سرعة
رمز الخطوة 05؛ الدرجة العامة	390 mm/s	أقصى سرعة
رمز الخطوة 10؛ درجة الدقة	1100 mm/s	أقصى سرعة
رمز الخطوة 05؛ درجة الدقة	550 mm/s	أقصى سرعة
رمز الخطوة 05؛ الدرجة العامة	390 mm/s	أقصى سرعة
رمز الخطوة 05؛ درجة الدقة	340 mm/s	أقصى سرعة
رمز الخطوة 05؛ الدرجة العامة	390 mm/s	أقصى سرعة
رمز الخطوة 10؛ درجة الدقة	1100 mm/s	أقصى سرعة
رمز الخطوة 05؛ درجة الدقة	550 mm/s	أقصى سرعة
رمز الخطوة 10؛ الدرجة العامة	790 mm/s	أقصى سرعة

سلسلة وحدات KK HTKK86

- TKK86 سلسلة وحدات TKK

استخدم صفوف الأبعاد والحركة للطراز الدقيق. أبق شروط الحمل والسرعة وتحديد الموضع معاً عند مقارنة المرشحين.



إيضاح سلسلة TKK

المواصفات المراجعة

ينطبق على	القيمة	المعلمة
رمز الخطوة 20؛ الدرجة العامة	1050 mm/s	أقصى سرعة
رمز الخطوة 10؛ الدرجة العامة	430 mm/s	أقصى سرعة
رمز الخطوة 10؛ درجة الدقة	740 mm/s	أقصى سرعة
رمز الخطوة 20؛ الدرجة العامة	1050 mm/s	أقصى سرعة
رمز الخطوة 20؛ درجة الدقة	1480 mm/s	أقصى سرعة

ينطبق على	القيمة	المعلمة
رمز الخطوة 10؛ الدرجة العامة	520 mm/s	أقصى سرعة
رمز الخطوة 20؛ الدرجة العامة	800	أقصى سرعة
رمز الخطوة 20؛ الدرجة العامة	870 mm/s	أقصى سرعة
رمز الخطوة 20؛ درجة الدقة	1120	أقصى سرعة
رمز الخطوة 10؛ الدرجة العامة	520 mm/s	أقصى سرعة
رمز الخطوة 20؛ درجة الدقة	1480 mm/s	أقصى سرعة
رمز الخطوة 10؛ الدرجة العامة	520 mm/s	أقصى سرعة
رمز الخطوة 20؛ الدرجة العامة	1050 mm/s	أقصى سرعة
رمز الخطوة 20؛ الدرجة العامة	800	أقصى سرعة
رمز الخطوة 10؛ درجة الدقة	740 mm/s	أقصى سرعة
رمز الخطوة 10؛ درجة الدقة	740 mm/s	أقصى سرعة
رمز الخطوة 10؛ درجة الدقة	610 mm/s	أقصى سرعة
رمز الخطوة 20؛ درجة الدقة	980	أقصى سرعة
رمز الخطوة 20؛ درجة الدقة	1480 mm/s	أقصى سرعة
رمز الخطوة 10؛ درجة الدقة	740 mm/s	أقصى سرعة
رمز الخطوة 20؛ درجة الدقة	1220 mm/s	أقصى سرعة
رمز الخطوة 10؛ درجة الدقة	740 mm/s	أقصى سرعة
رمز الخطوة 10؛ الدرجة العامة	520 mm/s	أقصى سرعة
رمز الخطوة 10؛ الدرجة العامة	520 mm/s	أقصى سرعة

تُطبع الوحدة فقط حيث يذكرها المصدر.

سلسلة وحدات KK HTKK100

· TKK100 سلسلة وحدات TKK

استخدم صفوف الأبعاد والحركة للطراز الدقيق. أبق شروط الحمل والسرعة وتحديد الموضع معاً عند مقارنة المرشحين.



إيضاح سلسلة TKK

المواصفات المراجعة

ينطبق على	القيمة	المعلمة
	17 / 20 / 23 / 25 / 15 N-cm	عزم البدء

ينطبق على	القيمة	المعلمة
	980 / 1080 / 1180 / 1280 / 1380 mm	طول السكة
رمز الخطوة 20؛ درجة الدقة	750 mm/s	أقصى سرعة
رمز الخطوة 20؛ درجة الدقة	510 mm/s	أقصى سرعة
رمز الخطوة 20؛ الدرجة العامة	750 mm/s	أقصى سرعة
رمز الخطوة 20؛ الدرجة العامة	530 mm/s	أقصى سرعة
رمز الخطوة 20؛ الدرجة العامة	630 mm/s	أقصى سرعة
رمز الخطوة 20؛ درجة الدقة	440 mm/s	أقصى سرعة

سلسلة وحدات KK HTKK130

· TKK130 سلسلة وحدات TKK

استخدم صفوف الأبعاد والحركة للطراز الدقيق. أبق شروط الحمل والسرعة وتحديد الموضع معاً عند مقارنة المرشحين.

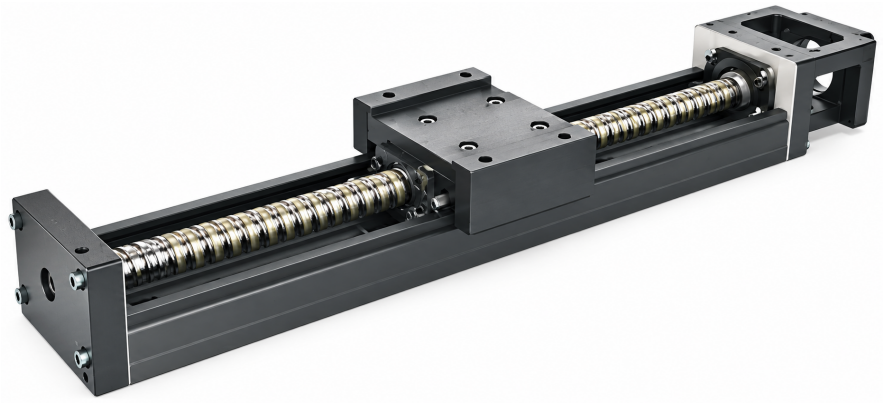

إيضاح سلسلة TKK

المواصفات المراجعة

القيمة	المعلمة
25 / 27 / 15 / 18 N-cm	عزم البدء
980 / 1180 / 1380 / 1680 mm	طول السكة

التواصل

ابدأ بمنتج أو تطبيق. استخدم مسودة الاستفسار لجمع ما تفكر فيه، أو اتصل بنا مباشرة بمتطلباتك.

emmy@htrobot.com
www.htrobot.com
Tianjin، الصين