ວິທີໃຊ້ປື້ມແຜນນີ້

ແຕ່ລະມຸມມອງແມ່ນແຜນລາຍການຂອງຕົວແປ ຫຼືກຸ່ມອັດຕາທີ່ລະບຸ. ໃຊ້ປ້າຍທີ່ພົມ ບໍ່ແມ່ນການວັດຕາມມາດຕະສ່ວນ. ເປັນແຜນອ້າງອີງ ບໍ່ແມ່ນໄຟລ້ CAD.

EDA180 / ປື້ມແຜນ

ສານນະບັນ

R01	1 ມຸມມອງ | ໜ້າ 2-2
L01	1 ມຸມມອງ | ໜ້າ 3-3

ຕິດຕໍ່ HTROBOT

ອີເມວ: emmy@htrobot.com

ເວັບໄຊ: www.htrobot.com

EDA180 | ແຜນຂະໜາດ

ແຜນລາຍການ

EDA180 R01 ແຜນຂະໜາດ ອະທິບາຍ:L1=ຄວາມຍາວຍຶດໄດ້+330,L2=ຄວາມຍາວຍຶດໄດ້+627 | R01

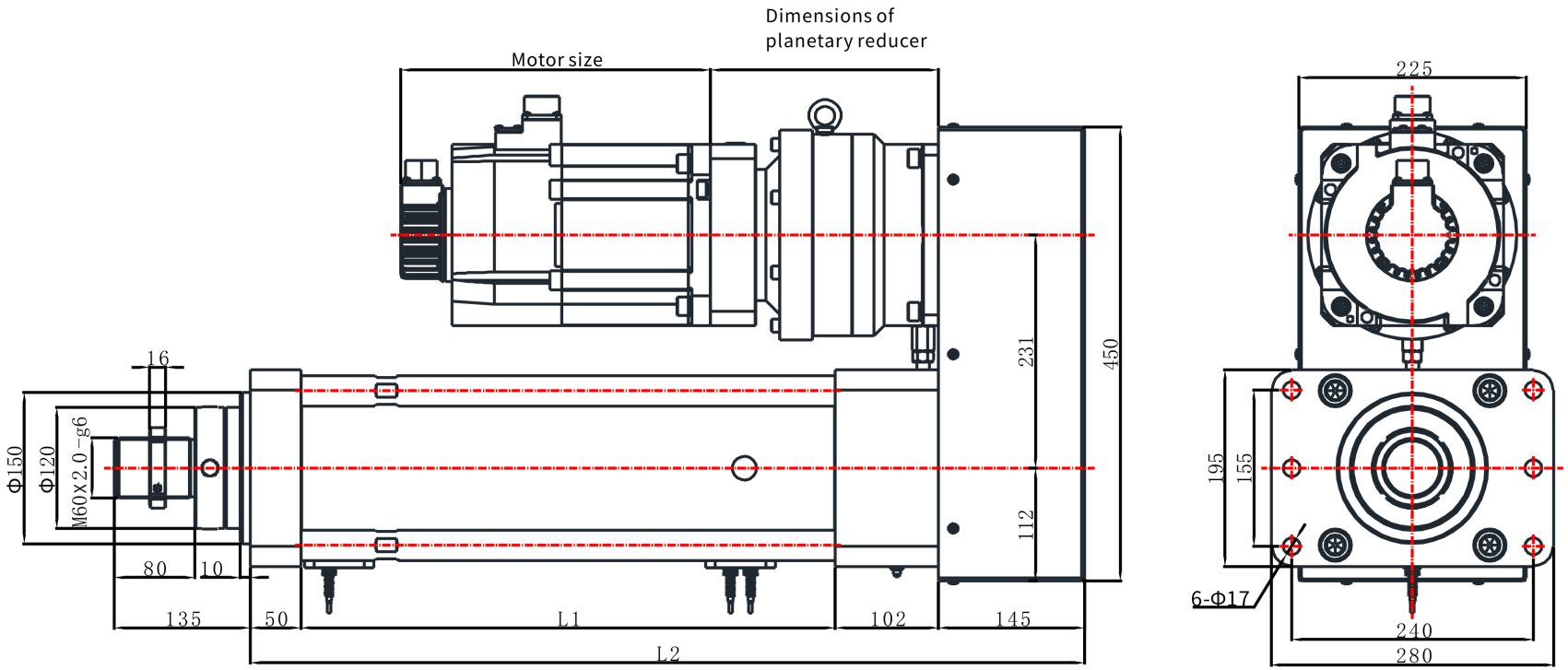

EDA180 | ແຜນຂະໜາດ

ແຜນລາຍການ

EDA180 L01 ແຜນຂະໜາດ ອະທິບາຍ:L1=ຄວາມຍາວຍຶດໄດ້+330,L2=ຄວາມຍາວຍຶດໄດ້+650 | L01

