EDA160

Высокоточный высоконагруженный сервоэлектроцилиндр с настраиваемым ходом EDA160 EDA160

ИЗДЕЛИЕ

Сервоэлектроцилиндр для направляемого линейного перемещения в станке или на производственной линии.

Технические характеристики

Концевой выключатель	**Бесконтактный выключатель**
Максимально допустимая скорость	**<=250 mm/s**
Максимально допустимое толкающее усилие	**<=180kN**
Угол поворота штока поршня	**+/-0.3 deg**
Выдвижная длина	**<=2000mm**
Внутренний диаметр	**phi140mm**

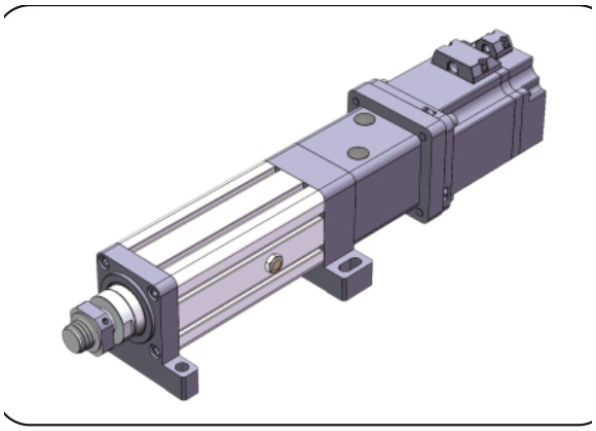

Иллюстрация изделия

Подбор

Выбирайте усилие, ход и скорость как один режим. Каталожный максимум не означает, что остальные максимумы действуют одновременно. Перед заказом подтвердите шаг винта, монтаж двигателя, редукцию и соединение нагрузки.

Основные параметры

Примечание: усилие, ход и скорость нужно согласовывать с фактическим применением; три предельных значения нельзя использовать одновременно.

Наружный диаметр	Внутренний диаметр	Максимально допустимое толкающее усилие	Выдвижная длина	Максимально допустимая скорость Угол поворота штока	Угол поворота штока поршня	Концевой выключатель
158x158 mm	phi140mm	<=180KN	<=2000mm	<=250 mm/s	+/-0.3 deg	Бесконтактный выключатель

ВАРИАНТЫ ПРИВОДА И ДВИГАТЕЛЯ

Ход шарикового винта	Передаточное отношение синхронного шкива (вход: выход)	Передаточное отношение синхронного шкива (вход: выход)	Передаточное отношение синхронного шкива (вход: выход)	Спецификации двигателя, которые можно установить напрямую	Редукторы для подбора	Редукторы для подбора
20mm	1:1	/	/	NO	142A	130A, 180A
20mm	1:1	/	/	NO	180A	180A, 200A, 220A

emmy@htrobot.com www.htrobot.com

EDA160

Электроцилиндры

Параметры шарико-винтовой передачи

Примечание: параметры шарико-винтовой передачи действительны для хода <= 300mm. При ходе более 300mm обратитесь к нашим техническим специалистам.

Модель шарикового винта	Тип	Диаметр	Ход шарикового винта	Ca (KN)	Coa (KN)	Жесткость шарикового винта	Диаметр шарика	Вал винта	Коэффициент гибкости	Точность позиционирования | уровень точности	Точность позиционирования | уровень точности
JFZ6320-8	Шарико-винтовая передача	63 mm	20mm	326.2 KN	774.7 KN	/	12.7mm	50K14	1:50	C5/+/-0.01	C7/+/-0.02

Параметры подшипника

Модель подшипника	Cr (KN)	Cor (KN)
Радиально-упорный шарикоподшипник 7212C/DT	61 KN	48.3 KN
Упорный сферический роликоподшипник 29412	335 KN	900 KN

Зубчатые шкивы и ремень

Передаточное отношение синхронных шкивов	Спецификации ведущей шестерни	Спецификации ведомой шестерни	Число зубьев ведущей шестерни	Число зубьев ведомого колеса	Межосевое расстояние синхронных шкивов	Длина окружности синхронного ремня	Ширина синхронного ремня
1:1	14M65T86.5	14M65T76.5	36	36	210mm	924	65mm

Таблица соответствия размеров (mm)

Тип соединения нагрузки	phiA	phiB	phiC	C	D	E	F	H	G	M
Наружная резьба	-	phi100	-	80	120	-	16	-	-	M60x2

emmy@htrobot.com www.htrobot.com