EDA40

أسطوانة كهربائية سيرفو عالية الدقة والتحميل بشوط قابل للتخصيص EDA40

المنتج

أسطوانة كهربائية سيرفو للحركة الخطية الموجّهة في آلة أو خط إنتاج.

المواصفات الفنية

القطر الداخلي	**phi30 mm**
مفتاح نهاية الشوط	مفتاح مغناطيسي
السرعة القصوى المسموح بها	**<=250 mm/s**
أقصى قوة دفع مسموح بها	**<=0.5kN**
زاوية دوران قضيب المكبس	**+/-0.3 deg**
الطول القابل للتمديد	**<=360 mm**

الاختيار

اختر الدفع والشوط والسرعة كحمل تشغيل واحد. لا يعني حد الكتالوج الأقصى أن الحدود الأخرى تنطبق معاً. أكد خطوة البرغي وتركيب المحرك والتخفيض والوصلة الحملية قبل الطلب.

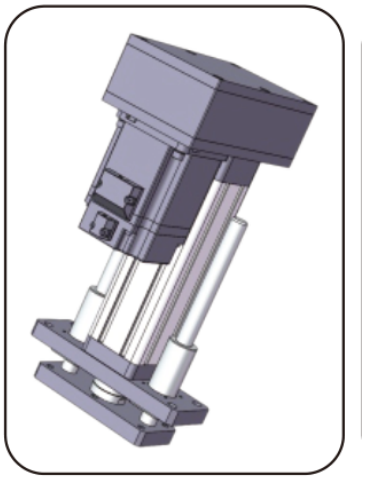

إيضاح المنتج

المعلمات الأساسية

(ملاحظة: يجب الجمع بين الدفع والشوط والسرعة حسب الاستخدام الفعلي، ولا يمكن استخدام القيم الحدّية الثلاث معاً.)

القطر الخارجي	القطر الداخلي	أقصى قوة دفع مسموح بها	الطول القابل للتمديد	السرعة القصوى المسموح بها	زاوية دوران قضيب المكبس مفتاح الحد	السرعة المسموحة القصوى للشوط	مفتاح نهاية الشوط
40x40 mm	phi30 mm	<=0.5KN	<=360 mm	<=250 mm/s	+/-0.3 deg		مفتاح مغناطيسي

خيارات الدفع والمحرك

تقدّم اللولب الكروي	نسبة سرعة العجلة المتزامنة (الدخل: الخرج)	نسبة سرعة العجلة المتزامنة (الدخل: الخرج)	نسبة سرعة العجلة المتزامنة (الدخل: الخرج)	مواصفات المحرك التي يمكن تركيبها مباشرة	مواصفات المحرك التي يمكن تركيبها مباشرة	مخفضات يمكن مواءمتها
04mm	1:1	1.5:1	2:1	40A	42B	NO
05mm	1:1	1.5:1	2:1	40A	42B	NO

emmy@htrobot.com www.htrobot.com

EDA40

أسطوانات كهربائية

معلمات البرغي الكروي

(ملاحظة: معلمات البرغي الكروي تنطبق على الأشواط .300mm =< للأشواط الأكبر من 300mm يُرجى استشارة كوادرنا الفنية.)

طراز اللولب الكروي	النوع	القطر	تقدّم اللولب الكروي	Ca (KN)	Coa (KN)	صلابة اللولب الكروي	قطر الكرة	عمود اللولب	نسبة النحافة	درجة الدقة	دقة تحديد الموضع
BSH1204-3.5	برغي كروي	12 mm	04mm	7.8 KN	16.1 KN	23Kgf/um	2.5mm	8K3	1:30	C5/+/-0.01	C7/+/-0.02
BSH1205-3.5	برغي كروي	12 mm	05mm	7.8 KN	16.1 KN	23Kgf/um	2.5mm	8K3	1:30	C5/+/-0.01	C7/+/-0.02

معلمات المحمل

طراز المحمل	Cr (KN)	Cor (KN)
كروي أخدود عميق 6900-2RSx2	2.7 KN	1.27 KN

بكرات التوقيت والسير

نسبة سرعة البكرات المتزامنة	مواصفات ترس القيادة	مواصفات الترس المدفوع	عدد أسنان ترس القيادة	عدد أسنان العجلة المُدارة	المسافة بين مركزي البكرتين المتزامنتين	محيط الحزام المتزامن	عرض الحزام المتزامن
1:1	3M10T21	3M10T15	30	30	47.5mm	186	10mm
1.5:1	3M10T21	3M10T15	20	30	47.5mm	171	10mm
2:1	3M10T21	3M10T15	20	40	47.5mm	186	10mm

جدول مطابقة الأبعاد (mm)

نوع توصيل الحمل	phiA	phiB	phiC	C	D	E	F	H	G	M
سن خارجي	phi34	phi20	-	20	43	3	8	-	17	M12x1.0
سن داخلي	phi34	phi20	-	16	15	3	-	-	17	M10
موصل من النوع I	phi34	phi20	phi10	-	65	3	10	15	17	-
محمل عين السمكة	phi34	phi20	phi10	-	45	3	14	-	17	-
وصلة Y	phi34	phi20	phi10	-	65	3	10	40	19	-

emmy@htrobot.com www.htrobot.com