MC10 / Atlas de desenhos

Dimensões e instalação

Vistas independentes agrupadas por instalação do motor.

As unidades de desenho são indicadas na primeira página de cada grupo de instalação.

Dimensões de referência; confirme a montagem e o curso para a sua configuração.

Use as cotas rotuladas; não escale os desenhos.

C exterior 5 vistas | pág. 2-4

D interior 5 vistas | pág. 5-7

L esquerda 4 vistas | pág. 8-10

R direita 4 vistas | pág. 11-13

B inferior 3 vistas | pág. 14-16

As especificações de produto e a orientação de seleção são fornecidas em separado.

Para dimensões específicas da configuração ou ficheiros CAD reais, contacte a HTROBOT.

MC10 / C exterior

Cotas de desenho em mm.

Vista 1

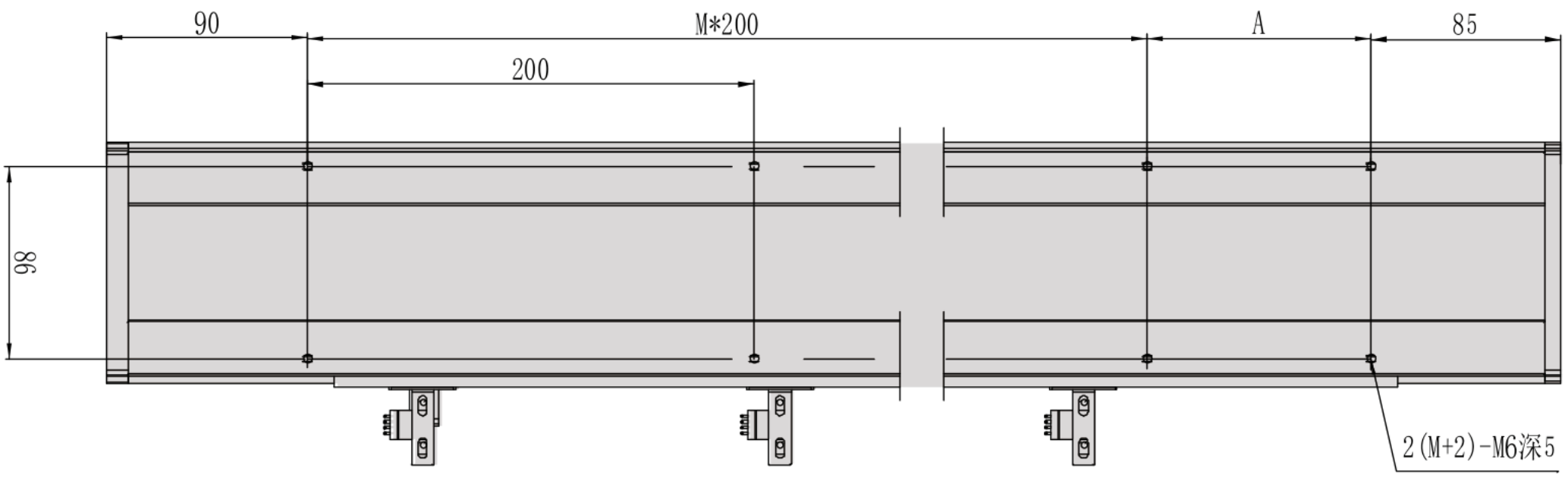

Vista 2

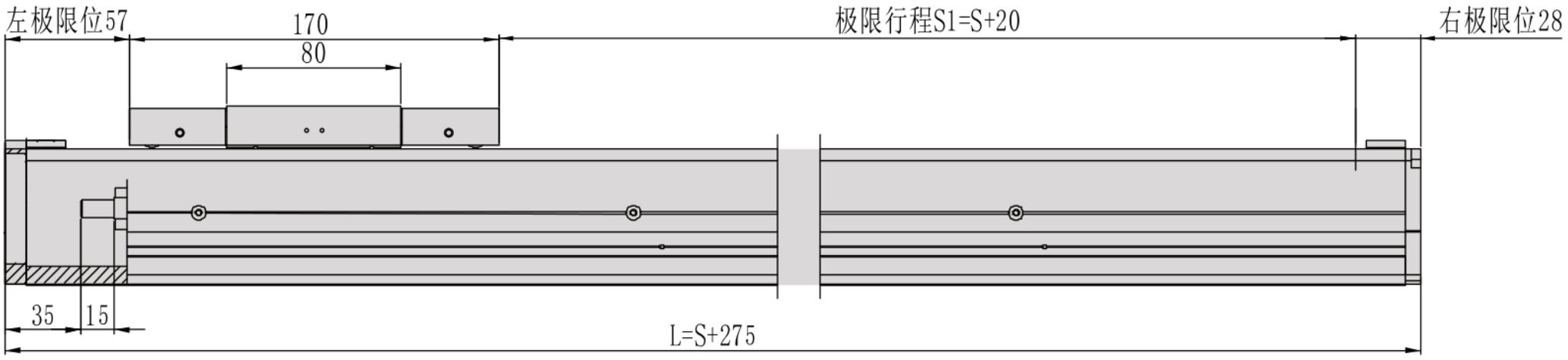

Vista 3

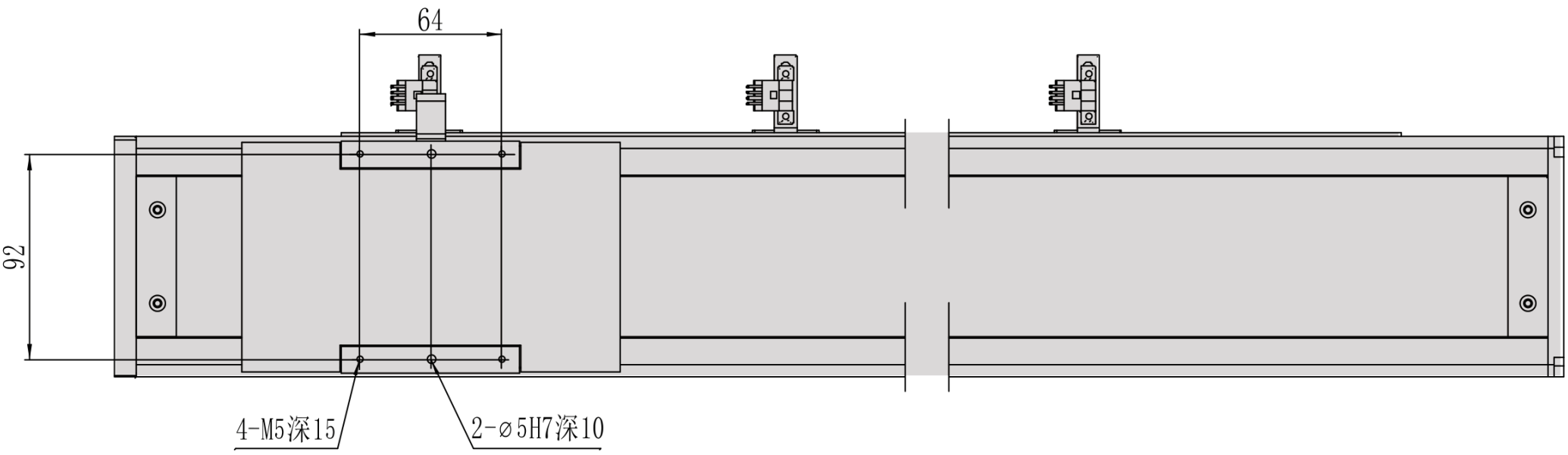

MC10 / C exterior

Flange de secção

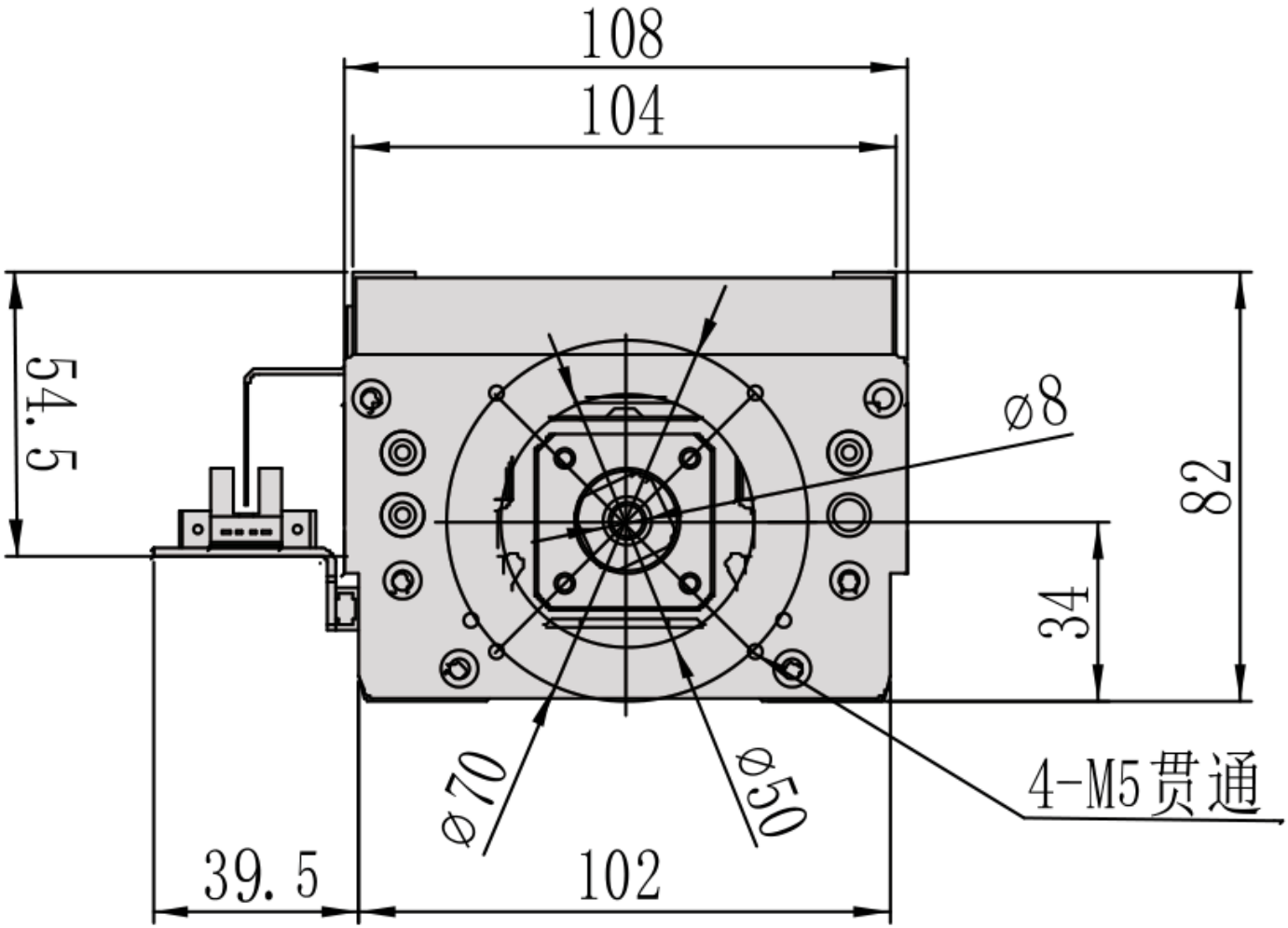

MC10 / C exterior

Visão geral de instalação

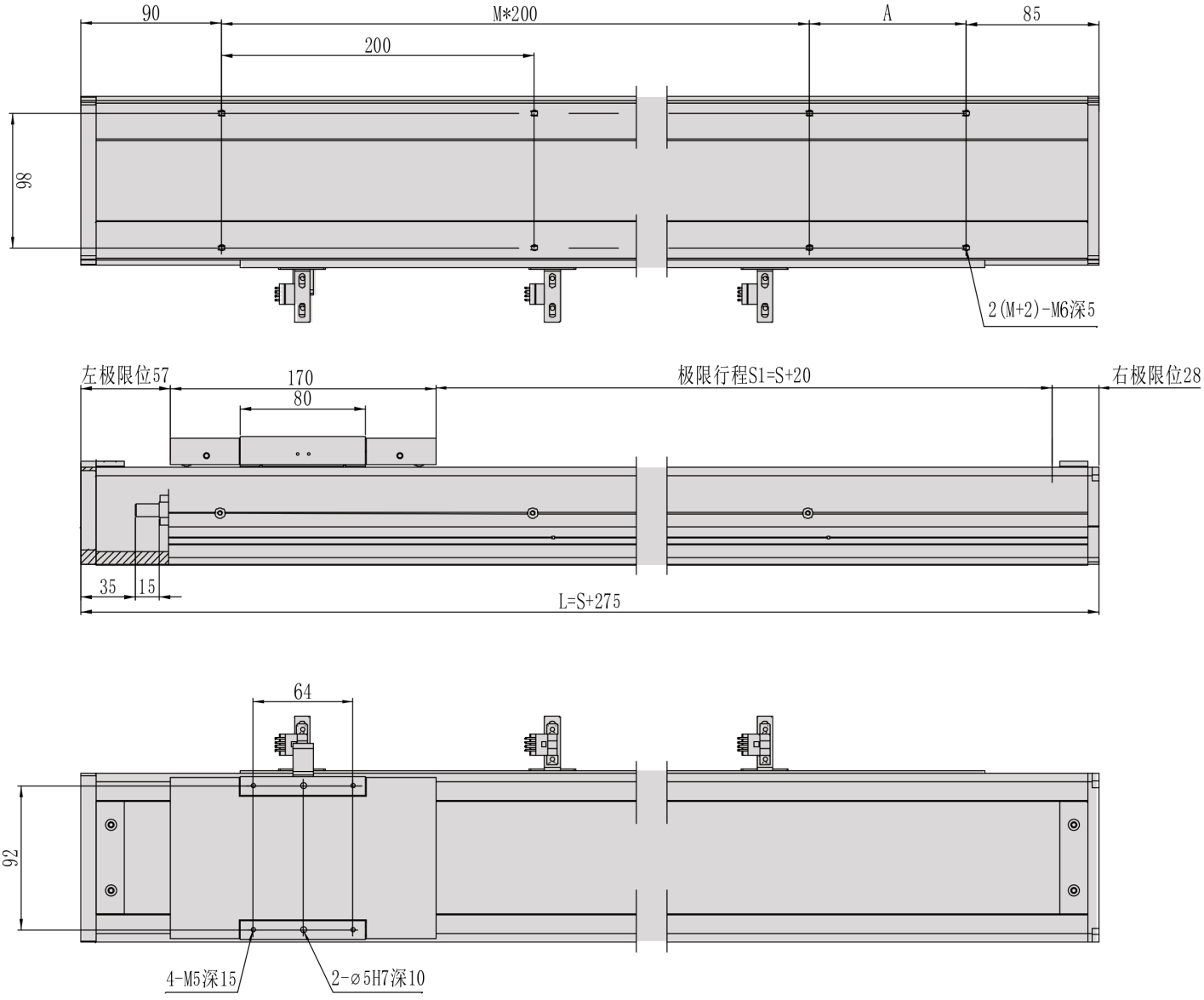

MC10 / D interior

Unidade de desenho não verificada; as etiquetas de cota originais são conservadas.

Vista 1

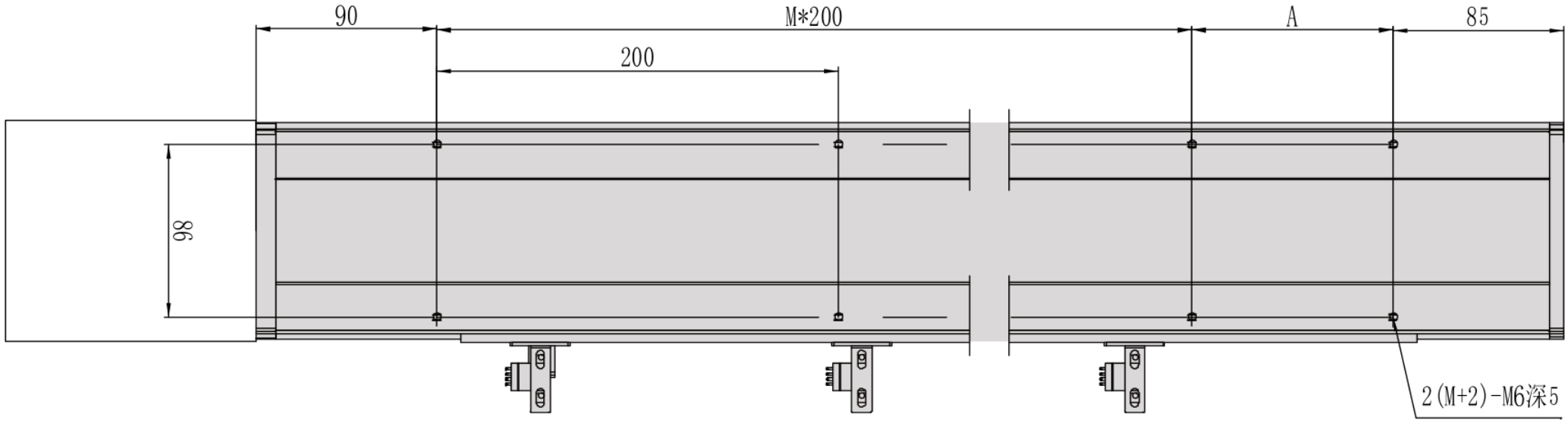

Vista 2

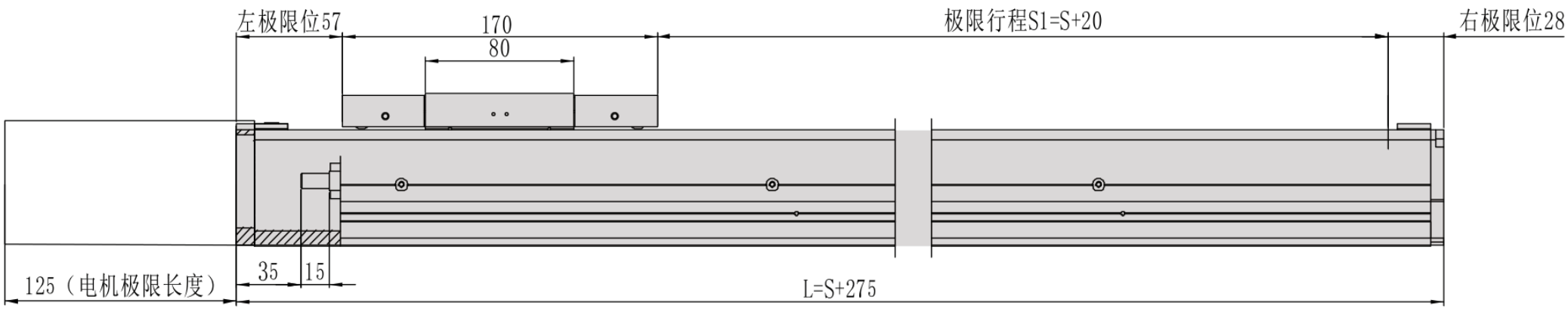

Vista 3

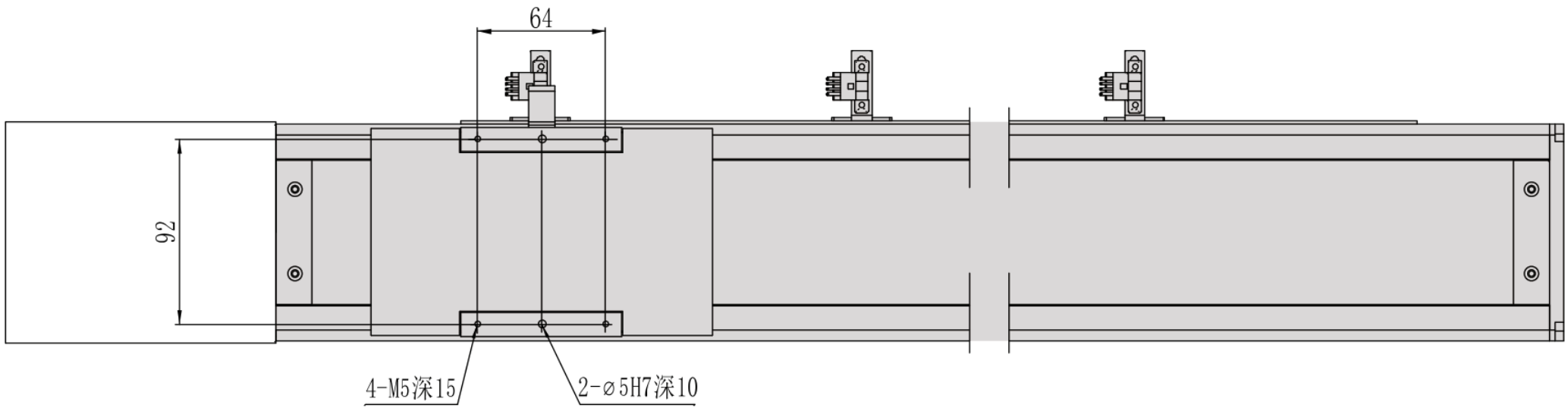

MC10 / D interior

Flange de secção

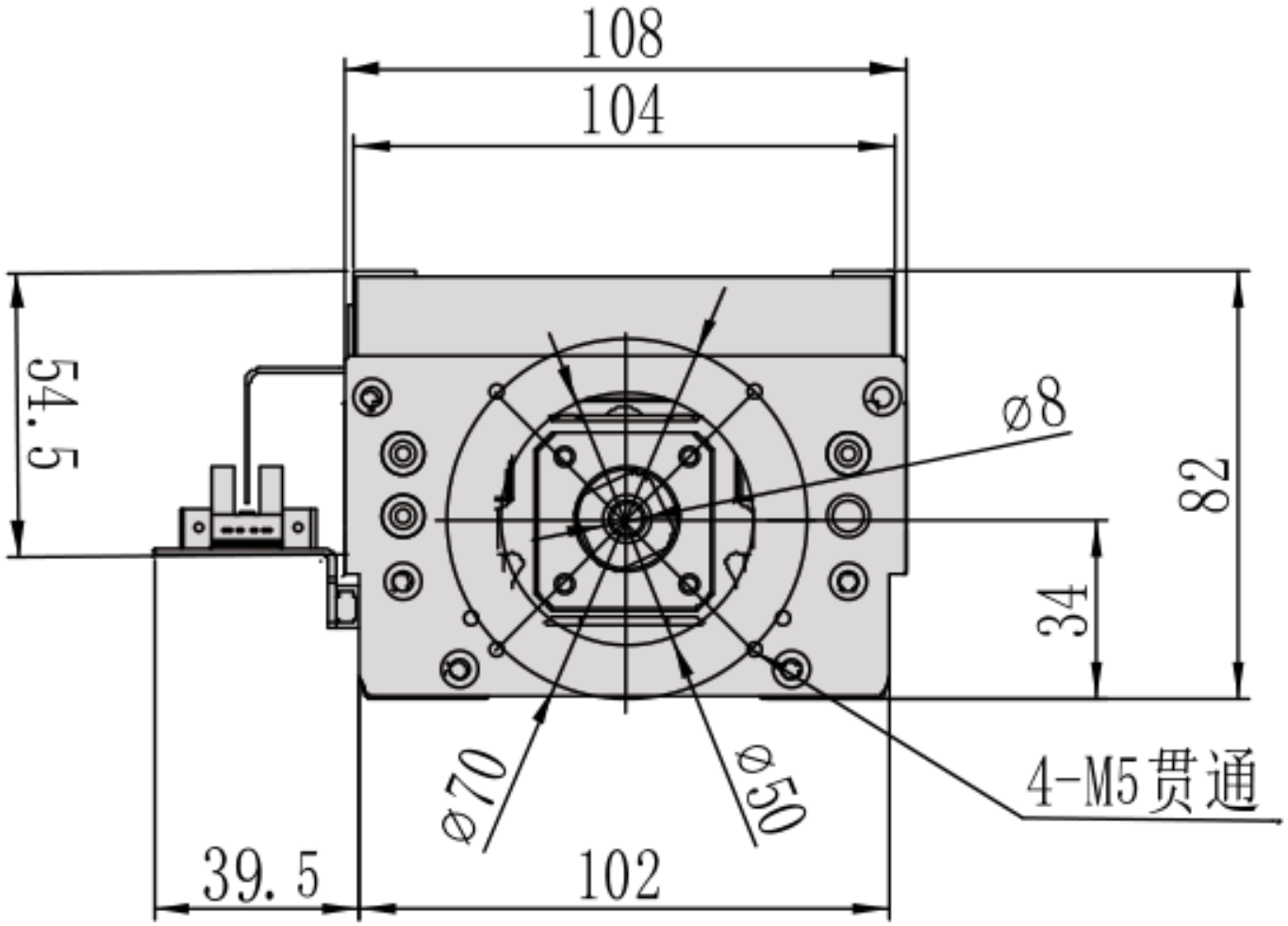

MC10 / D interior

Visão geral de instalação

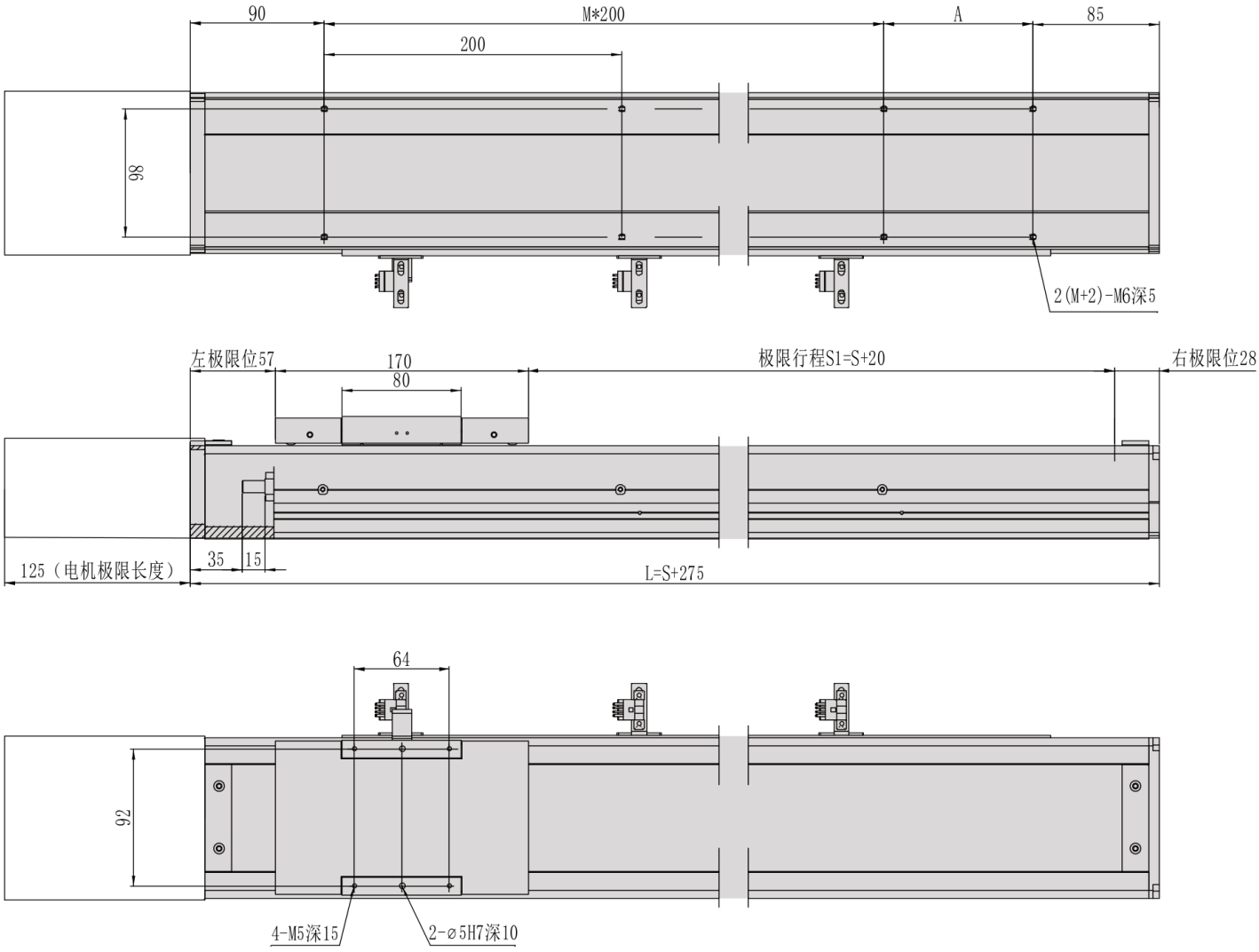

MC10 / L esquerda

Unidade de desenho não verificada; as etiquetas de cota originais são conservadas.

Vista 1

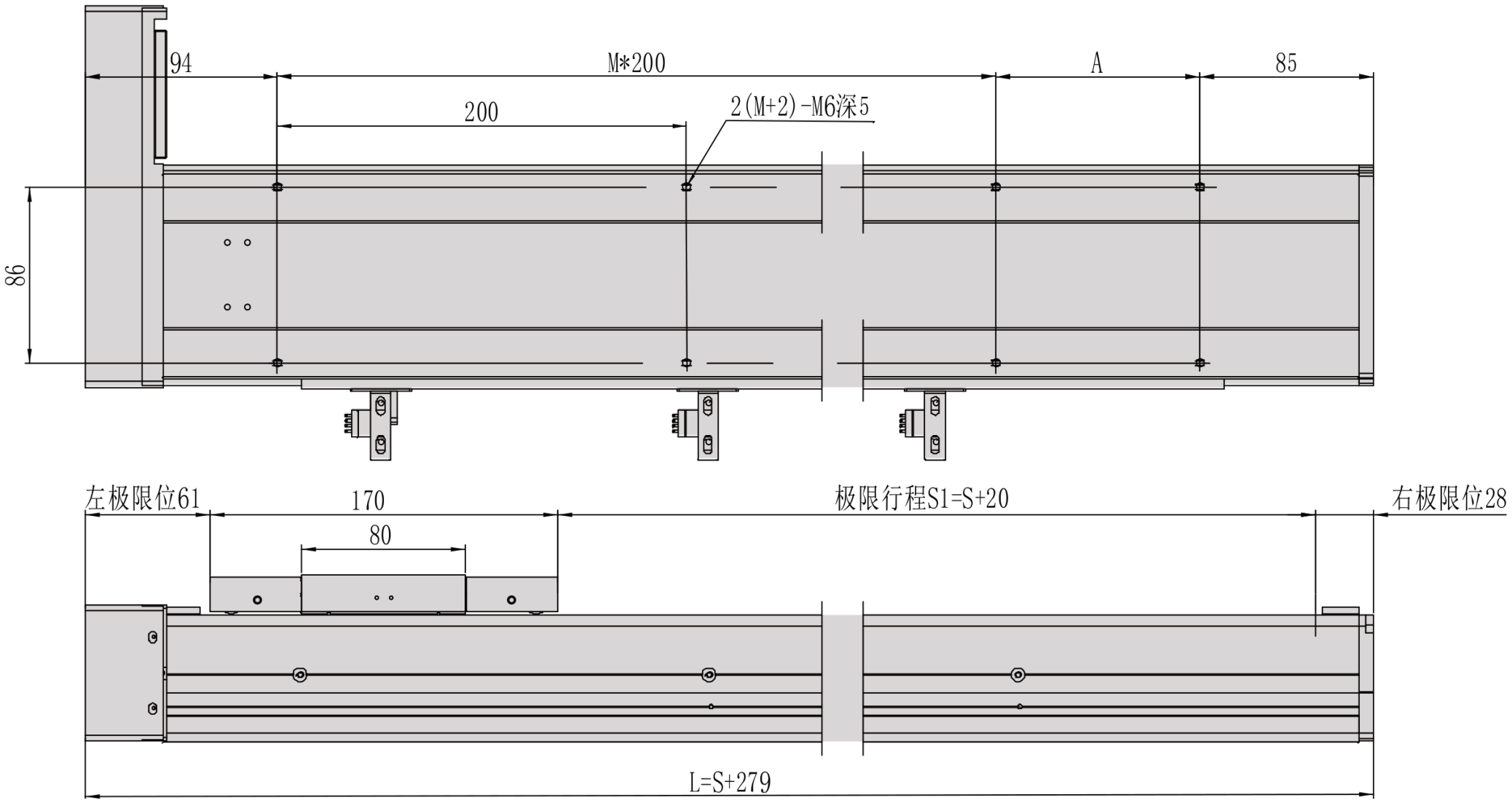

Vista 2

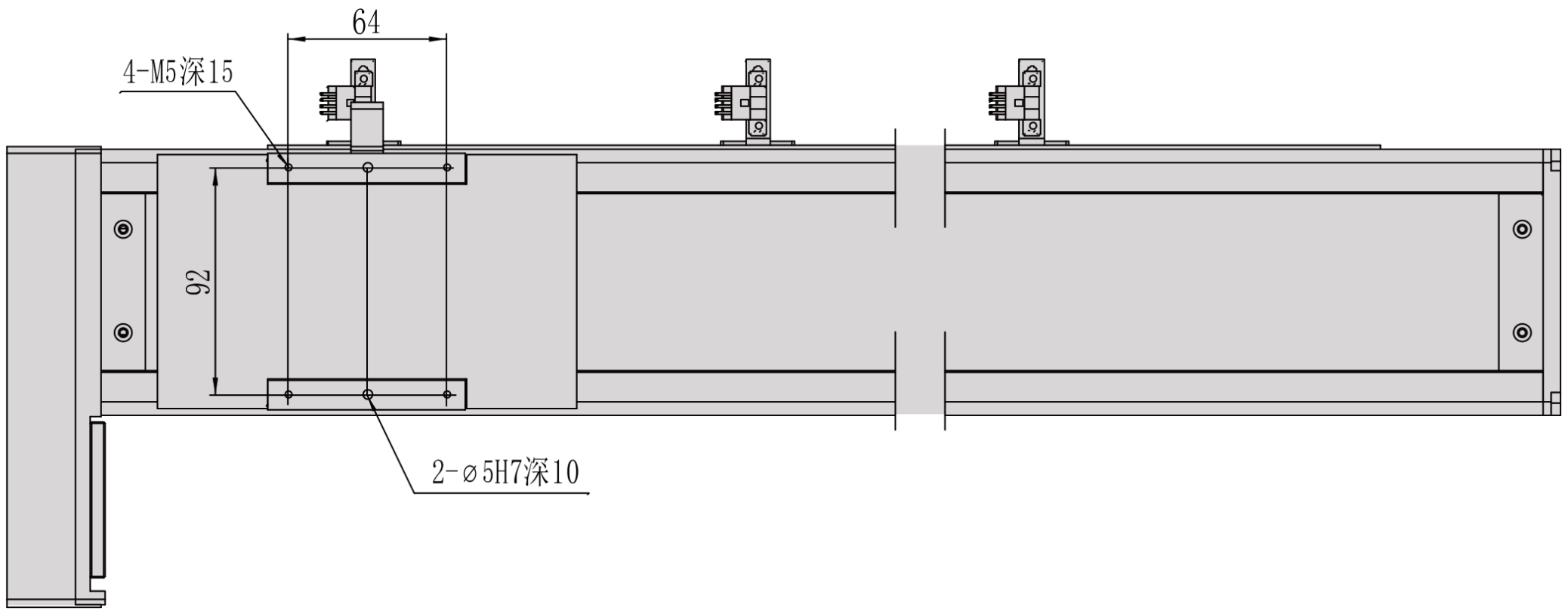

MC10 / L esquerda

Flange de secção

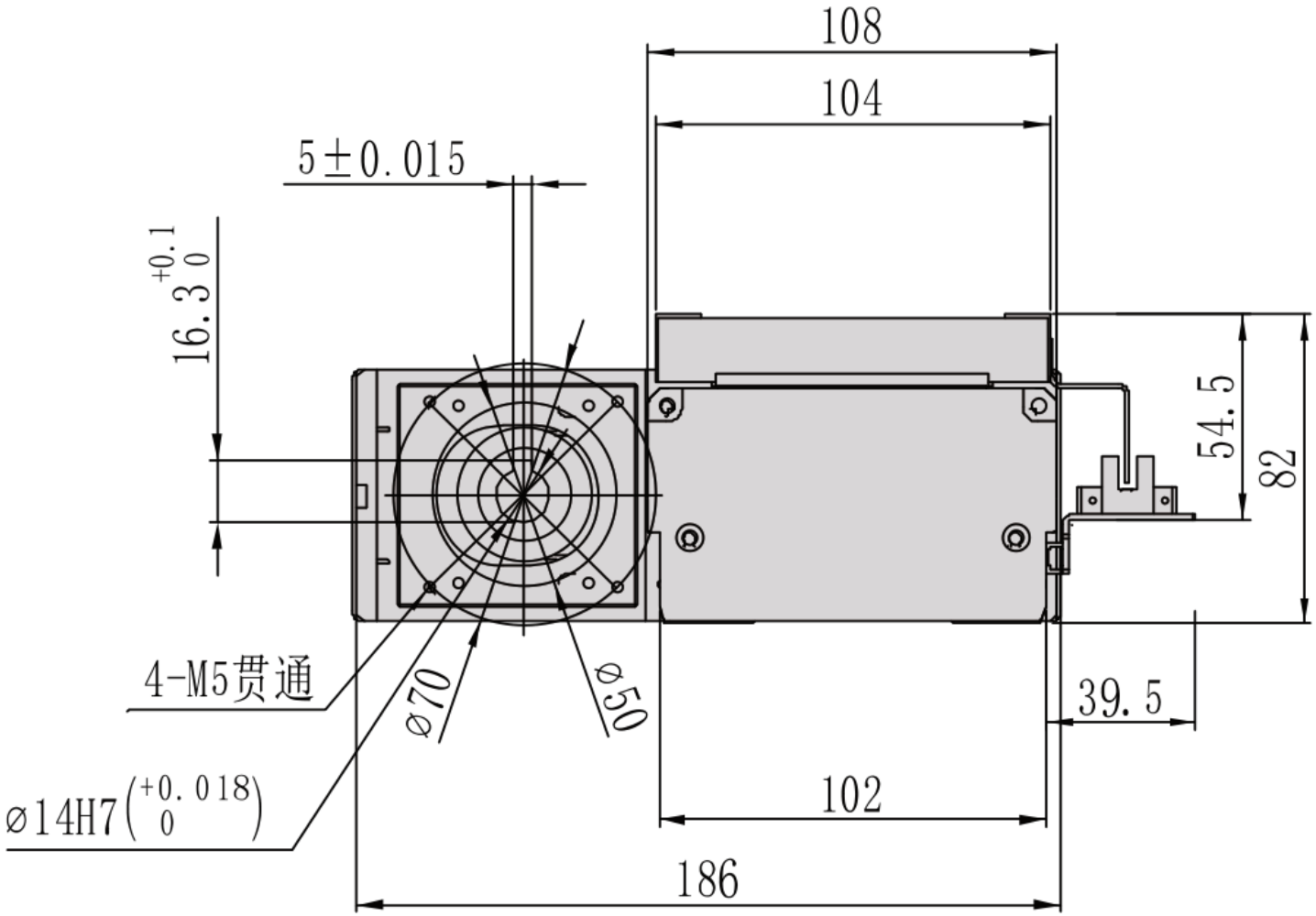

MC10 / L esquerda

Visão geral de instalação

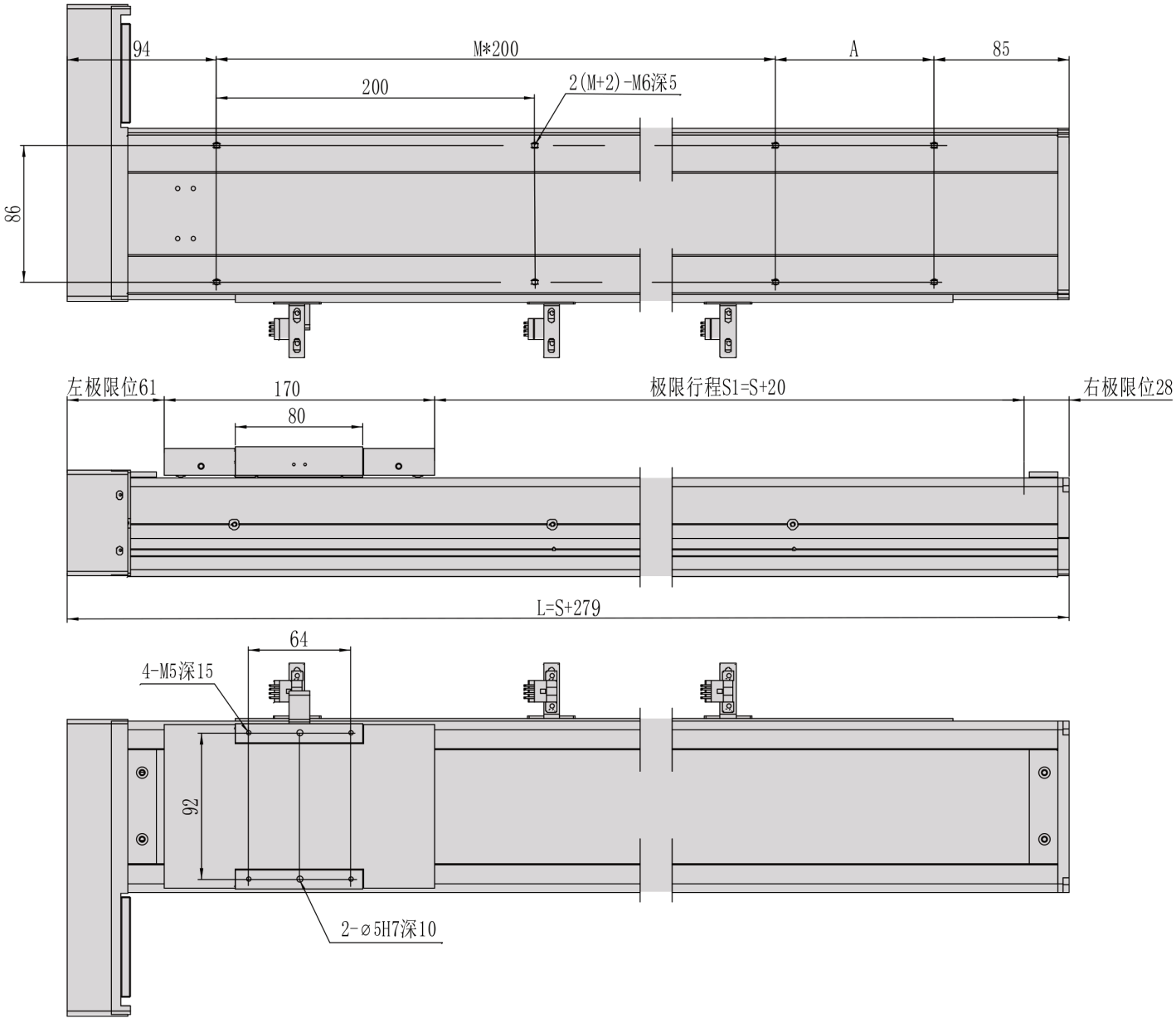

MC10 / R direita

Unidade de desenho não verificada; as etiquetas de cota originais são conservadas.

Vista 1

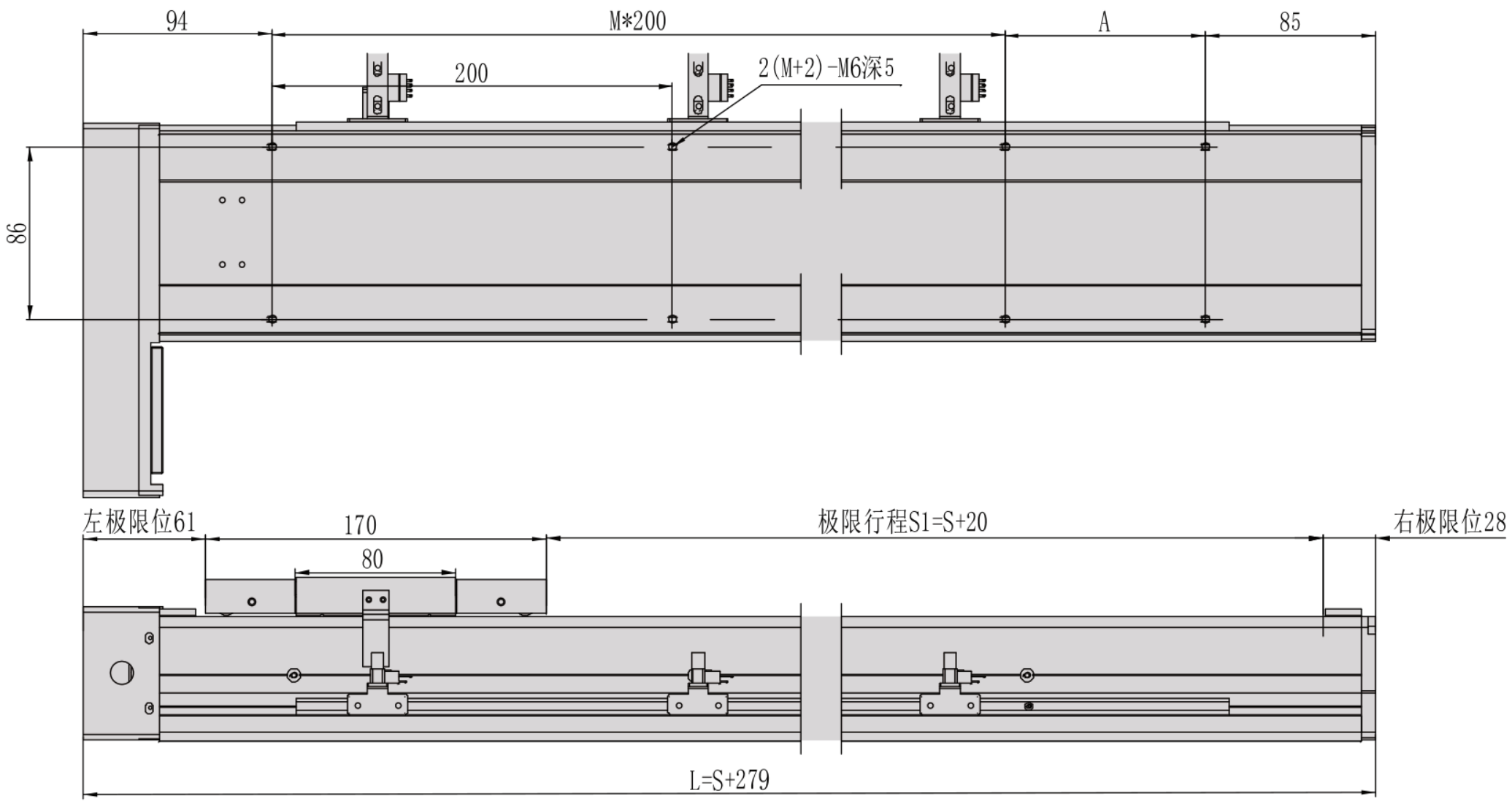

Vista 2

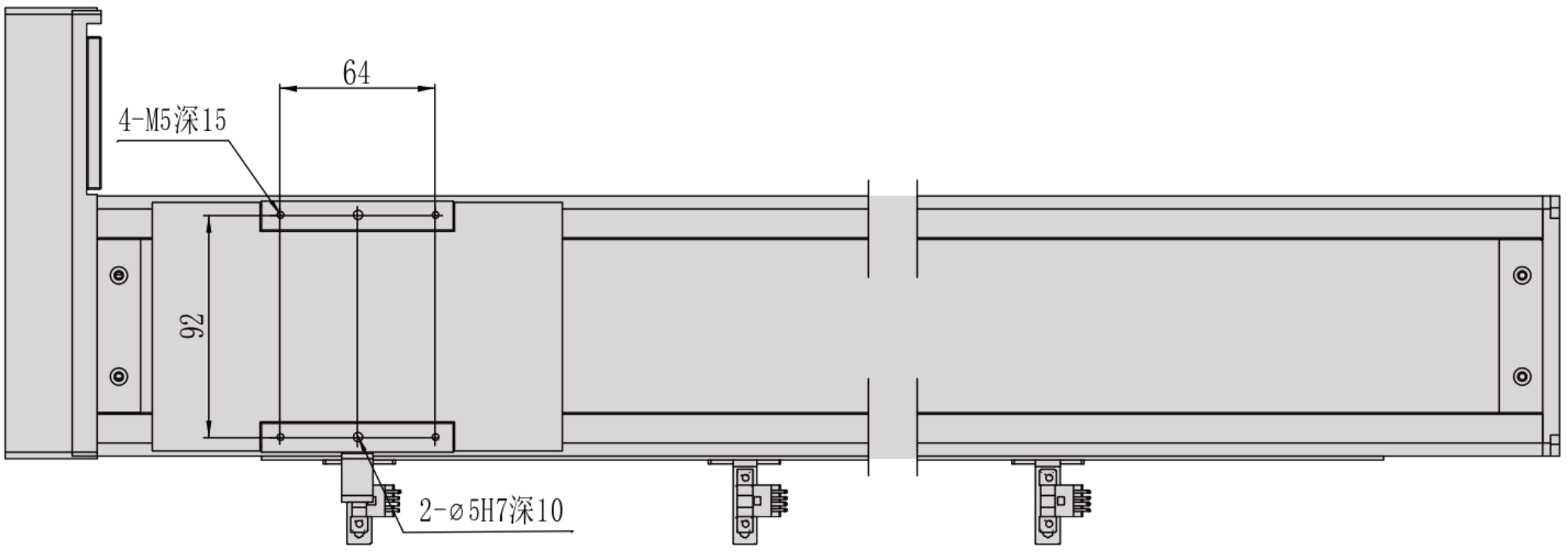

MC10 / R direita

Flange de secção

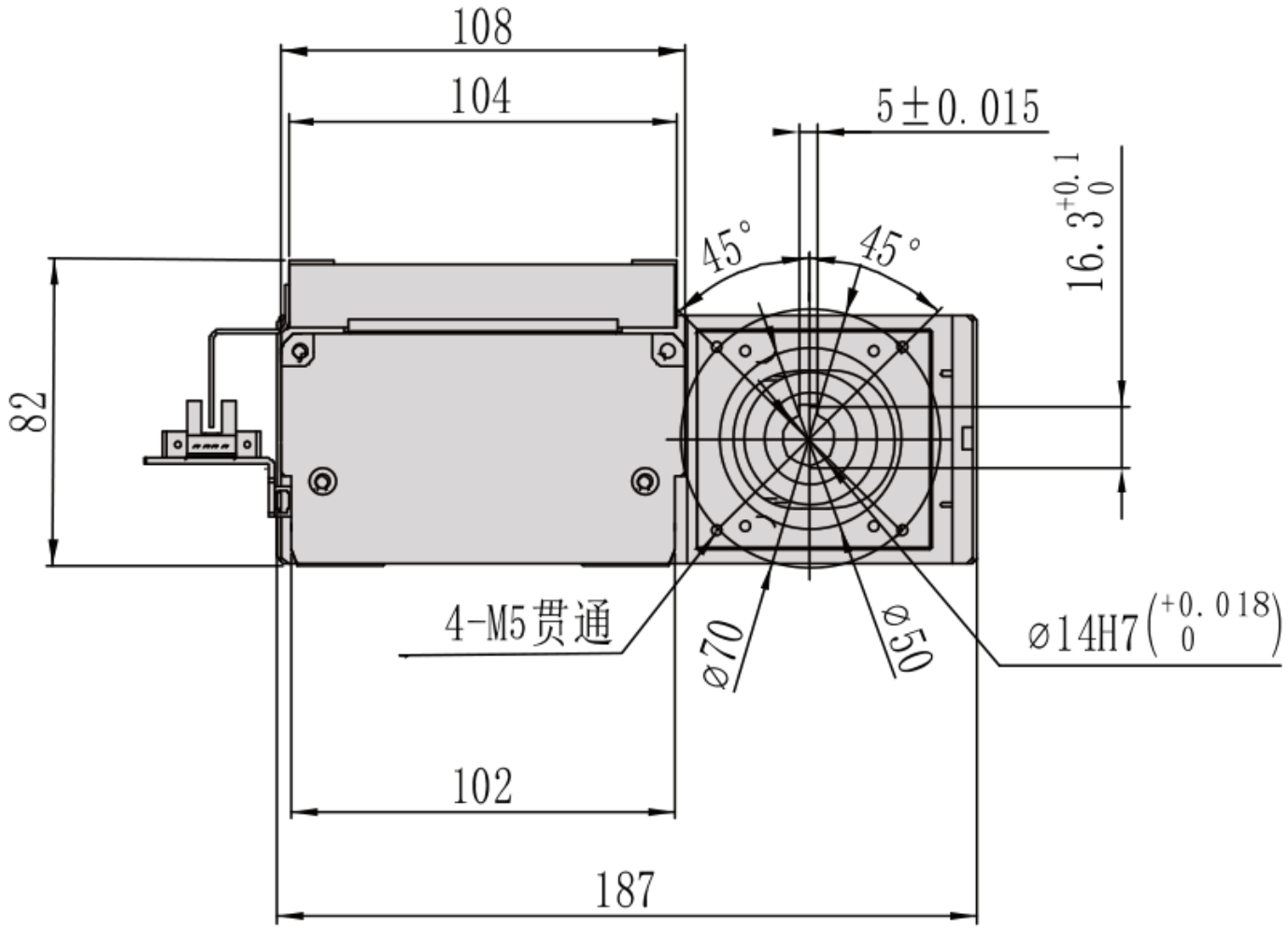

MC10 / R direita

Visão geral de instalação

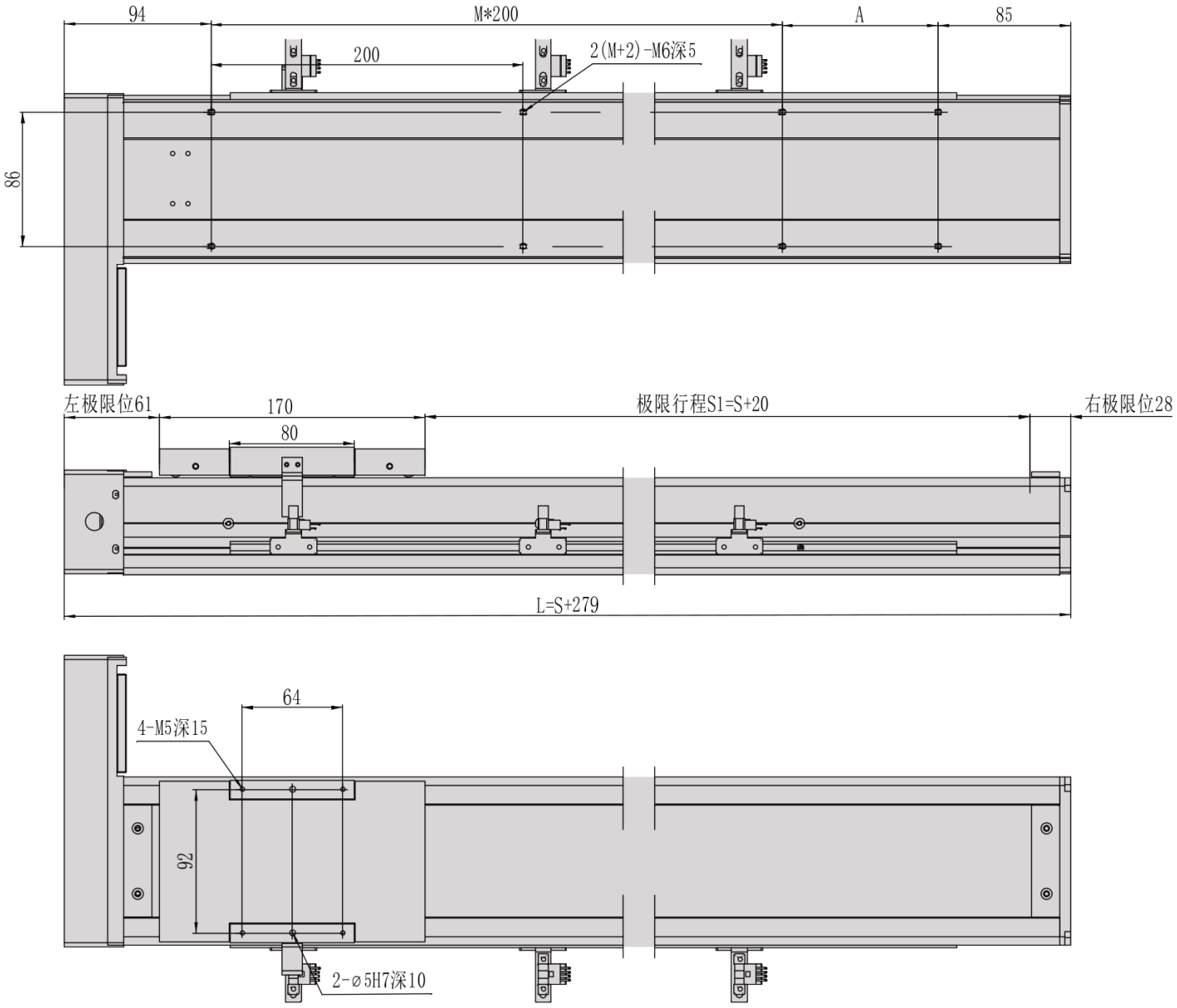

MC10 / B inferior

Unidade de desenho não verificada; as etiquetas de cota originais são conservadas.

Vista 1

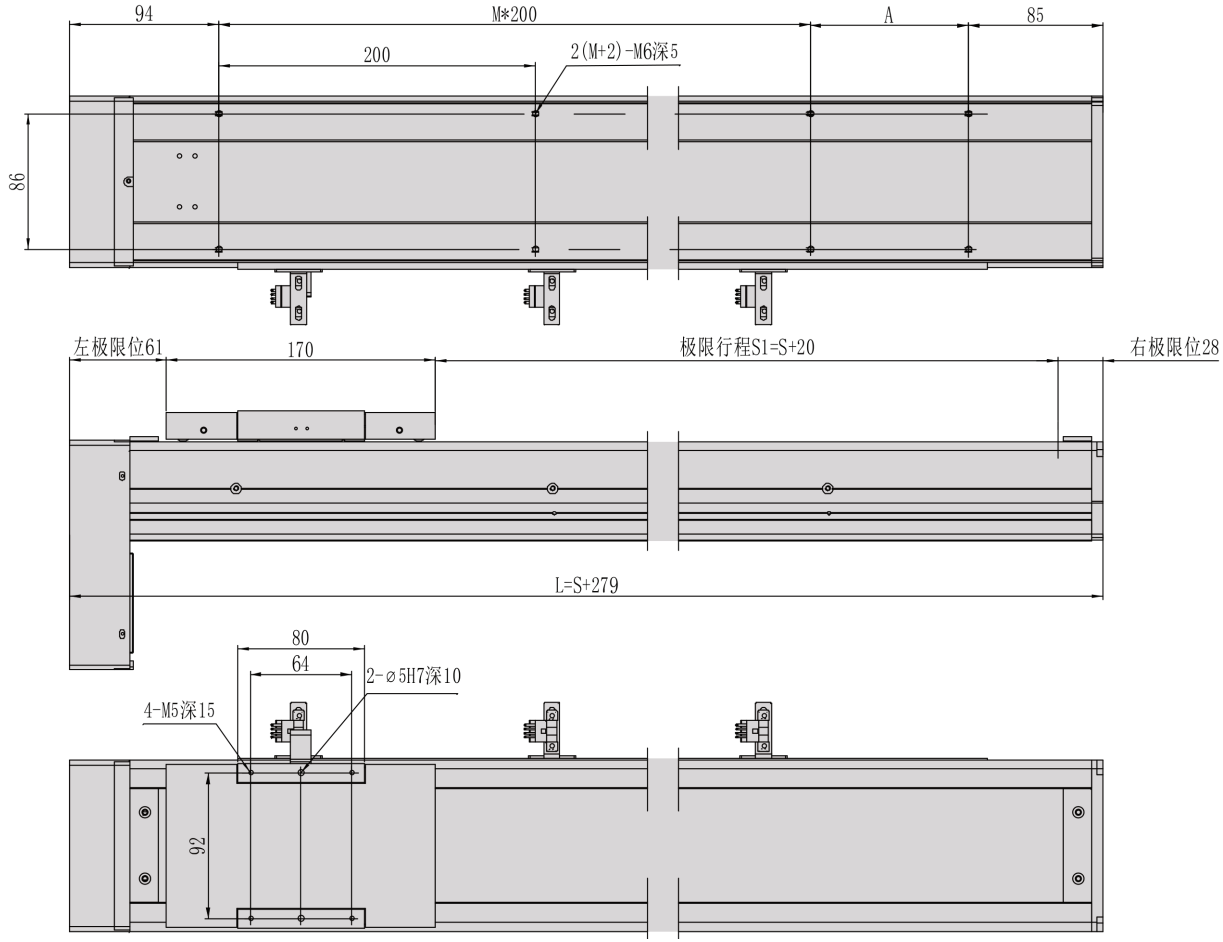

MC10 / B inferior

Flange de secção

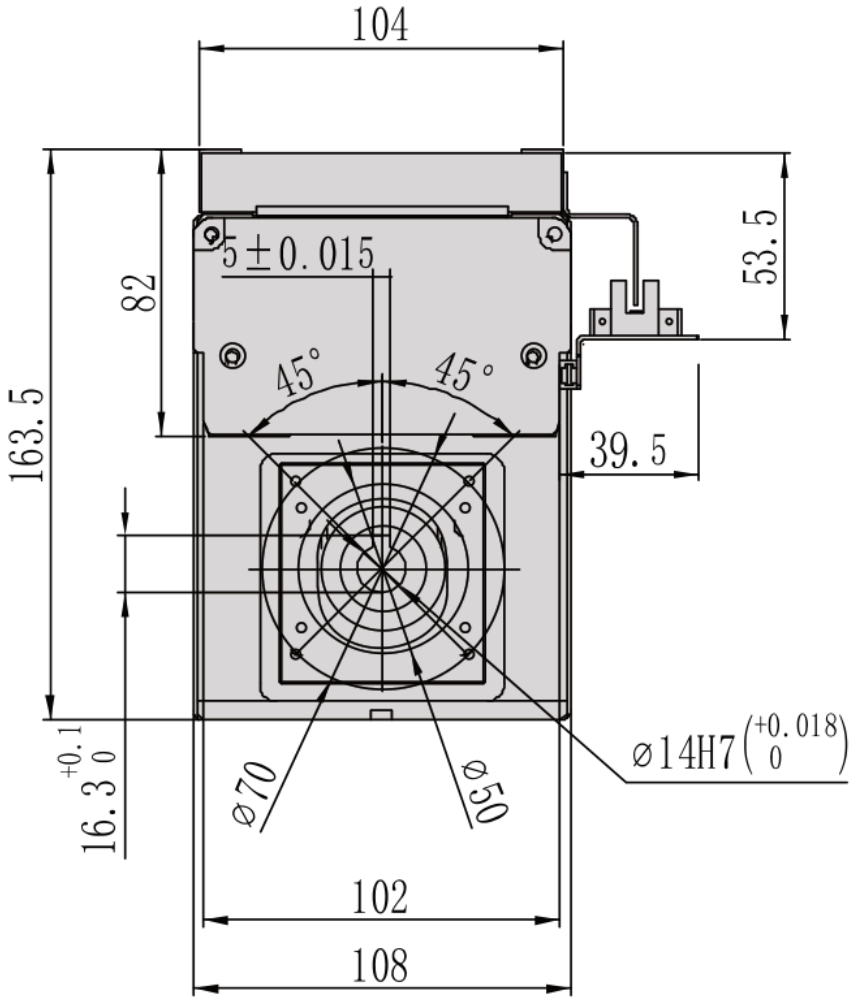

MC10 / B inferior

Visão geral de instalação

