SO VERWENDEN SIE DIESEN ATLAS

Jede Ansicht ist die Katalogzeichnung für die angegebene Variante oder Übersetzungsgruppe. Verwenden Sie die gedruckten Bezeichnungen, keine Maßstabsabnahme. Das sind Referenzzeichnungen, keine CAD-Dateien.

EDA40 / Zeichnungsatlas

Inhalt

R01	1 Ansichten | Seiten 2-2
R02	1 Ansichten | Seiten 3-3
R08	1 Ansichten | Seiten 4-4
R05	1 Ansichten | Seiten 5-5
R04	1 Ansichten | Seiten 6-6
R07	1 Ansichten | Seiten 7-7
R03	1 Ansichten | Seiten 8-8
R06	1 Ansichten | Seiten 9-9
L08	1 Ansichten | Seiten 10-10
L04	1 Ansichten | Seiten 11-11
L03	1 Ansichten | Seiten 12-12
L07	1 Ansichten | Seiten 13-13
L01	1 Ansichten | Seiten 14-14
L06	1 Ansichten | Seiten 15-15

KONTAKT HTROBOT

E-Mail: emmy@htrobot.com

Internetseite: www.htrobot.com

EDA40 | Maßzeichnung

Katalogzeichnung

EDA40 R01 Maßzeichnung Erläuterung:L1=ausfahrbare Länge+85,L2=ausfahrbare Länge+149 | R01

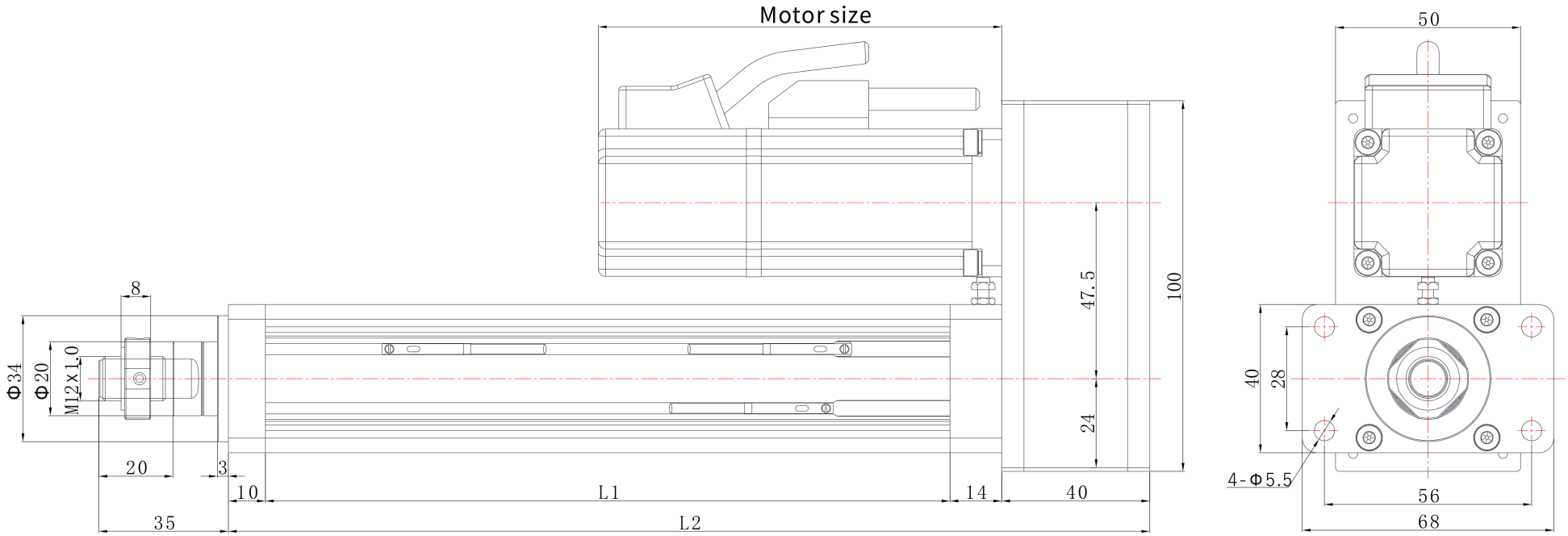

EDA40 | Maßzeichnung

Katalogzeichnung

EDA40 R02 Maßzeichnung Erläuterung:L1=ausfahrbare Länge+85,L2=ausfahrbare Länge+139 | R02

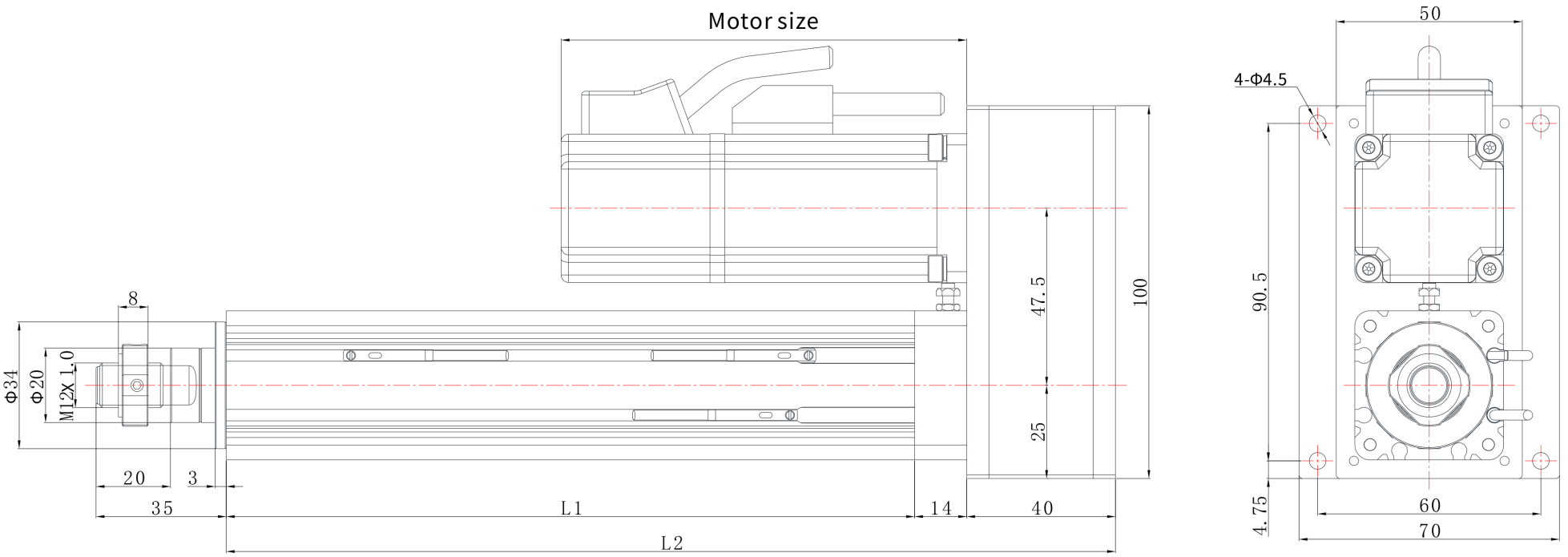

EDA40 | Maßzeichnung

Katalogzeichnung

EDA40 R08 Maßzeichnung Erläuterung:L1=ausfahrbare Länge+85,L2=ausfahrbare Länge+149 | R08

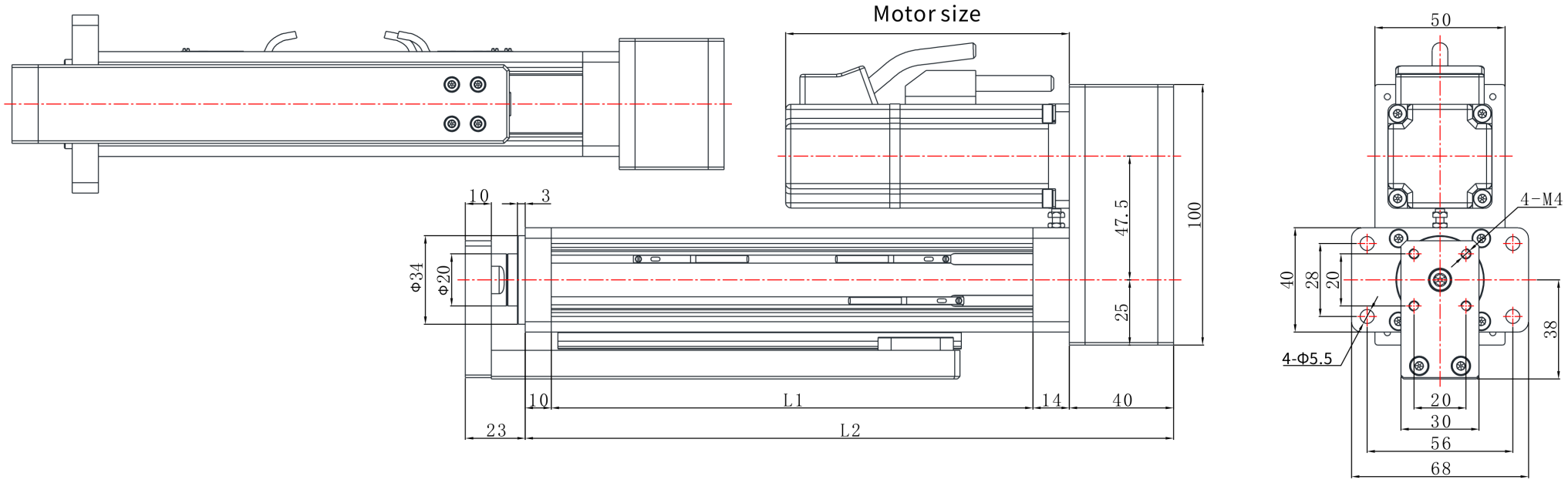

EDA40 | Maßzeichnung

Katalogzeichnung

EDA40 R05 Maßzeichnung Erläuterung:L1=ausfahrbare Länge+85,L2=ausfahrbare Länge+228 | R05

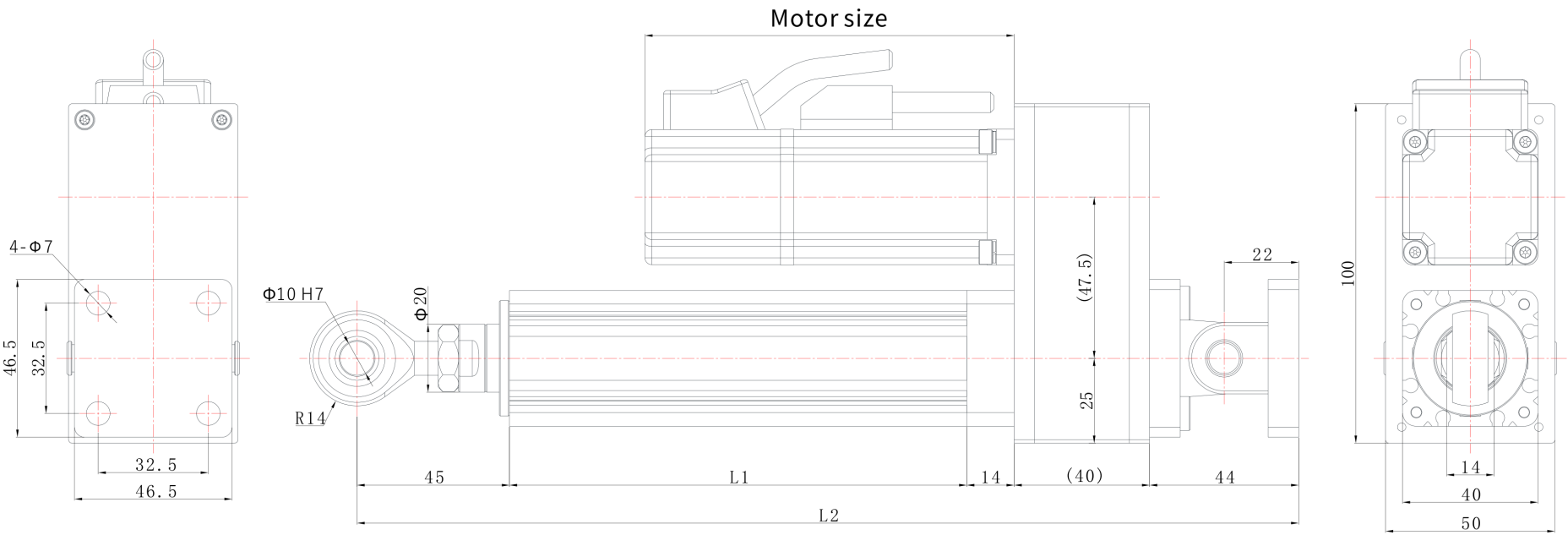

EDA40 | Maßzeichnung

Katalogzeichnung

EDA40 R04 Maßzeichnung Erläuterung:L1=ausfahrbare Länge+85,L2=ausfahrbare Länge+149 | R04

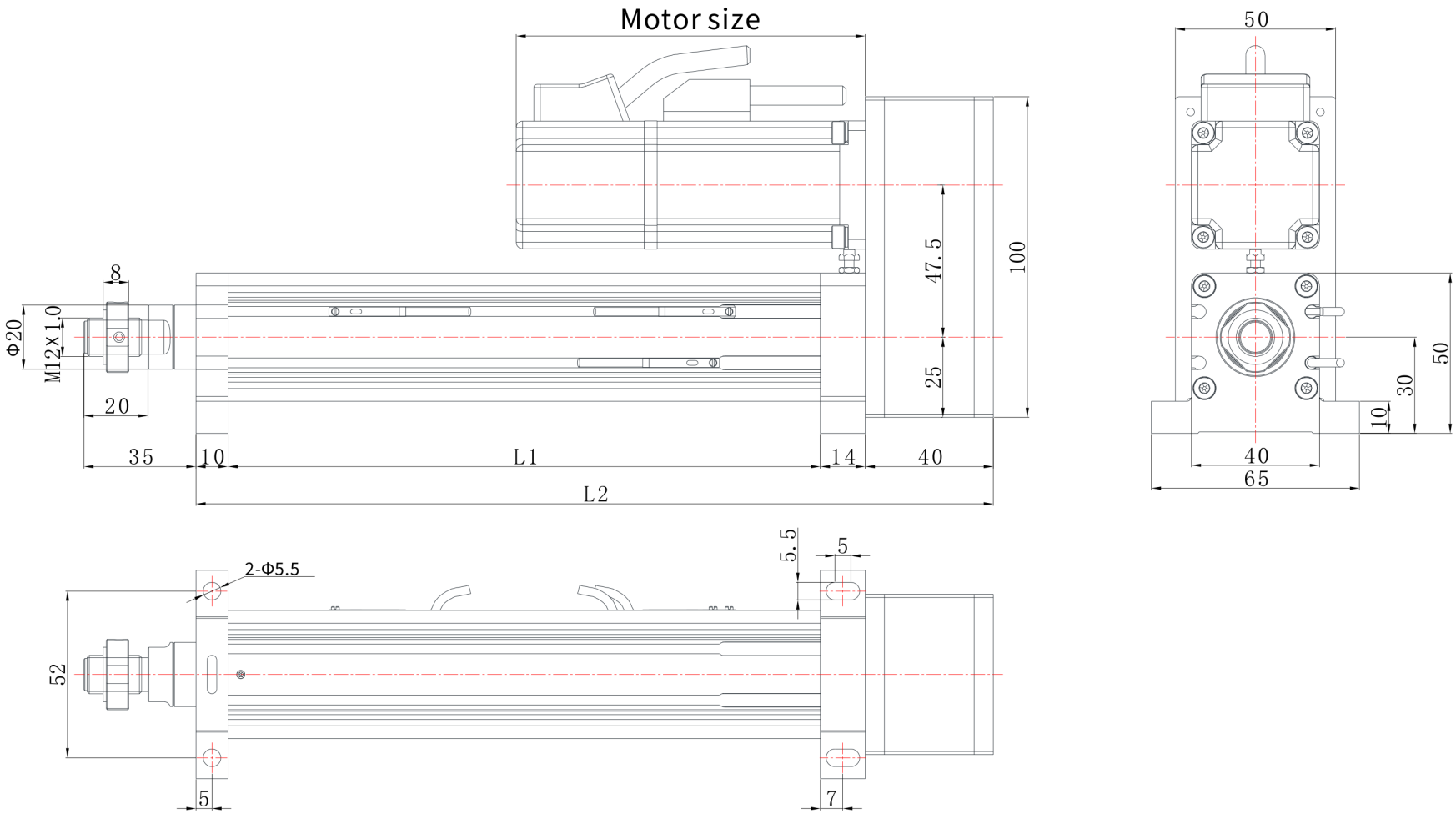

EDA40 | Maßzeichnung

Katalogzeichnung

EDA40 R07 Maßzeichnung Erläuterung:L1=ausfahrbare Länge+85,L2=ausfahrbare Länge+139 | R07

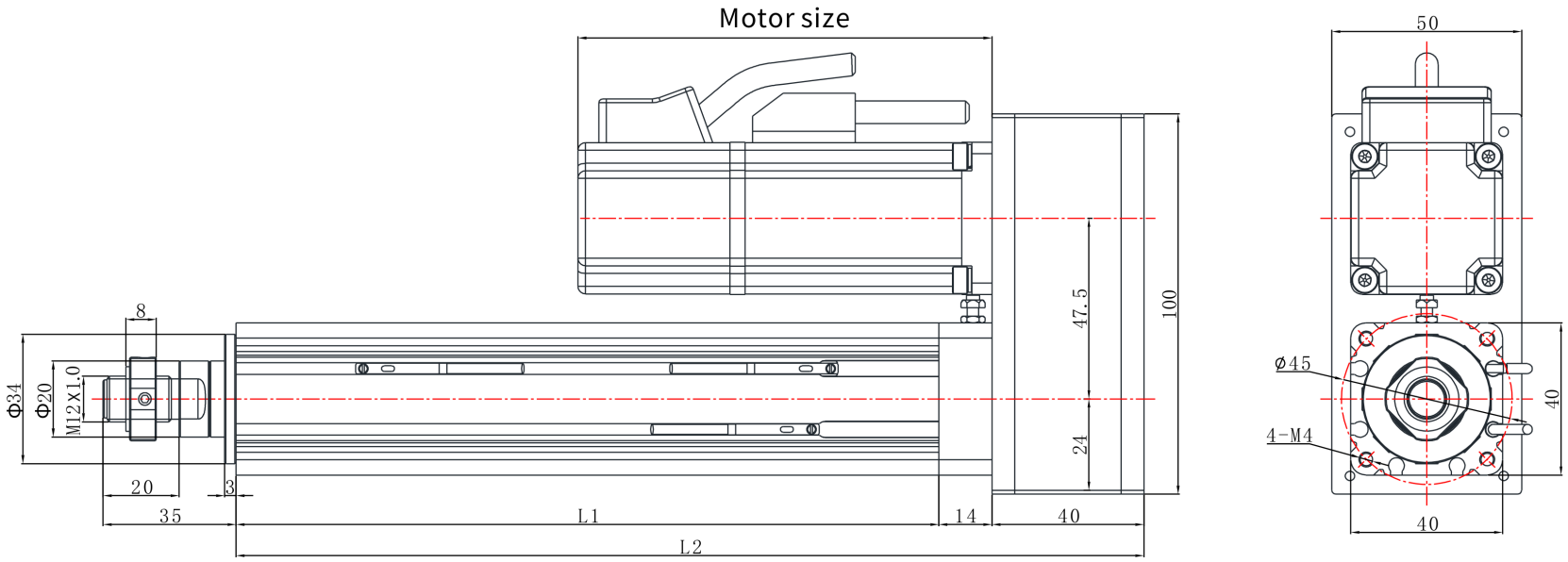

EDA40 | Maßzeichnung

Katalogzeichnung

EDA40 R03 Maßzeichnung Erläuterung:L1=ausfahrbare Länge+85,L2=ausfahrbare Länge+139 | R03

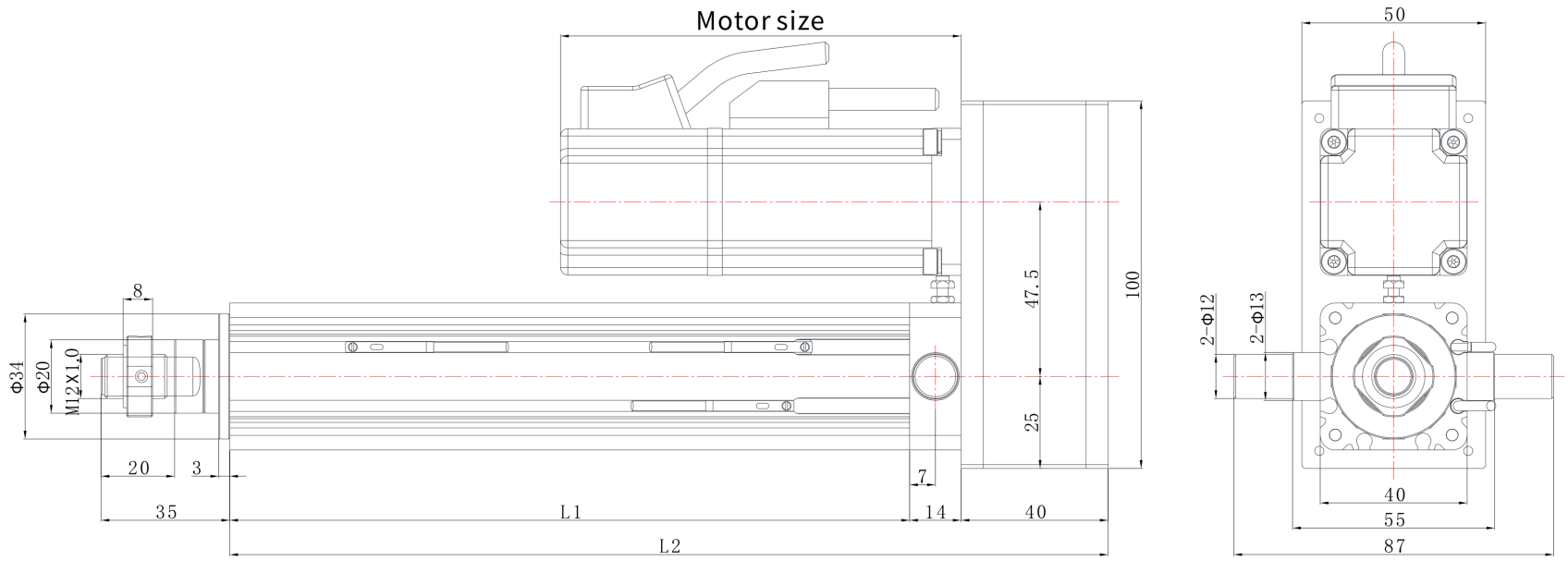

EDA40 | Maßzeichnung

Katalogzeichnung

EDA40 R06 Maßzeichnung Erläuterung:L1=ausfahrbare Länge+85,L2=ausfahrbare Länge+172 | R06

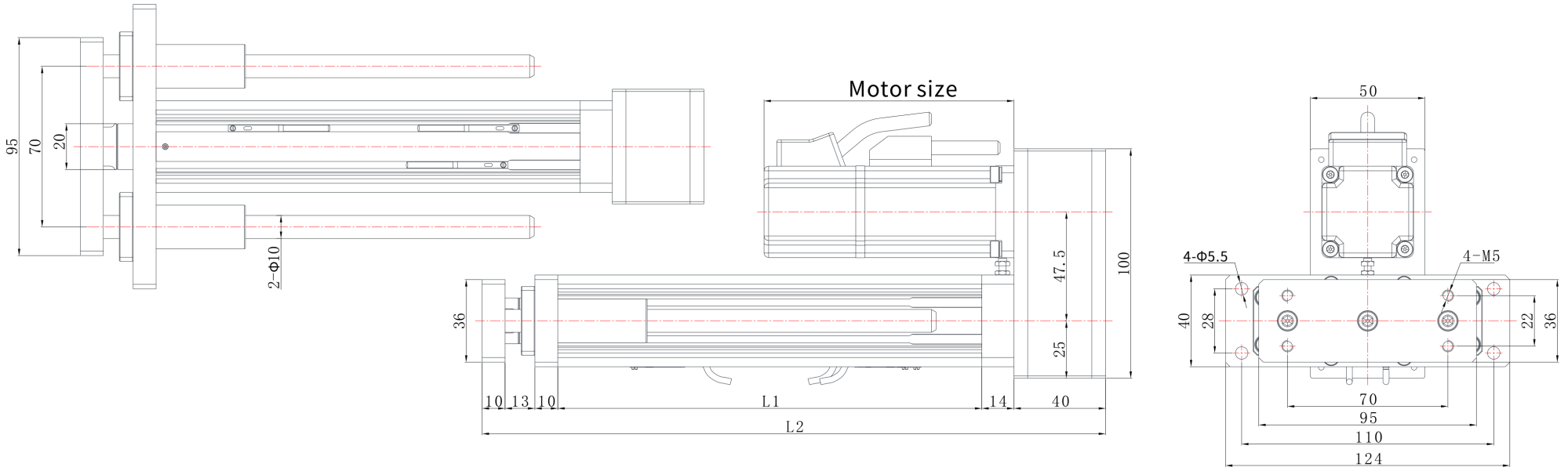

EDA40 | Maßzeichnung

Katalogzeichnung

EDA40 L08 Maßzeichnung Erläuterung:L1=ausfahrbare Länge+85,L2=ausfahrbare Länge+154 | L08

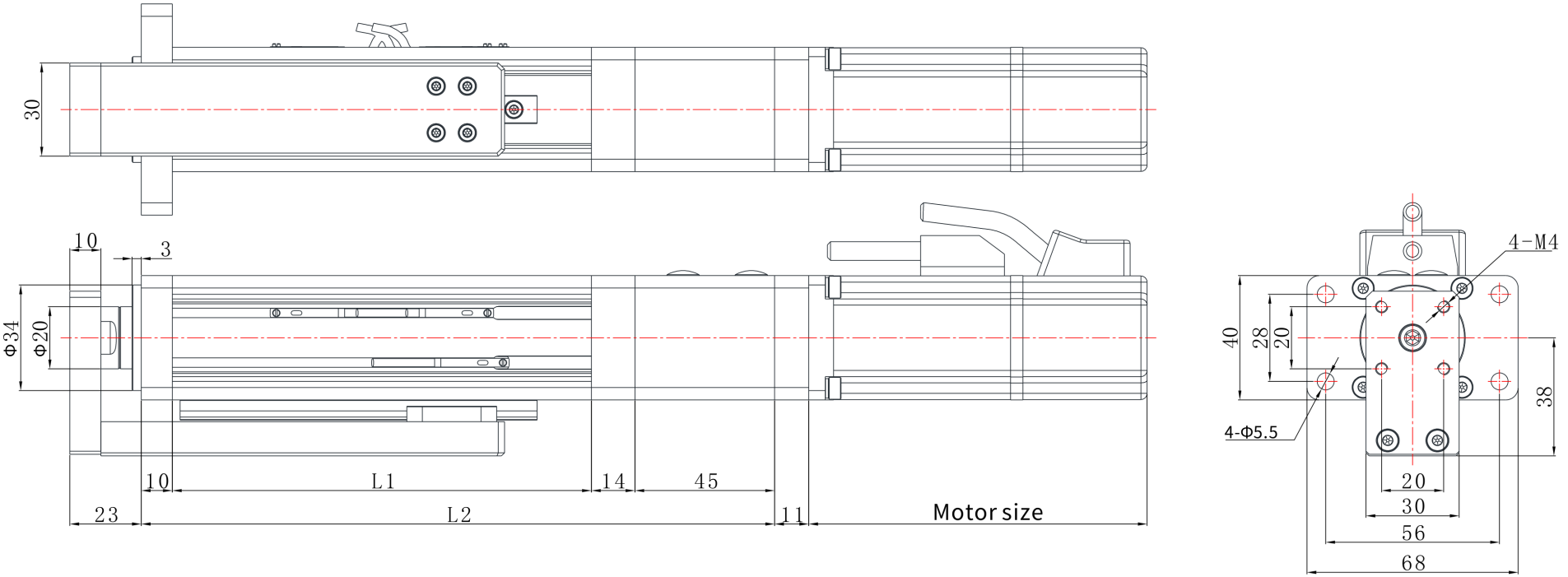

EDA40 | Maßzeichnung

Katalogzeichnung

EDA40 L04 Maßzeichnung Erläuterung:L1=ausfahrbare Länge+85,L2=ausfahrbare Länge+154 | L04

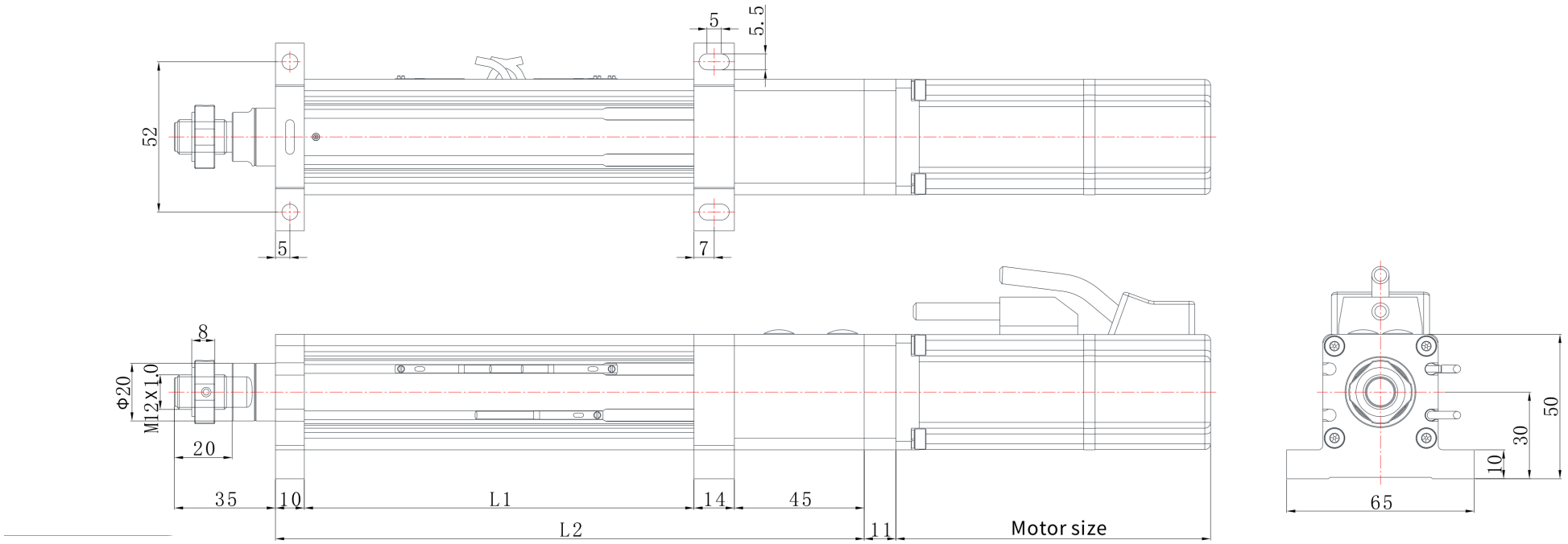

EDA40 | Maßzeichnung

Katalogzeichnung

EDA40 L03 Maßzeichnung Erläuterung:L1=ausfahrbare Länge+85,L2=ausfahrbare Länge+144 | L03

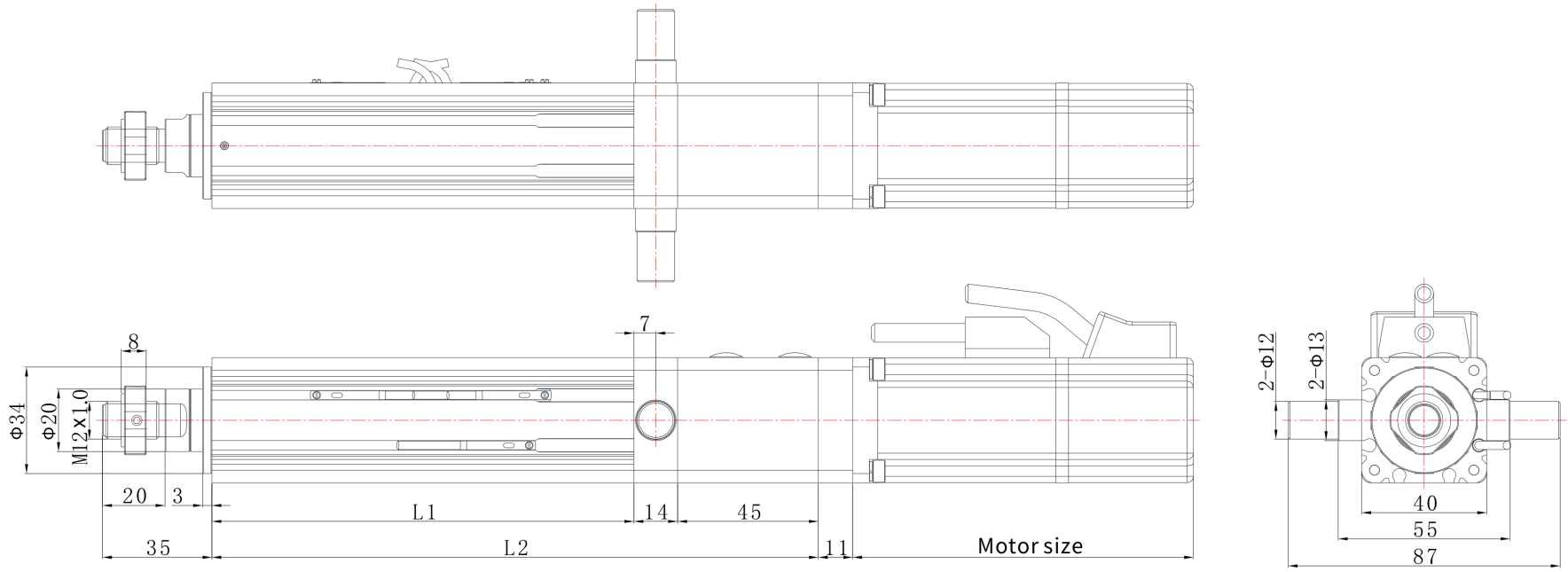

EDA40 | Maßzeichnung

Katalogzeichnung

EDA40 L07 Maßzeichnung Erläuterung:L1=ausfahrbare Länge+85,L2=ausfahrbare Länge+144 | L07

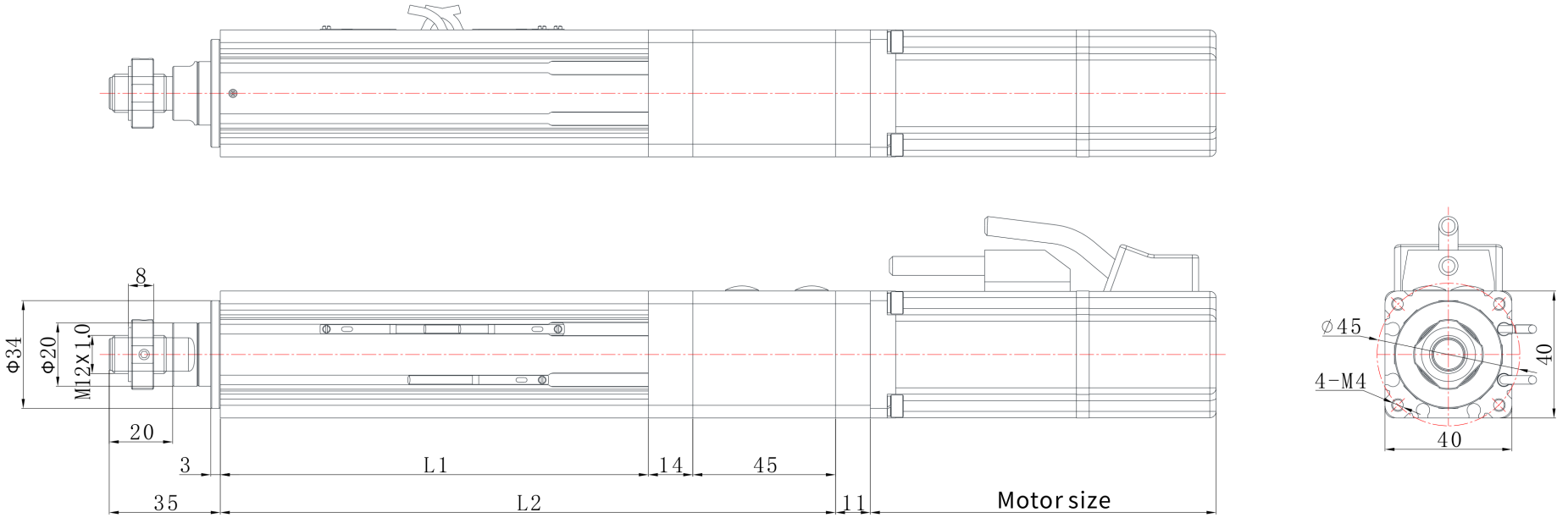

EDA40 | Maßzeichnung

Katalogzeichnung

EDA40 L01 Maßzeichnung Erläuterung:L1=ausfahrbare Länge+85,L2=ausfahrbare Länge+154 | L01

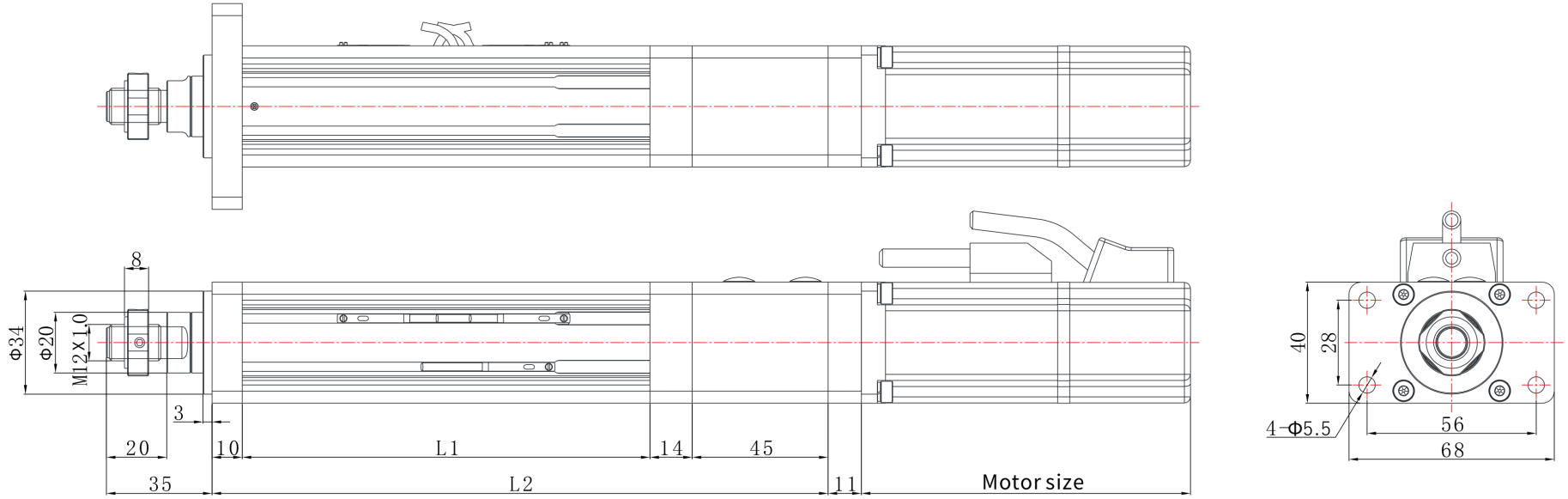

EDA40 | Maßzeichnung

Katalogzeichnung

EDA40 L06 Maßzeichnung Erläuterung:L1=ausfahrbare Länge+85,L2=ausfahrbare Länge+177 | L06

