Teleskopachsen-Serie HTSL60

SL60 · Teleskopachsen-Serie

Abstützung und Einbau über den gesamten Ausfahrbereich prüfen. Lastmoment und Kabelraum in die Einbauprüfung einbeziehen.

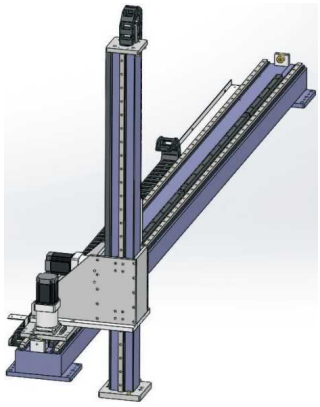

SL Serienabbildung

Geprüfte Spezifikationen

Kenngröße	Wert
Wiederholgenauigkeit	±0.1 mm
Vertikale Last	80 kg
Zahnradsteigung	125 mm
Getriebenummer (gedruckter Kopf mm)	90 mm
Getriebespezifikation	1.5M
Linearführung (Quellencode)	15
Bestellbeispiel (Referenz)	SL60-L125-S500-R90-C4-0001
Sensormodell	Außen FC307 (NPN)
Hubbereich und Hubteilung	100-2050mm/Intervall 100

Einbauzeichnungen stehen im separaten Maßatlas.

emmy@htrobot.com www.htrobot.com

Technische Referenz

Anwendungshinweise

Anwendungsreferenz: Die Quelle beschreibt Teleskopachsen für Handling, Palettieren und Sortieren in Logistik-, Automotive- und Medizingeräten, mit Vertikaltransport als platzsparende Anwendung.

Einbaureferenz: Mit und ohne Balgabdeckung sind auf der gegenüberliegenden Quellen-Zeichnungsseite dargestellt.

Unterschiede zwischen Bestellung und Spezifikation: Das Beispiel verwendet R90 und die Getriebebeschriftung nennt 120mm; die Basistabelle nennt 90mm. Der gedruckte Hub 100-2050mm mit 100mm Hubteilung definiert 2050 nicht als gültige Teilung von 100.