EDA40

Cilindro elettrico servo ad alta precisione e alto carico con corsa personalizzabile EDA40

PRODOTTO

Un cilindro elettrico servo per moto lineare guidato in una macchina o linea di produzione.

Specifiche tecniche

Diametro interno	**phi30 mm**
Finecorsa	**Interruttore magnetico**
Velocità massima consentita	**<=250 mm/s**
Spinta massima consentita	**<=0.5kN**
Angolo di rotazione dello stelo del pistone	**+/-0.3 deg**
Lunghezza estensibile	**<=360 mm**

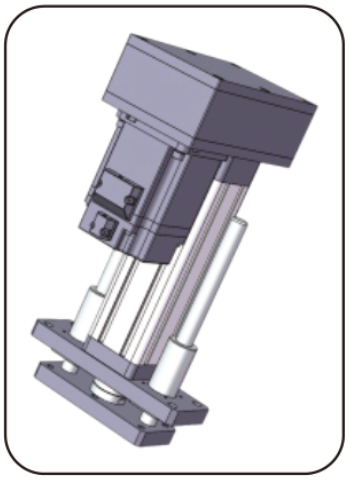

Illustrazione prodotto

Selezione

Scegliere spinta, corsa e velocità come un unico regime. Un massimo di catalogo non implica che gli altri massimi valgano contemporaneamente. Confermare passo vite, montaggio motore, riduzione e collegamento del carico prima dell'ordine.

Parametri di base

Nota: spinta, corsa e velocità vanno combinate con l'uso effettivo; i tre valori limite non possono essere utilizzati insieme.

Diametro esterno	Diametro interno	Spinta massima consentita	Lunghezza estensibile	Velocità massima consentita	Velocità massima ammessa Angolo di rotazione dello stelo Finecorsa	Finecorsa
40x40 mm	phi30 mm	<=0.5KN	<=360 mm	<=250 mm/s	+/-0.3 deg	Interruttore magnetico

OPZIONI DI AZIONAMENTO E MOTORE

Avanzamento della vite a ricircolo di sfere	Rapporto di velocità della puleggia sincrona (ingresso: uscita)	Rapporto di velocità della puleggia sincrona (ingresso: uscita)	Rapporto di velocità della puleggia sincrona (ingresso: uscita)	Specifiche motore che possono essere installate direttamente	Specifiche motore che possono essere installate direttamente	Riduttori abbinabili
04mm	1:1	1.5:1	2:1	40A	42B	NO
05mm	1:1	1.5:1	2:1	40A	42B	NO

emmy@htrobot.com www.htrobot.com

EDA40

Cilindri elettrici

Parametri della vite a ricircolo di sfere

Nota: i parametri della vite a ricircolo di sfere valgono per corse <= 300mm. Per corse maggiori di 300mm rivolgersi al nostro personale tecnico.

Modello della vite a ricircolo di sfere	Tipo	Diametro	Avanzamento della vite a ricircolo di sfere	Ca (KN)	Coa (KN)	Rigidezza della vite a ricircolo di sfere	Diametro della sfera	Albero della vite	Rapporto di snellezza	Grado di precisione	Precisione di posizionamento
BSH1204-3.5	Vite a ricircolo di sfere	12 mm	04mm	7.8 KN	16.1 KN	23Kgf/um	2.5mm	8K3	1:30	C5/+/-0.01	C7/+/-0.02
BSH1205-3.5	Vite a ricircolo di sfere	12 mm	05mm	7.8 KN	16.1 KN	23Kgf/um	2.5mm	8K3	1:30	C5/+/-0.01	C7/+/-0.02

Parametri dei cuscinetti

Modello del cuscinetto	Cr (KN)	Cor (KN)
Cuscinetto radiale a sfere 6900-2RSx2	2.7 KN	1.27 KN

Pulegge dentate e cinghia

Rapporto di velocità delle pulegge sincrone	Specifiche della ruota motrice	Specifiche della ruota condotta	Numero di denti dell'ingranaggio conduttore	Numero di denti della ruota condotta	Interasse delle pulegge sincrone	Circonferenza della cinghia sincrona	Larghezza della cinghia sincrona
1:1	3M10T21	3M10T15	30	30	47.5mm	186	10mm
1.5:1	3M10T21	3M10T15	20	30	47.5mm	171	10mm
2:1	3M10T21	3M10T15	20	40	47.5mm	186	10mm

Tabella di corrispondenza delle dimensioni (mm)

Tipo di collegamento del carico	phiA	phiB	phiC	C	D	E	F	H	G	M
Filettatura esterna	phi34	phi20	-	20	43	3	8	-	17	M12x1.0
Filettatura interna	phi34	phi20	-	16	15	3	-	-	17	M10
Connettore tipo I	phi34	phi20	phi10	-	65	3	10	15	17	-
Cuscinetto a occhio	phi34	phi20	phi10	-	45	3	14	-	17	-
Giunto a Y	phi34	phi20	phi10	-	65	3	10	40	19	-

emmy@htrobot.com www.htrobot.com