Cilindros elétricos servo EDA e EDF

Guia de seleção em português

Os cilindros elétricos servo convertem o movimento rotativo em empuxo linear guiado. Selecione em conjunto empuxo, curso, velocidade, ciclo de trabalho, ligação da carga e opções de motor/redutor.

HTROBOT

Com sede em Tianjin, a HTROBOT trabalha com os clientes em movimento linear industrial e automação multi-eixo. A nossa gama reúne módulos lineares, guias, fusos de esferas, atuadores e mesas XYZ.

Apoiamos discussões de desenho de engenharia e de aplicação para clarificar cotas, montagem e o arranjo de movimento. Partilhe o percurso alvo, a carga, a velocidade e o ambiente de funcionamento, juntamente com quaisquer desenhos existentes ou imagens de referência.

Notas de seleção

- Os limites de empuxo, curso e velocidade são máximos de catálogo. Verifique-os em conjunto para o serviço previsto.
- O passo do fuso, a montagem do motor, a redução e a ligação da carga alteram o atuador final.
- Os atlas de desenhos mostram as vistas de catálogo. Não são ficheiros CAD nem uma construção selecionada.

Gama de modelos

Modelo	Empuxo	Curso	Velocidade
EDA40	<=0.5kN	<=360 mm	<=250 mm/s
EDA50	<=1.5kN	<=360 mm	<=500 mm/s
EDA60	<=2.7kN	<=800 mm	<=500 mm/s
EDA60Z	<=5kN	<=800 mm	<=500 mm/s
EDA75	<=6.8kN	<=600 mm	<=500 mm/s
EDA75Z	<=8kN	<=600 mm	<=500 mm/s
EDA80	<=20kN	<=750 mm	<=1000 mm/s
EDA94	<=30kN	<=960 mm	<=1000 mm/s
EDA94Z	<=30kN	<=960 mm	<=1000 mm/s
EDA115	<=50kN	<=2000mm	<=250 mm/s
EDA135	<=100kN	<=2000mm	<=250 mm/s
EDA140	<=130kN	<=2000mm	<=250 mm/s
EDA160	<=180kN	<=2000mm	<=250 mm/s
EDA180	<=250kN	<=2000mm	<=250 mm/s
EDA245	<=400kN	<=2000mm	<=250 mm/s
EDA300	<=600kN	<=2000mm	<=250 mm/s
EDF90	<=100KG	<=1800mm	<=50 mm/s

CONTACTO HTROBOT

E-mail: emmy@htrobot.com

Sítio web: www.htrobot.com

EDA40

Cilindro elétrico servo de alta precisão e alta carga com curso personalizável EDA40

PRODUTO

Um cilindro elétrico servo para movimento linear guiado numa máquina ou linha de produção.

Especificações técnicas

Diâmetro interno	**phi30 mm**
Interruptor de fim de curso	**Interruptor magnético**
Velocidade máxima permitida	**<=250 mm/s**
Impulso máximo permitido	**<=0.5kN**
Ângulo de rotação da haste do pistão	**+/-0.3 deg**
Comprimento extensível	**<=360 mm**

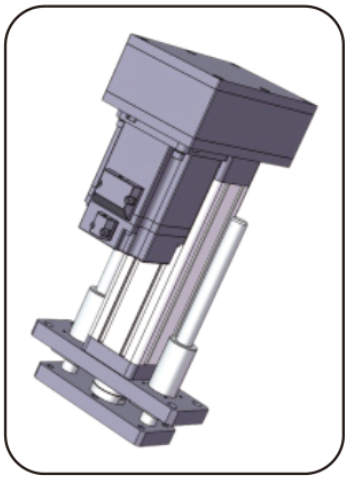

Ilustração de produto

Seleção

Escolha impulso, curso e velocidade como um único regime. Um máximo de catálogo não significa que os outros máximos se apliquem ao mesmo tempo. Confirme o passo do fuso, a montagem do motor, a redução e a ligação da carga antes de encomendar.

EDA50

Cilindro elétrico servo de alta precisão e alta carga com curso personalizável EDA50

PRODUTO

Um cilindro elétrico servo para movimento linear guiado numa máquina ou linha de produção.

Especificações técnicas

Diâmetro interno	**phi40 mm**
Interruptor de fim de curso	**Interruptor magnético**
Velocidade máxima permitida	**<=500 mm/s**
Impulso máximo permitido	**<=1.5kN**
Ângulo de rotação da haste do pistão	**+/-0.3 deg**
Comprimento extensível	**<=360 mm**



Ilustração de produto

Seleção

Escolha impulso, curso e velocidade como um único regime. Um máximo de catálogo não significa que os outros máximos se apliquem ao mesmo tempo. Confirme o passo do fuso, a montagem do motor, a redução e a ligação da carga antes de encomendar.

emmy@htrobot.com www.htrobot.com

EDA60

Cilindro elétrico servo de alta precisão e alta carga com curso personalizável EDA60

PRODUTO

Um cilindro elétrico servo para movimento linear guiado numa máquina ou linha de produção.

Especificações técnicas

Diâmetro interno	**phi50 mm**
Interruptor de fim de curso	**Interruptor magnético**
Velocidade máxima permitida	**<=500 mm/s**
Impulso máximo permitido	**<=2.7kN**
Ângulo de rotação da haste do pistão	**+/-0.3 deg**
Comprimento extensível	**<=800 mm**

Seleção

Escolha impulso, curso e velocidade como um único regime. Um máximo de catálogo não significa que os outros máximos se apliquem ao mesmo tempo. Confirme o passo do fuso, a montagem do motor, a redução e a ligação da carga antes de encomendar.

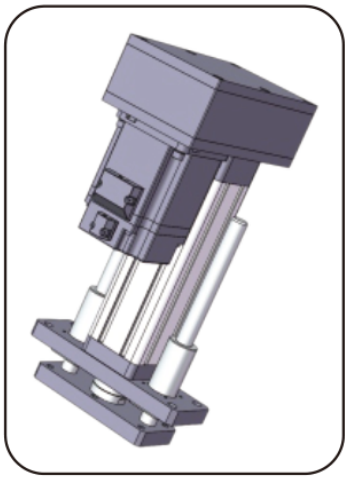

Ilustração de produto

EDA60Z

Cilindro elétrico servo de alta precisão e alta carga com curso personalizável EDA60Z

PRODUTO

Um cilindro elétrico servo para movimento linear guiado numa máquina ou linha de produção.

Especificações técnicas

Interruptor de fim de curso	**Interruptor magnético**
Velocidade máxima permitida	**<=500 mm/s**
Impulso máximo permitido	**<=5kN**
Ângulo de rotação da haste do pistão	**+/-0.3 deg**
Comprimento extensível	**<=800 mm**
Diâmetro interno	**phi50 mm**

Seleção

Escolha impulso, curso e velocidade como um único regime. Um máximo de catálogo não significa que os outros máximos se apliquem ao mesmo tempo. Confirme o passo do fuso, a montagem do motor, a redução e a ligação da carga antes de encomendar.

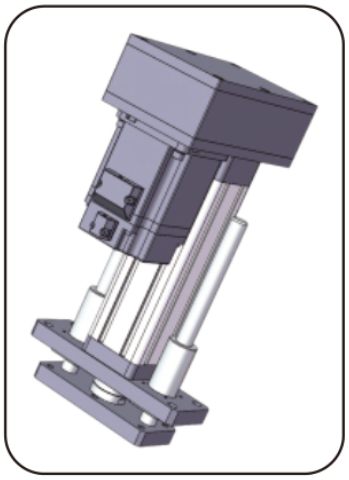

Ilustração de produto

EDA75

Cilindro elétrico servo de alta precisão e alta carga com curso personalizável EDA75

PRODUTO

Um cilindro elétrico servo para movimento linear guiado numa máquina ou linha de produção.

Especificações técnicas

Interruptor de fim de curso	**Interruptor magnético**
Velocidade máxima permitida	**<=500 mm/s**
Impulso máximo permitido	**<=6.8kN**
Ângulo de rotação da haste do pistão	**+/-0.3 deg**
Comprimento extensível	**<=600 mm**
Diâmetro interno	**phi63 mm**

Seleção

Escolha impulso, curso e velocidade como um único regime. Um máximo de catálogo não significa que os outros máximos se apliquem ao mesmo tempo. Confirme o passo do fuso, a montagem do motor, a redução e a ligação da carga antes de encomendar.

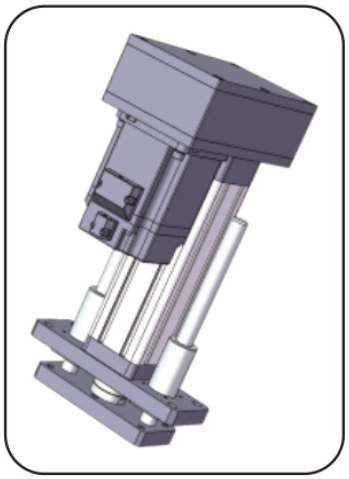

Ilustração de produto

EDA75Z

Cilindro elétrico servo de alta precisão e alta carga com curso personalizável EDA75Z

PRODUTO

Um cilindro elétrico servo para movimento linear guiado numa máquina ou linha de produção.

Especificações técnicas

Interruptor de fim de curso	**Interruptor magnético**
Velocidade máxima permitida	**<=500 mm/s**
Impulso máximo permitido	**<=8kN**
Ângulo de rotação da haste do pistão	**+/-0.3 deg**
Comprimento extensível	**<=600 mm**
Diâmetro interno	**phi63 mm**

Seleção

Escolha impulso, curso e velocidade como um único regime. Um máximo de catálogo não significa que os outros máximos se apliquem ao mesmo tempo. Confirme o passo do fuso, a montagem do motor, a redução e a ligação da carga antes de encomendar.

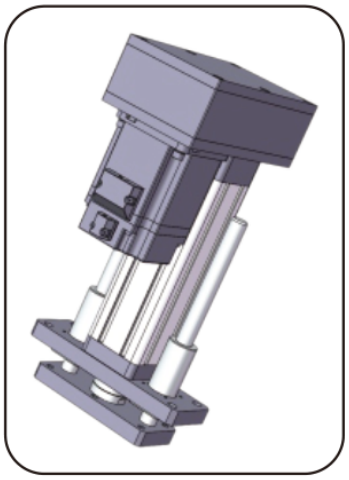

Ilustração de produto

EDA80

Cilindro elétrico servo de alta precisão e alta carga com curso personalizável EDA80

PRODUTO

Um cilindro elétrico servo para movimento linear guiado numa máquina ou linha de produção.

Especificações técnicas

Interruptor de fim de curso	**Interruptor magnético**
Velocidade máxima permitida	**<=1000 mm/s**
Impulso máximo permitido	**<=20kN**
Ângulo de rotação da haste do pistão	**+/-0.3 deg**
Comprimento extensível	**<=750 mm**
Diâmetro interno	**phi65 mm**

Seleção

Escolha impulso, curso e velocidade como um único regime. Um máximo de catálogo não significa que os outros máximos se apliquem ao mesmo tempo. Confirme o passo do fuso, a montagem do motor, a redução e a ligação da carga antes de encomendar.

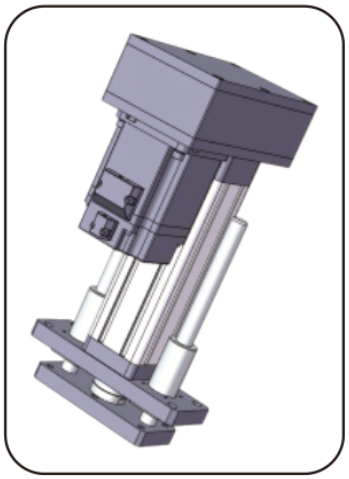

Ilustração de produto

EDA94

Cilindro elétrico servo de alta precisão e alta carga com curso personalizável EDA94

PRODUTO

Um cilindro elétrico servo para movimento linear guiado numa máquina ou linha de produção.

Especificações técnicas

Interruptor de fim de curso	**Interruptor magnético**
Velocidade máxima permitida	**<=1000 mm/s**
Impulso máximo permitido	**<=30kN**
Ângulo de rotação da haste do pistão	**+/-0.3 deg**
Comprimento extensível	**<=960 mm**
Diâmetro interno	**phi80mm**

Seleção

Escolha impulso, curso e velocidade como um único regime. Um máximo de catálogo não significa que os outros máximos se apliquem ao mesmo tempo. Confirme o passo do fuso, a montagem do motor, a redução e a ligação da carga antes de encomendar.

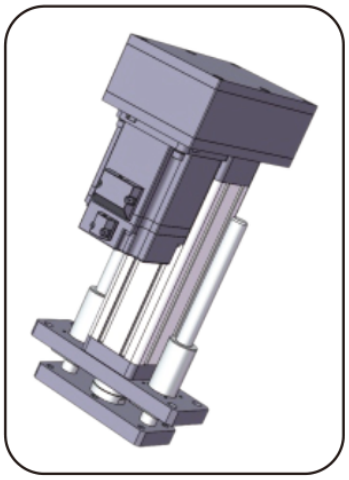

Ilustração de produto

EDA94Z

Cilindro elétrico servo de alta precisão e alta carga com curso personalizável EDA94Z

PRODUTO

Um cilindro elétrico servo para movimento linear guiado numa máquina ou linha de produção.

Especificações técnicas

Interruptor de fim de curso	**Interruptor magnético**
Velocidade máxima permitida	**<=1000 mm/s**
Impulso máximo permitido	**<=30kN**
Ângulo de rotação da haste do pistão	**+/-0.3 deg**
Comprimento extensível	**<=960 mm**
Diâmetro interno	**phi80mm**

Seleção

Escolha impulso, curso e velocidade como um único regime. Um máximo de catálogo não significa que os outros máximos se apliquem ao mesmo tempo. Confirme o passo do fuso, a montagem do motor, a redução e a ligação da carga antes de encomendar.

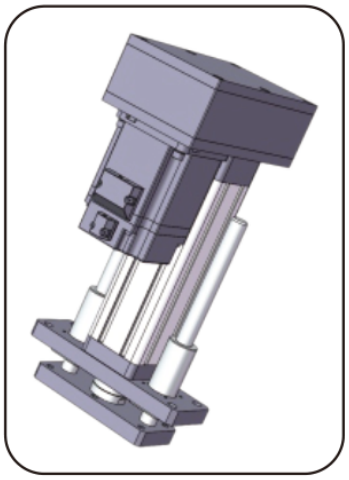

Ilustração de produto

EDA115

Cilindro elétrico servo de alta precisão e alta carga com curso personalizável EDA115

PRODUTO

Um cilindro elétrico servo para movimento linear guiado numa máquina ou linha de produção.

Especificações técnicas

Interruptor de fim de curso	**Interruptor magnético**
Velocidade máxima permitida	**<=250 mm/s**
Impulso máximo permitido	**<=50kN**
Ângulo de rotação da haste do pistão	**+/-0.3 deg**
Comprimento extensível	**<=2000mm**
Diâmetro interno	**phi100mm**

Seleção

Escolha impulso, curso e velocidade como um único regime. Um máximo de catálogo não significa que os outros máximos se apliquem ao mesmo tempo. Confirme o passo do fuso, a montagem do motor, a redução e a ligação da carga antes de encomendar.

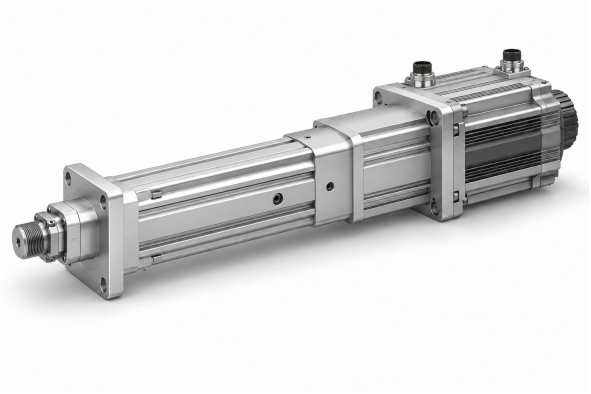

Ilustração de produto

EDA135

Cilindro elétrico servo de alta precisão e alta carga com curso personalizável EDA135 EDA135

PRODUTO

Um cilindro elétrico servo para movimento linear guiado numa máquina ou linha de produção.

Especificações técnicas

Interruptor de fim de curso	**Interruptor magnético Interruptor de proximidade**
Velocidade máxima permitida	**<=250 mm/s**
Impulso máximo permitido	**<=100kN**
Ângulo de rotação da haste do pistão	**+/-0.3 deg**
Comprimento extensível	**<=2000mm**
Diâmetro interno	**phi120mm**

Seleção

Escolha impulso, curso e velocidade como um único regime. Um máximo de catálogo não significa que os outros máximos se apliquem ao mesmo tempo. Confirme o passo do fuso, a montagem do motor, a redução e a ligação da carga antes de encomendar.

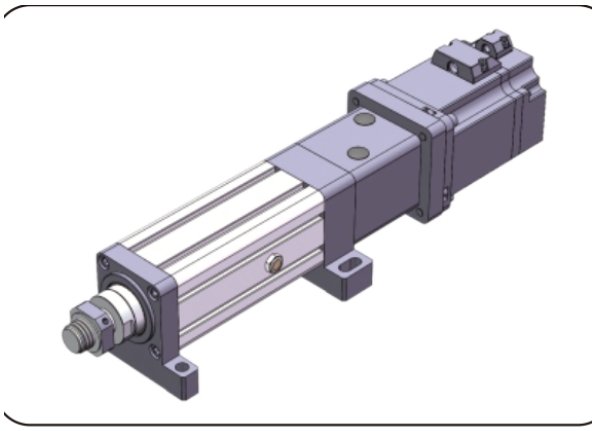

Ilustração de produto

EDA140

Cilindro elétrico servo de alta precisão e alta carga com curso personalizável EDA140 EDA140

PRODUTO

Um cilindro elétrico servo para movimento linear guiado numa máquina ou linha de produção.

Especificações técnicas

Interruptor de fim de curso	**Interruptor de proximidade**
Velocidade máxima permitida	**<=250 mm/s**
Impulso máximo permitido	**<=130kN**
Ângulo de rotação da haste do pistão	**+/-0.3 deg**
Comprimento extensível	**<=2000mm**
Diâmetro interno	**phi110mm**

Seleção

Escolha impulso, curso e velocidade como um único regime. Um máximo de catálogo não significa que os outros máximos se apliquem ao mesmo tempo. Confirme o passo do fuso, a montagem do motor, a redução e a ligação da carga antes de encomendar.

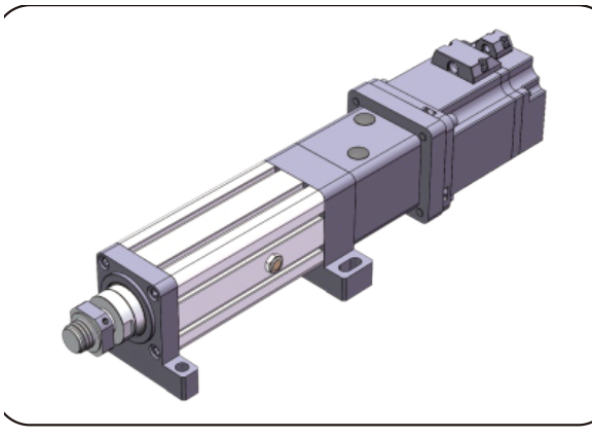

Ilustração de produto

EDA160

Cilindro elétrico servo de alta precisão e alta carga com curso personalizável EDA160 EDA160

PRODUTO

Um cilindro elétrico servo para movimento linear guiado numa máquina ou linha de produção.

Especificações técnicas

Interruptor de fim de curso	**Interruptor de proximidade**
Velocidade máxima permitida	**<=250 mm/s**
Impulso máximo permitido	**<=180kN**
Ângulo de rotação da haste do pistão	**+/-0.3 deg**
Comprimento extensível	**<=2000mm**
Diâmetro interno	**phi140mm**

Seleção

Escolha impulso, curso e velocidade como um único regime. Um máximo de catálogo não significa que os outros máximos se apliquem ao mesmo tempo. Confirme o passo do fuso, a montagem do motor, a redução e a ligação da carga antes de encomendar.

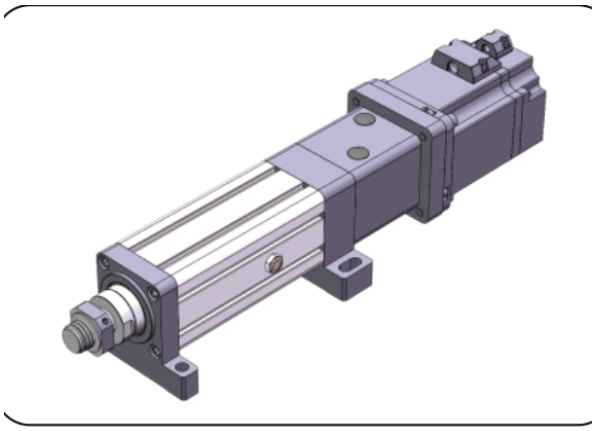

Ilustração de produto

EDA180

Cilindro elétrico servo de alta precisão e alta carga com curso personalizável EDA180 EDA180

PRODUTO

Um cilindro elétrico servo para movimento linear guiado numa máquina ou linha de produção.

Especificações técnicas

Interruptor de fim de curso	**Interruptor de proximidade**
Velocidade máxima permitida	**<=250 mm/s**
Impulso máximo permitido	**<=250kN**
Ângulo de rotação da haste do pistão	**+/-0.3 deg**
Comprimento extensível	**<=2000mm**
Diâmetro interno	**phi160mm**

Seleção

Escolha impulso, curso e velocidade como um único regime. Um máximo de catálogo não significa que os outros máximos se apliquem ao mesmo tempo. Confirme o passo do fuso, a montagem do motor, a redução e a ligação da carga antes de encomendar.

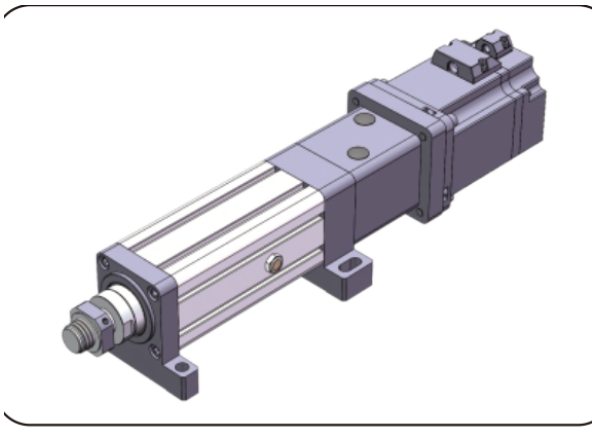

Ilustração de produto

emmy@htrobot.com www.htrobot.com

EDA245

Cilindro elétrico servo de alta precisão e alta carga com curso personalizável EDA245

PRODUTO

Um cilindro elétrico servo para movimento linear guiado numa máquina ou linha de produção.

Especificações técnicas

Interruptor de fim de curso	**Interruptor de proximidade**
Velocidade máxima permitida	**<=250 mm/s**
Impulso máximo permitido	**<=400kN**
Ângulo de rotação da haste do pistão	**+/-0.3 deg**
Comprimento extensível	**<=2000mm**
Diâmetro interno	**phi180mm**

Seleção

Escolha impulso, curso e velocidade como um único regime. Um máximo de catálogo não significa que os outros máximos se apliquem ao mesmo tempo. Confirme o passo do fuso, a montagem do motor, a redução e a ligação da carga antes de encomendar.

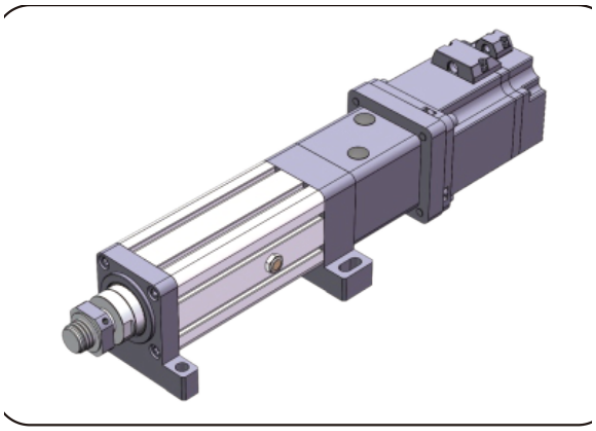

Ilustração de produto

EDA300

Cilindro elétrico servo de alta precisão e alta carga com curso personalizável EDA300

PRODUTO

Um cilindro elétrico servo para movimento linear guiado numa máquina ou linha de produção.

Especificações técnicas

Interruptor de fim de curso	**Interruptor de proximidade**
Velocidade máxima permitida	**<=250 mm/s**
Impulso máximo permitido	**<=600kN**
Ângulo de rotação da haste do pistão	**+/-0.3 deg**
Comprimento extensível	**<=2000mm**
Diâmetro interno	**phi230mm**

Seleção

Escolha impulso, curso e velocidade como um único regime. Um máximo de catálogo não significa que os outros máximos se apliquem ao mesmo tempo. Confirme o passo do fuso, a montagem do motor, a redução e a ligação da carga antes de encomendar.

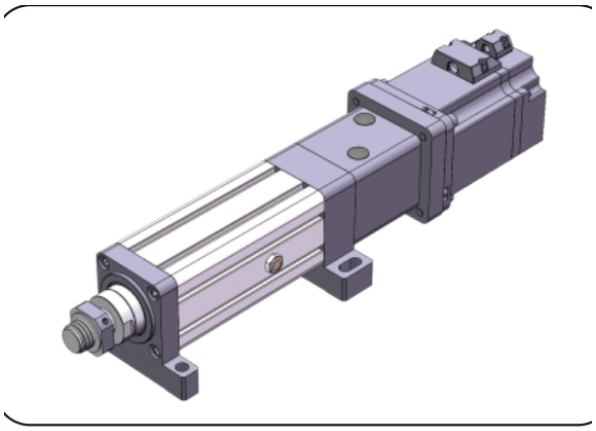

Ilustração de produto

EDF90

Cilindro elétrico servo de alta precisão e alta carga com curso personalizável EDF94

PRODUTO

Um cilindro elétrico servo para movimento linear guiado numa máquina ou linha de produção.

Especificações técnicas

Diâmetro externo	**phi90 mm**
Impulso máximo permitido	**<=100KG**
Comprimento extensível	**<=1800mm**
Velocidade máxima permitida	**<=50 mm/s**

Seleção

Escolha impulso, curso e velocidade como um único regime. Um máximo de catálogo não significa que os outros máximos se apliquem ao mesmo tempo. Confirme o passo do fuso, a montagem do motor, a redução e a ligação da carga antes de encomendar.

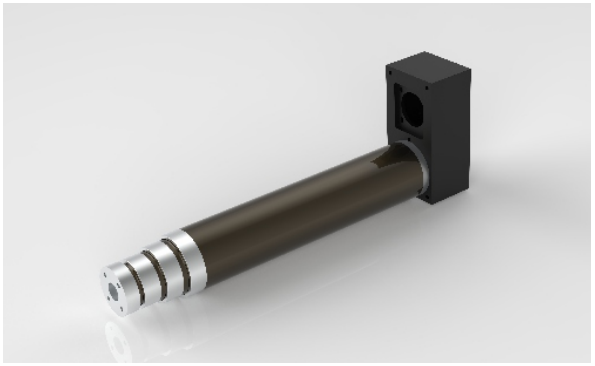

Ilustração de produto