COMO USAR ESTE ATLAS

Cada vista é o desenho de catálogo da variante ou grupo de relação indicado. Use as legendas impressas, não uma medição à escala. São desenhos de referência, não ficheiros CAD.

EDA75 / Atlas de desenhos

Índice

R01	1 vistas | páginas 2-2
R02	1 vistas | páginas 3-3
R05	1 vistas | páginas 4-4
R04	1 vistas | páginas 5-5
R07	1 vistas | páginas 6-6
R03	1 vistas | páginas 7-7
R06	1 vistas | páginas 8-8
L04	1 vistas | páginas 9-9
L03	1 vistas | páginas 10-10
L07	1 vistas | páginas 11-11
L01	1 vistas | páginas 12-12
L06	1 vistas | páginas 13-13

CONTACTO HTROBOT

E-mail: emmy@htrobot.com

Sítio web: www.htrobot.com

EDA75 | Desenho dimensional

Desenho de catálogo

EDA75 R01 desenho dimensional ilustração:L1=comprimento extensível+104,L2=comprimento extensível+216 | R01

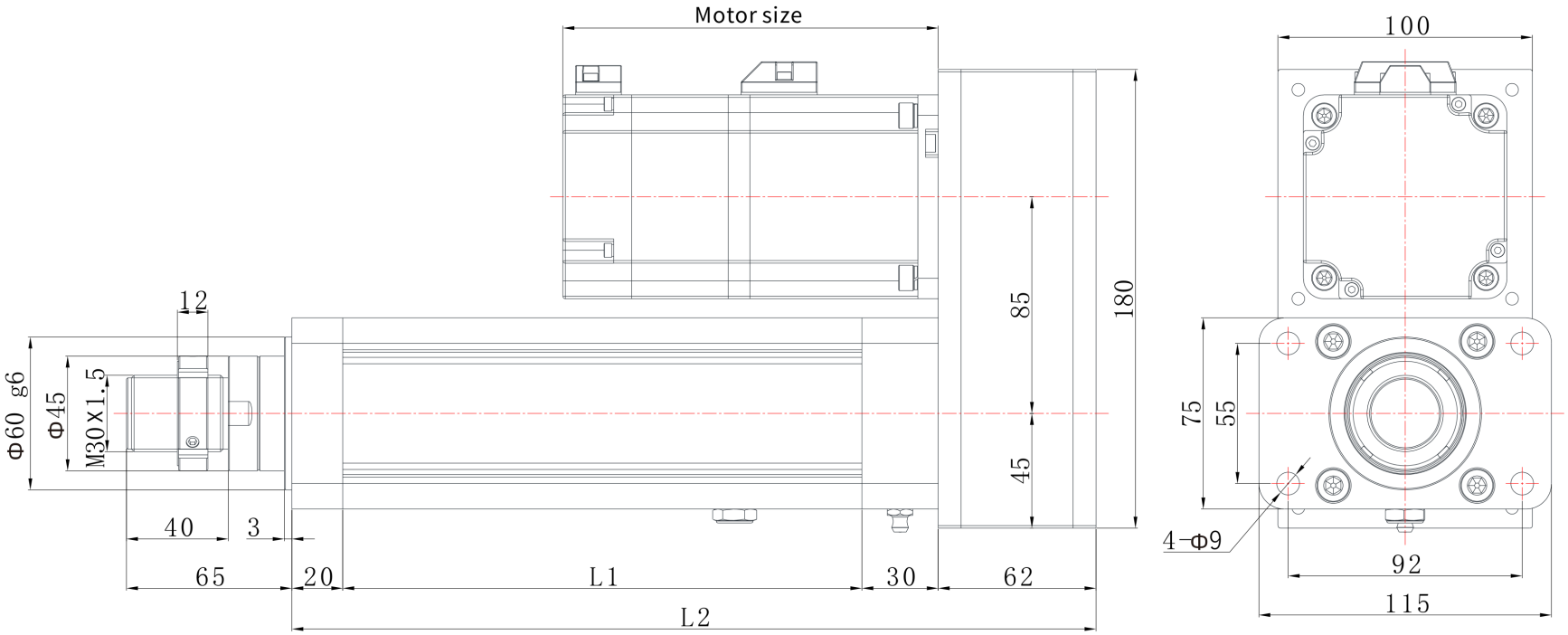

EDA75 | Desenho dimensional

Desenho de catálogo

EDA75 R02 desenho dimensional ilustração:L1=comprimento extensível+104,L2=comprimento extensível+216 | R02

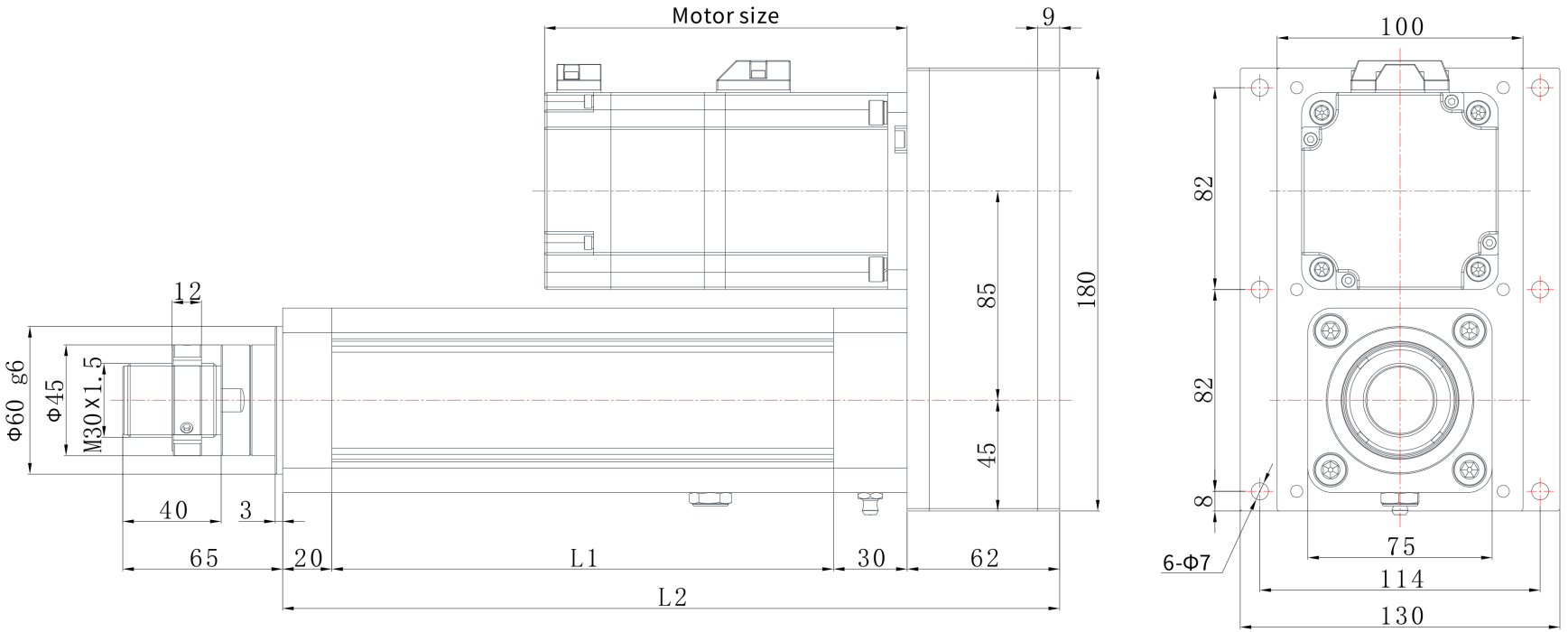

EDA75 | Desenho dimensional

Desenho de catálogo

EDA75 R05 desenho dimensional ilustração:L1=comprimento extensível+104,L2=comprimento extensível+314 | R05

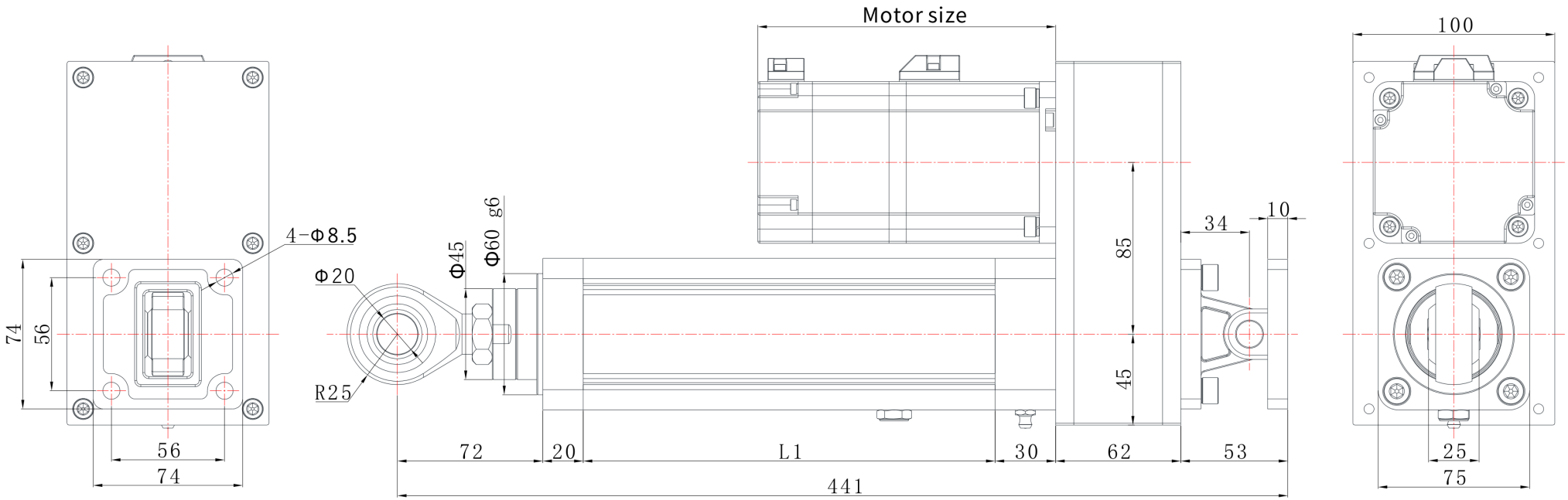

EDA75 | Desenho dimensional

Desenho de catálogo

EDA75 R04 desenho dimensional ilustração:L1=comprimento extensível+104,L2=comprimento extensível+216 | R04

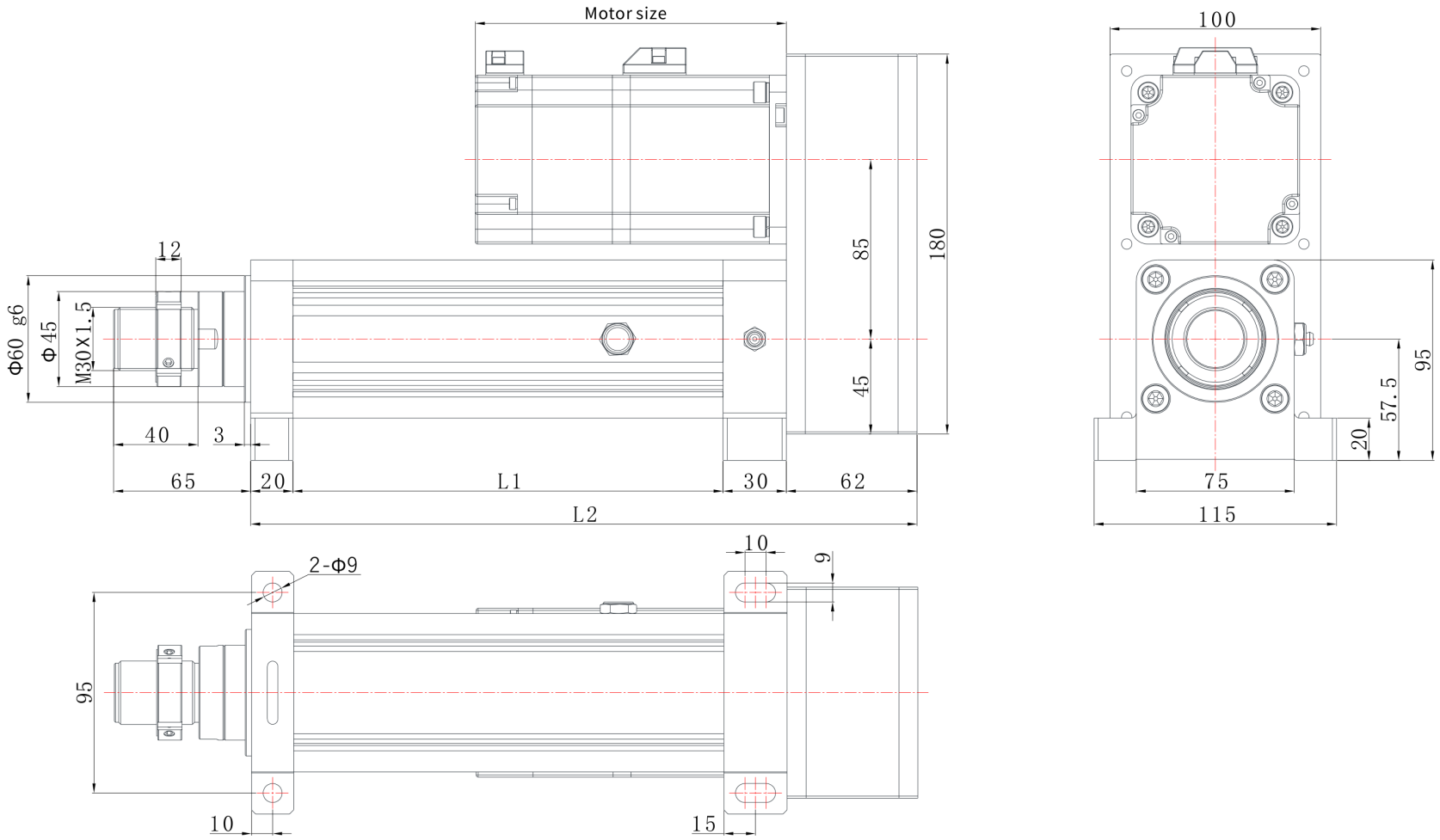

EDA75 | Desenho dimensional

Desenho de catálogo

EDA75 R07 desenho dimensional ilustração:L1=comprimento extensível+104,L2=comprimento extensível+226 | R07

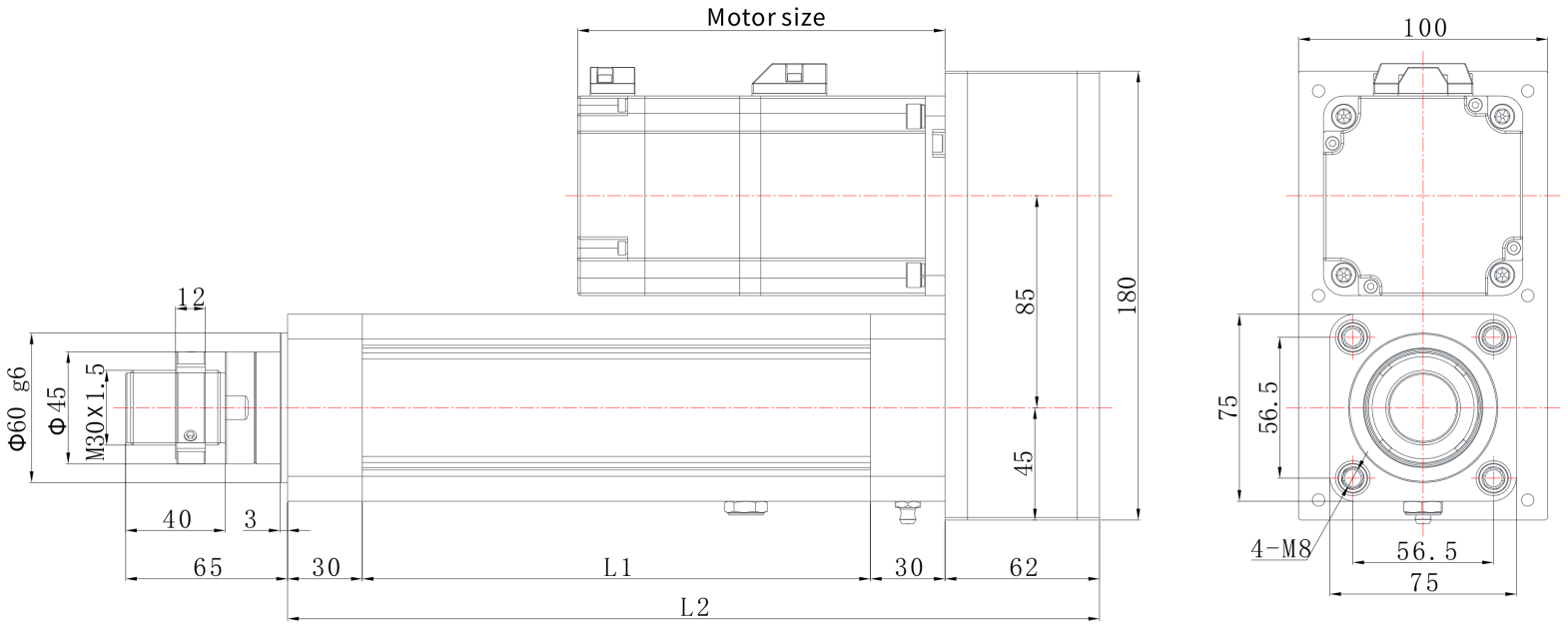

EDA75 | Desenho dimensional

Desenho de catálogo

EDA75 R03 desenho dimensional ilustração:L1=comprimento extensível+104,L2=comprimento extensível+216 | R03

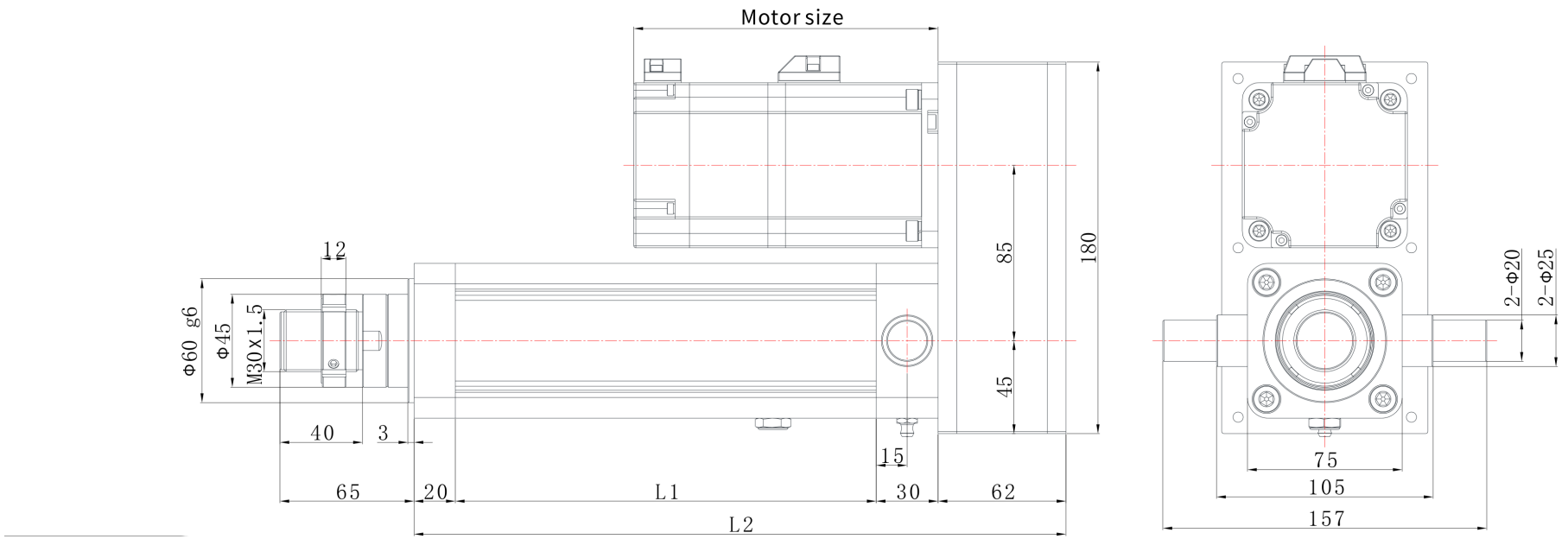

EDA75 | Desenho dimensional

Desenho de catálogo

EDA75 R06 desenho dimensional ilustração:L1=comprimento extensível+104,L2=comprimento extensível+277 | R06

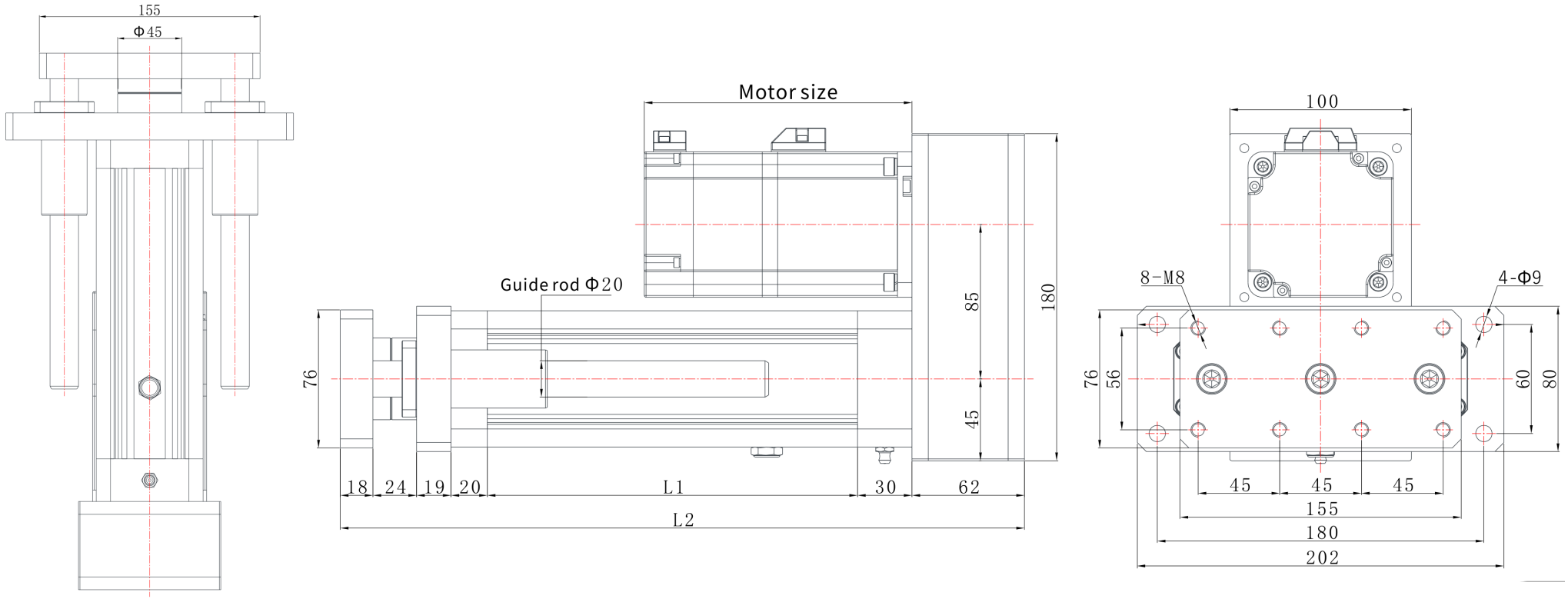

EDA75 | Desenho dimensional

Desenho de catálogo

EDA75 L04 desenho dimensional ilustração:L1=comprimento extensível+104,L2=comprimento extensível+220 | L04

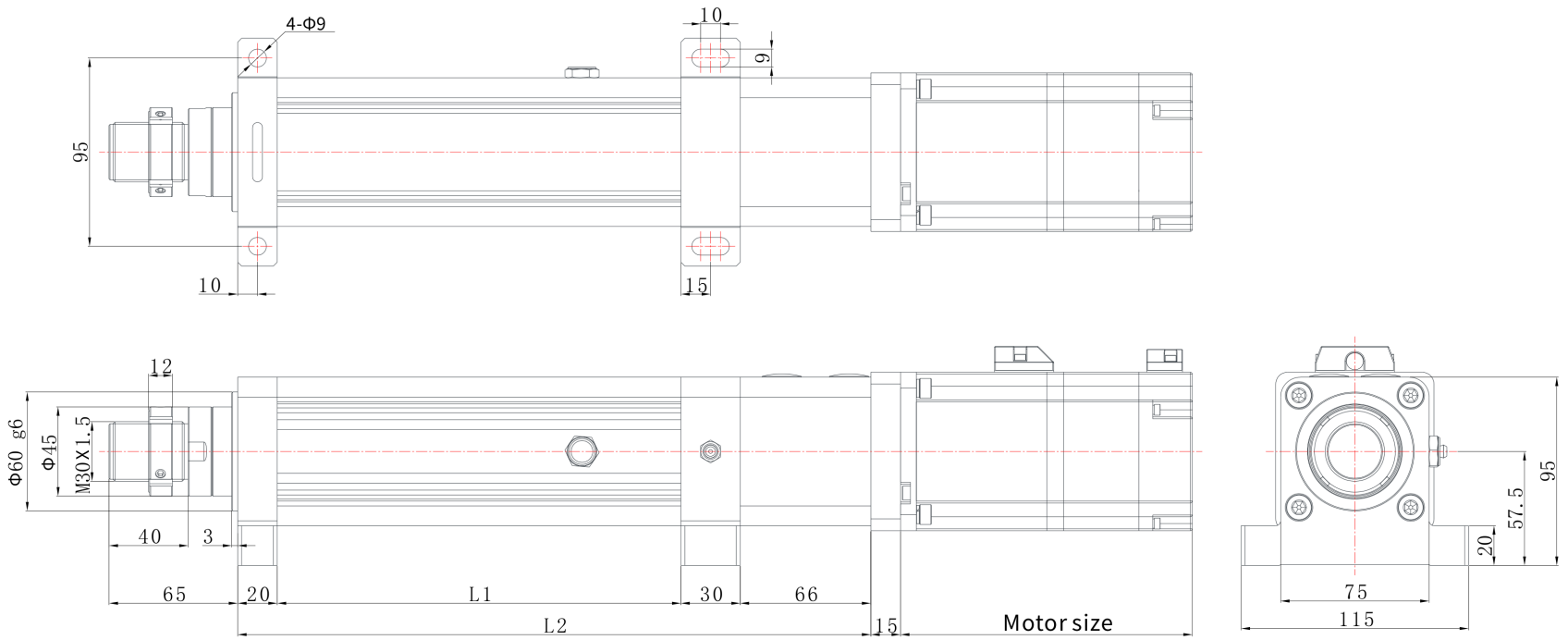

EDA75 | Desenho dimensional

Desenho de catálogo

EDA75 L03 desenho dimensional ilustração:L1=comprimento extensível+104,L2=comprimento extensível+220 | L03

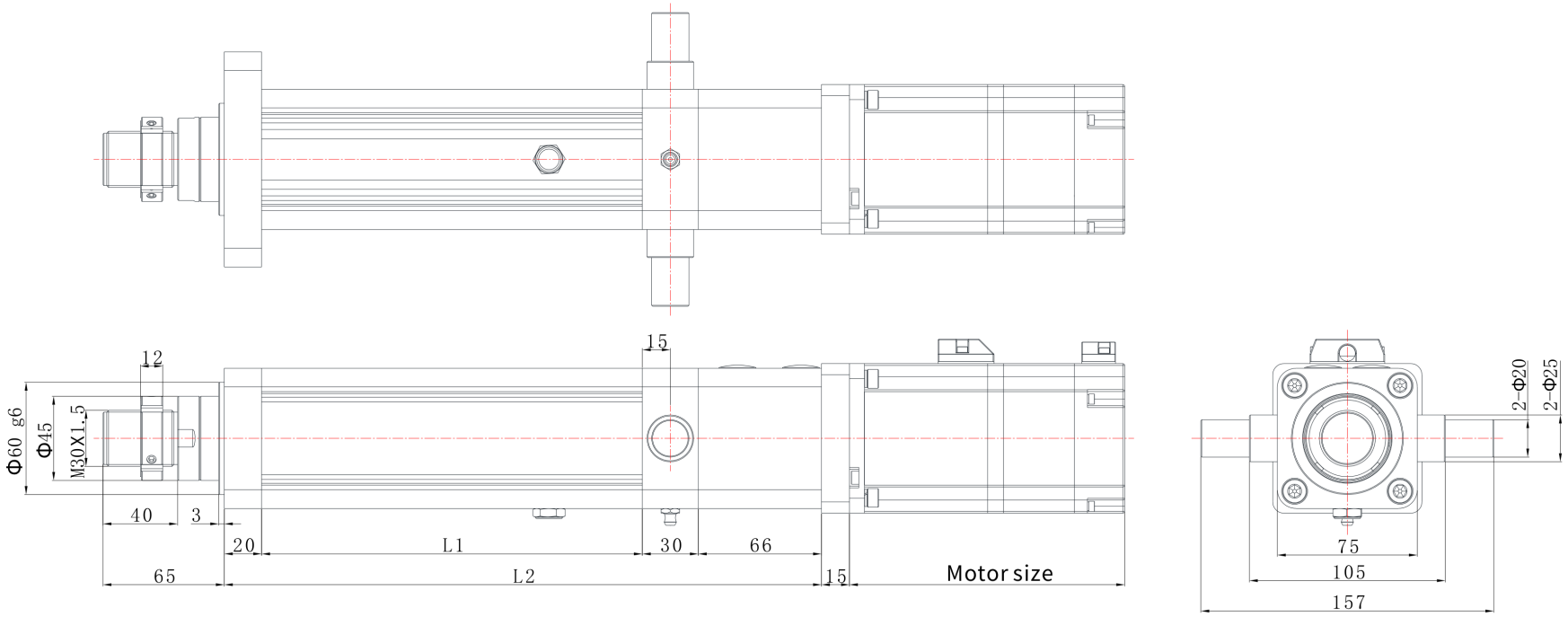

EDA75 | Desenho dimensional

Desenho de catálogo

EDA75 L07 desenho dimensional ilustração:L1=comprimento extensível+104,L2=comprimento extensível+230 | L07

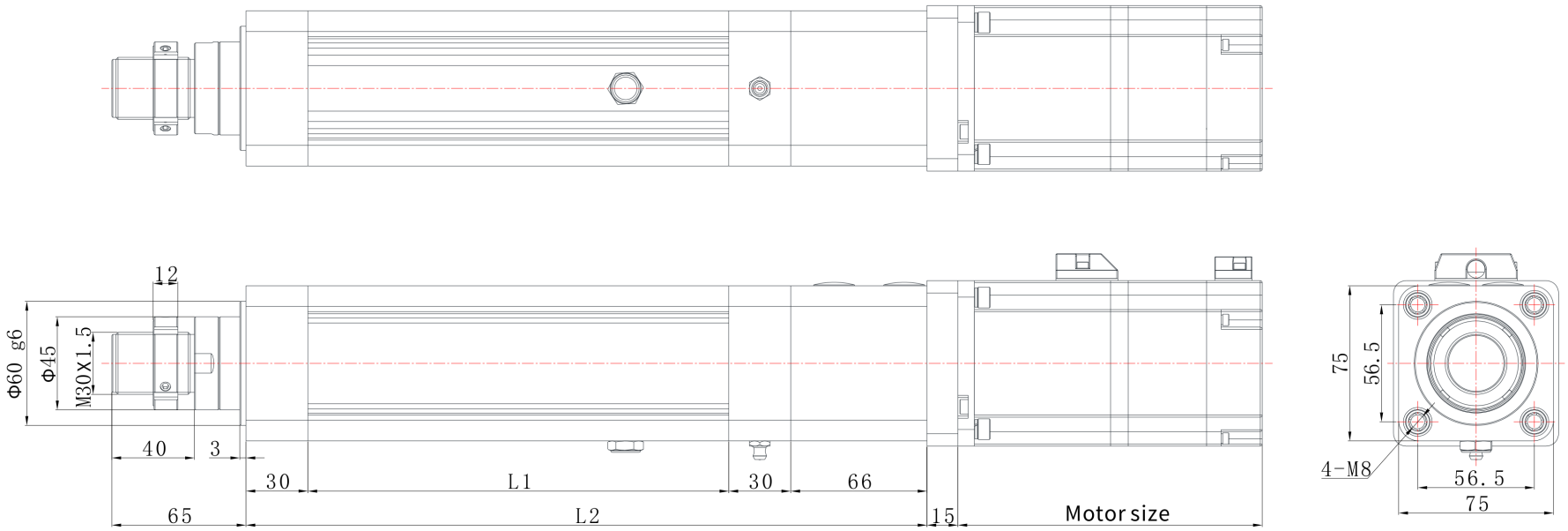

EDA75 | Desenho dimensional

Desenho de catálogo

EDA75 L01 desenho dimensional ilustração:L1=comprimento extensível+104,L2=comprimento extensível+220 | L01

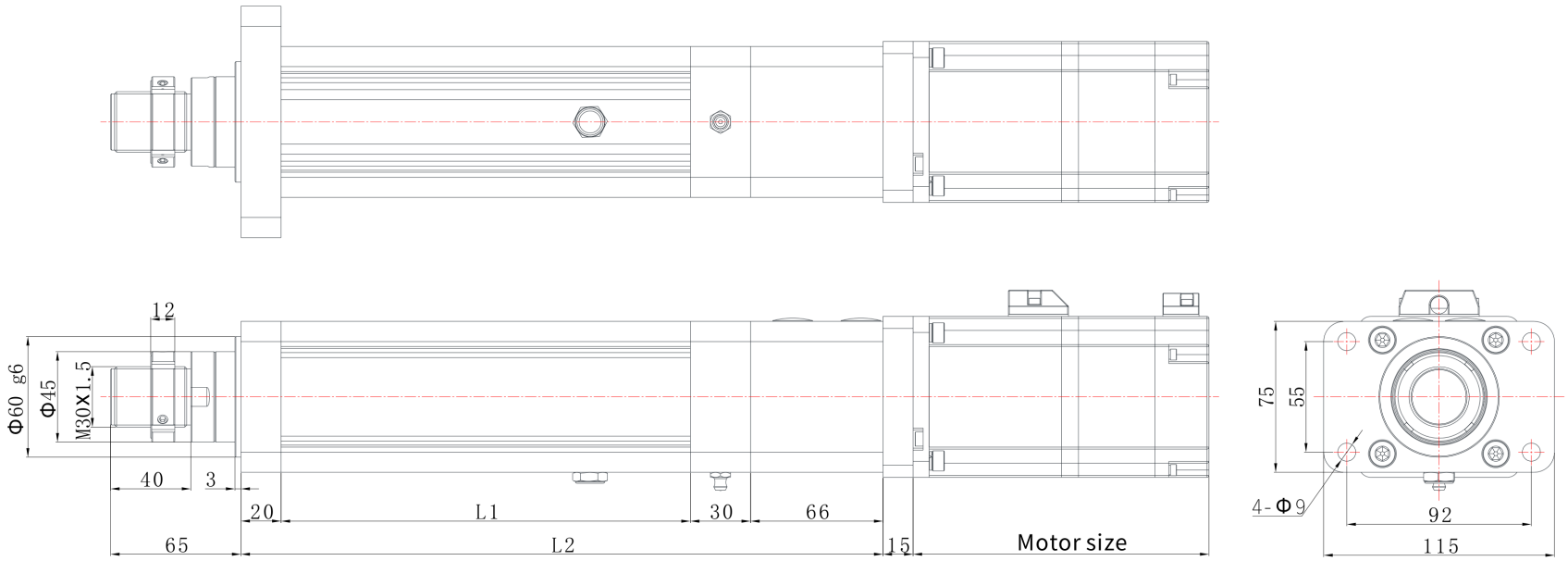

EDA75 | Desenho dimensional

Desenho de catálogo

EDA75 L06 desenho dimensional ilustração:L1=comprimento extensível+104,L2=comprimento extensível+281 | L06

