HTDG500 รางพื้นติดตั้งพื้นสั่งทำ

DG500 · ซีรีส์รางพื้นสั่งทำ

ความกว้างและความแม่นยำปรับตามโครงการได้

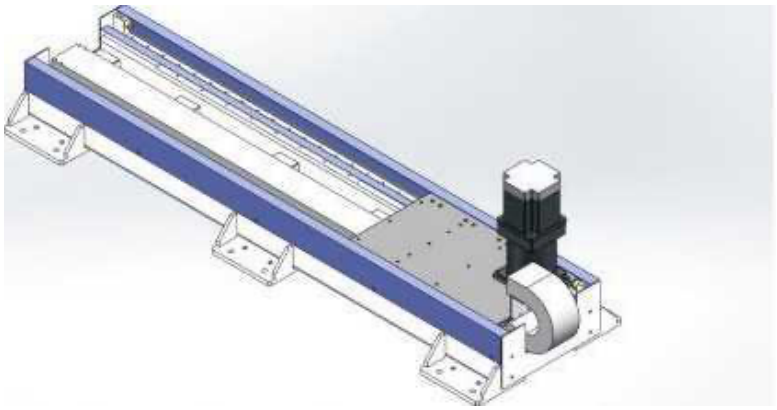

DG500 ภาพผลิตภัณฑ์

ข้อมูลจำเพาะที่ตรวจแล้ว

พารามิเตอร์	ค่า
ช่วงระยะชักในตารางขนาด	100-2400 mm
รหัสข้อมูลจำเพาะชุดทดรอบ	180 mm
ลีดเฟือง	250 mm
น้ำหนักบรรทุกแนวนอน	1500 kg
ความสามารถในการทำซ้ำ	±0.1 mm
หมายเหตุช่วงชัก	ความยาวไม่จำกัด / ช่วง 100
ข้อมูลจำเพาะเกียร์	3M
ไกด์เส้นตรง (รหัสแหล่ง)	30
ตัวอย่างการสั่ง (อ้างอิง)	DG500-L250-S500-R180-C4-D-K
รุ่นเซ็นเซอร์	ด้านนอก FC307 (NPN)

หน่วยพิมพ์เฉพาะที่แหล่งข้อมูลระบุ

รูปติดตั้งอยู่ในชุดรูปขนาดแยก

emmy@htrobot.com www.htrobot.com

ข้อมูลอ้างอิงทางวิศวกรรม

หมายเหตุการใช้งาน

ข้อมูลอ้างอิงการใช้งาน: แหล่งอธิบายรางพื้นติดตั้งพื้นเป็นแกนเคลื่อนที่ภายนอกของหุ่นยนต์ (แกนที่เจ็ด) ซึ่งเป็นแกนเส้นตรงติดตั้งพื้น ขยายพื้นที่เคลื่อนที่สำหรับเคลือบ เชื่อม เครื่องจักร คลังสินค้าอัจฉริยะ และงานยานยนต์

ข้อมูลอ้างอิงการติดตั้ง: มีและไม่มีแผ่นกันโลหะแผ่นแสดงในหน้าแบบแหล่งตรงข้าม