КАК ПОЛЬЗОВАТЬСЯ ЭТИМ АТЛАСОМ

Каждый вид — каталожный чертёж указанного варианта или группы отношений. Пользуйтесь напечатанными обозначениями, а не измерениями по масштабу. Это справочные чертежи, не файлы CAD.

EDA40 / Атлас чертежей

Содержание

R01	1 виды | страницы 2-2
R02	1 виды | страницы 3-3
R08	1 виды | страницы 4-4
R05	1 виды | страницы 5-5
R04	1 виды | страницы 6-6
R07	1 виды | страницы 7-7
R03	1 виды | страницы 8-8
R06	1 виды | страницы 9-9
L08	1 виды | страницы 10-10
L04	1 виды | страницы 11-11
L03	1 виды | страницы 12-12
L07	1 виды | страницы 13-13
L01	1 виды | страницы 14-14
L06	1 виды | страницы 15-15

КОНТАКТ HTROBOT

Эл. почта: emmy@htrobot.com

Сайт: www.htrobot.com

EDA40 | Размерный чертёж

Каталожный чертёж

EDA40 R01 размерный чертёж пояснение:L1=выдвижная длина+85,L2=выдвижная длина+149 | R01

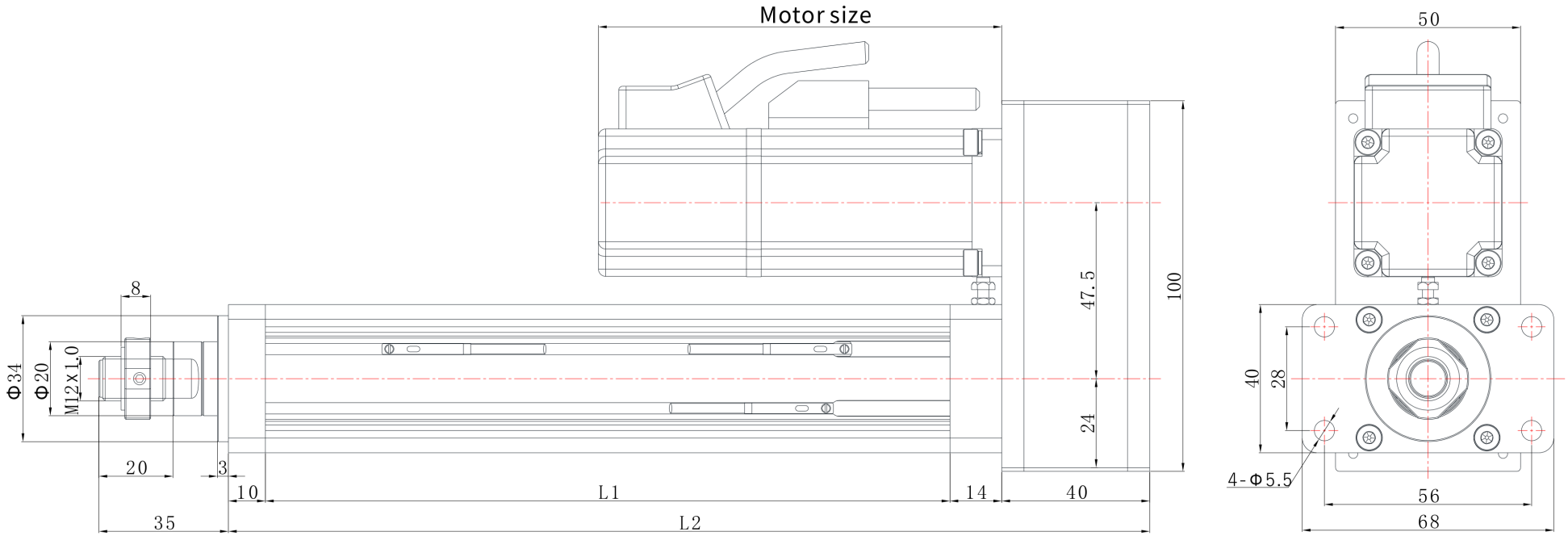

EDA40 | Размерный чертёж

Каталожный чертёж

EDA40 R02 размерный чертёж пояснение:L1=выдвижная длина+85,L2=выдвижная длина+139 | R02

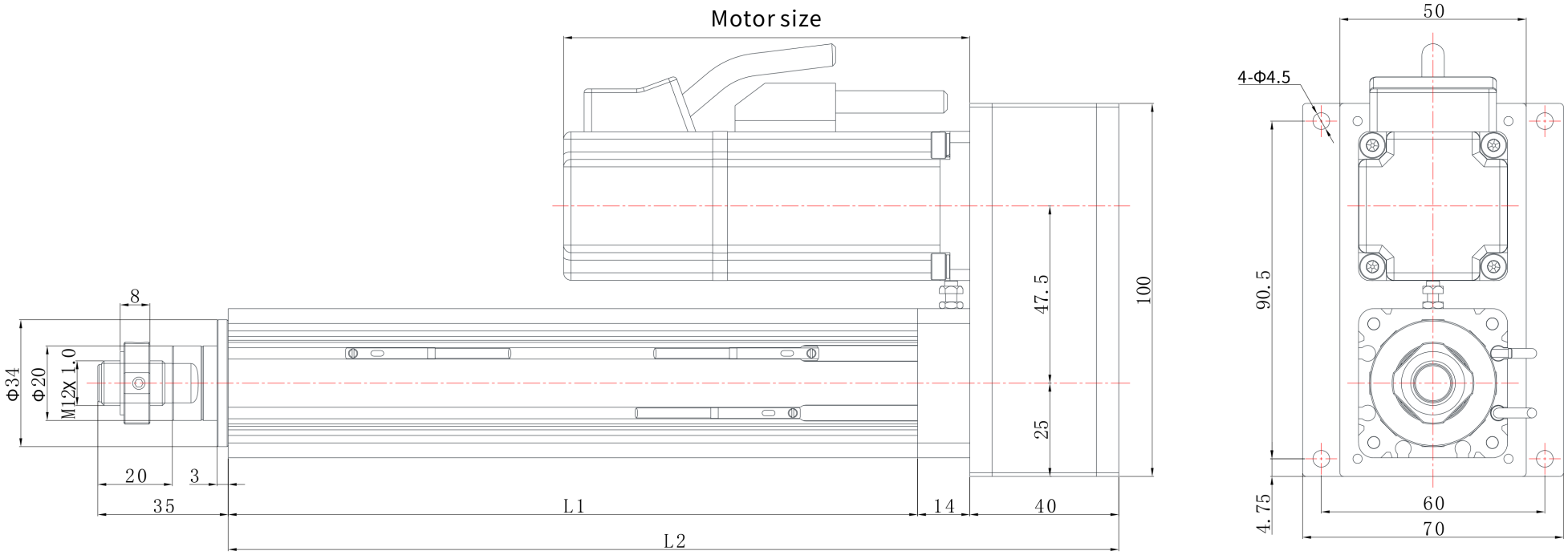

EDA40 | Размерный чертёж

Каталожный чертёж

EDA40 R08 размерный чертёж пояснение:L1=выдвижная длина+85,L2=выдвижная длина+149 | R08

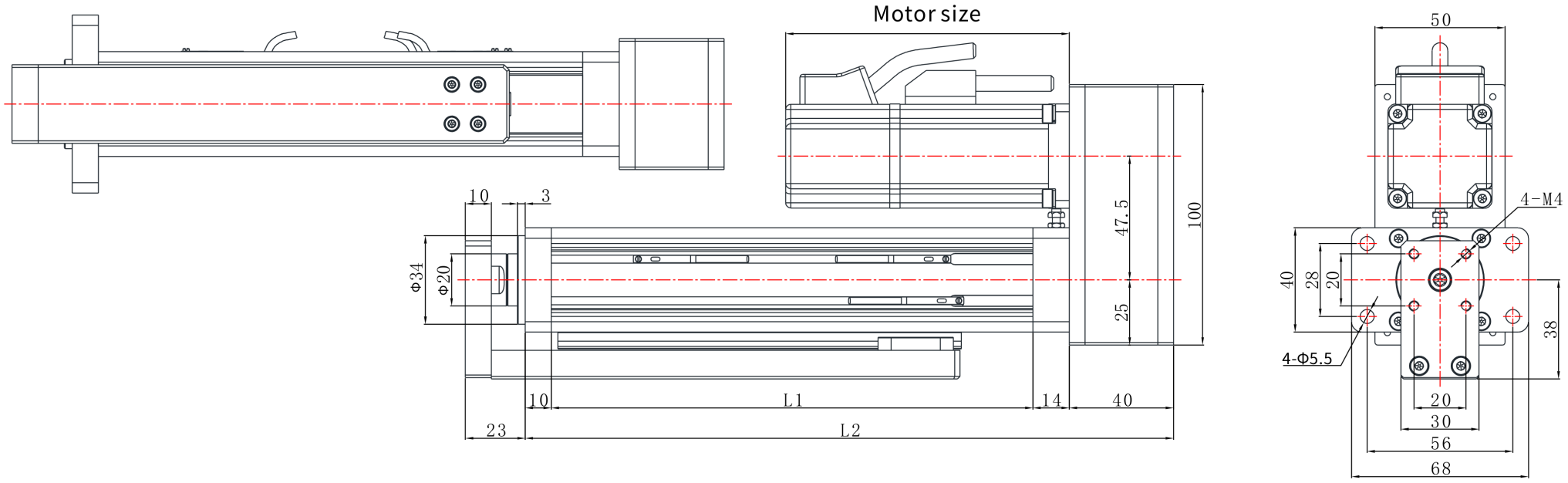

EDA40 | Размерный чертёж

Каталожный чертёж

EDA40 R05 размерный чертёж пояснение:L1=выдвижная длина+85,L2=выдвижная длина+228 | R05

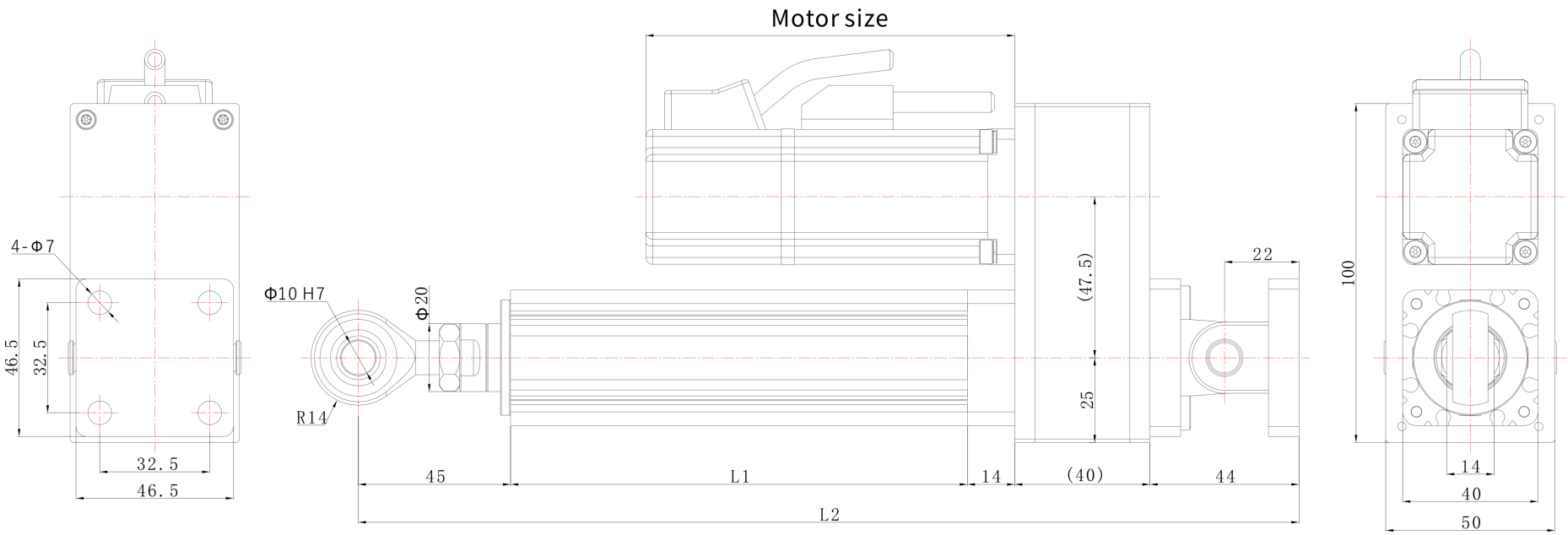

EDA40 | Размерный чертёж

Каталожный чертёж

EDA40 R04 размерный чертёж пояснение:L1=выдвижная длина+85,L2=выдвижная длина+149 | R04

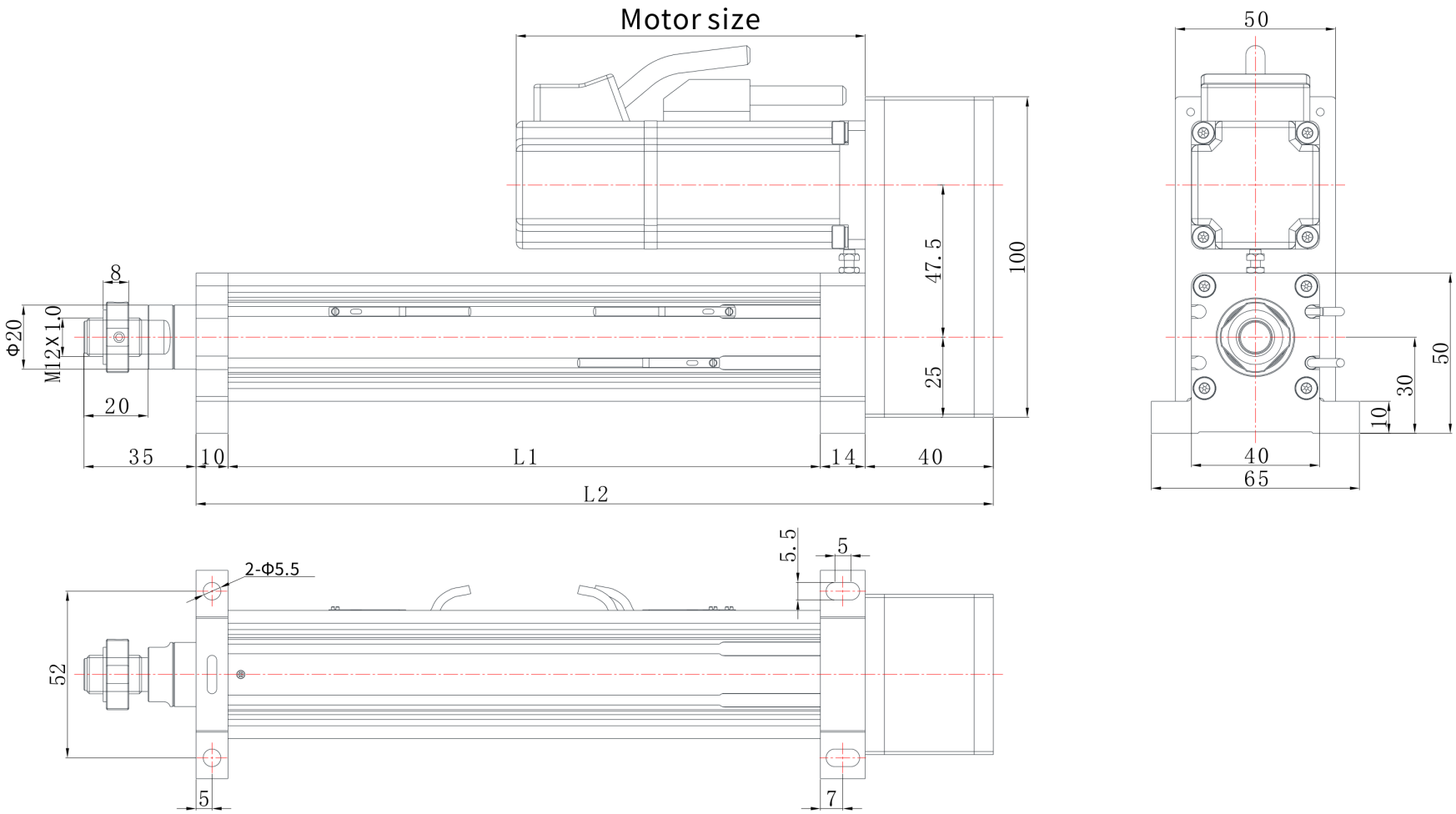

EDA40 | Размерный чертёж

Каталожный чертёж

EDA40 R07 размерный чертёж пояснение:L1=выдвижная длина+85,L2=выдвижная длина+139 | R07

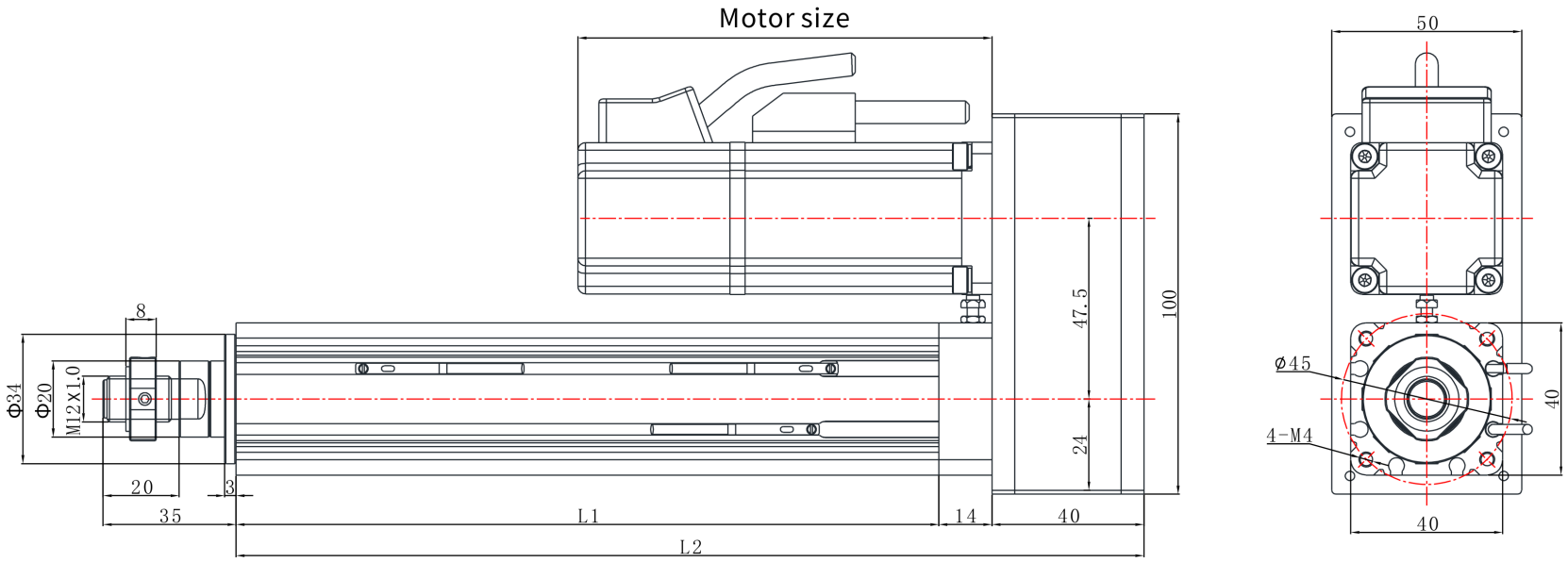

EDA40 | Размерный чертёж

Каталожный чертёж

EDA40 R03 размерный чертёж пояснение:L1=выдвижная длина+85,L2=выдвижная длина+139 | R03

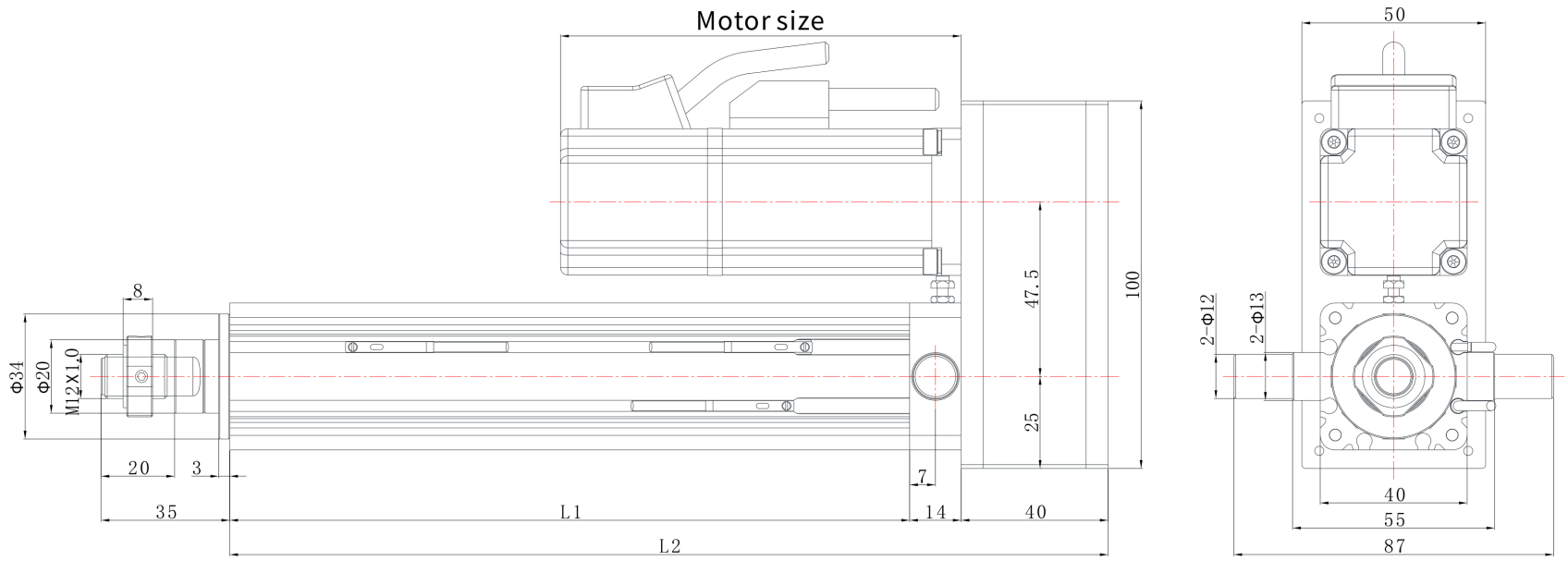

EDA40 | Размерный чертёж

Каталожный чертёж

EDA40 R06 размерный чертёж пояснение:L1=выдвижная длина+85,L2=выдвижная длина+172 | R06

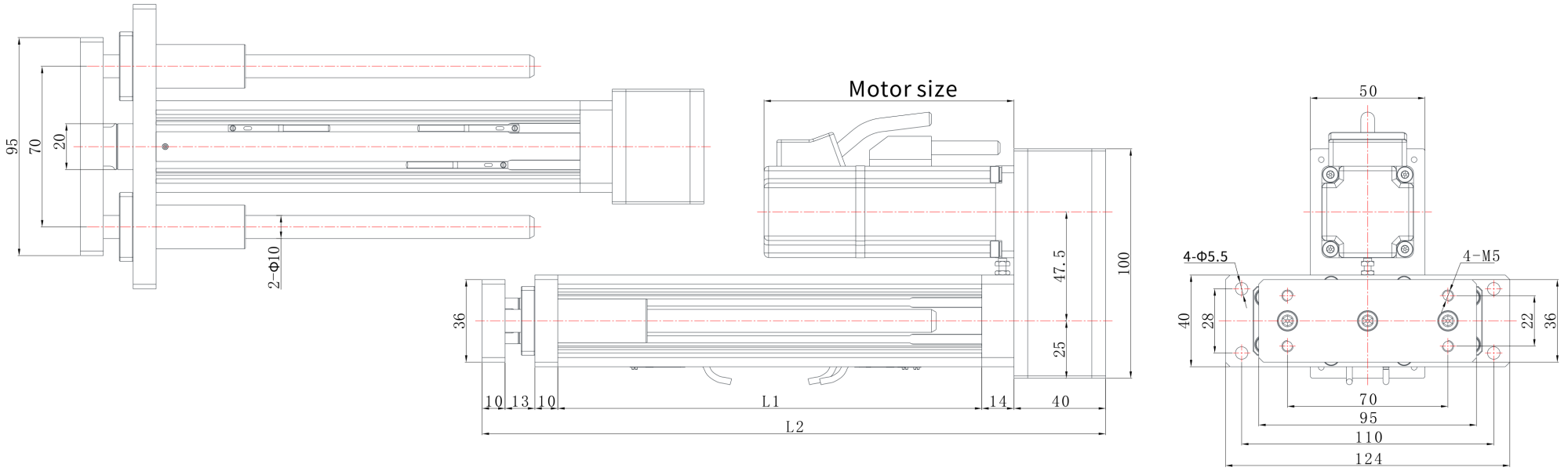

EDA40 | Размерный чертёж

Каталожный чертёж

EDA40 L08 размерный чертёж пояснение:L1=выдвижная длина+85,L2=выдвижная длина+154 | L08

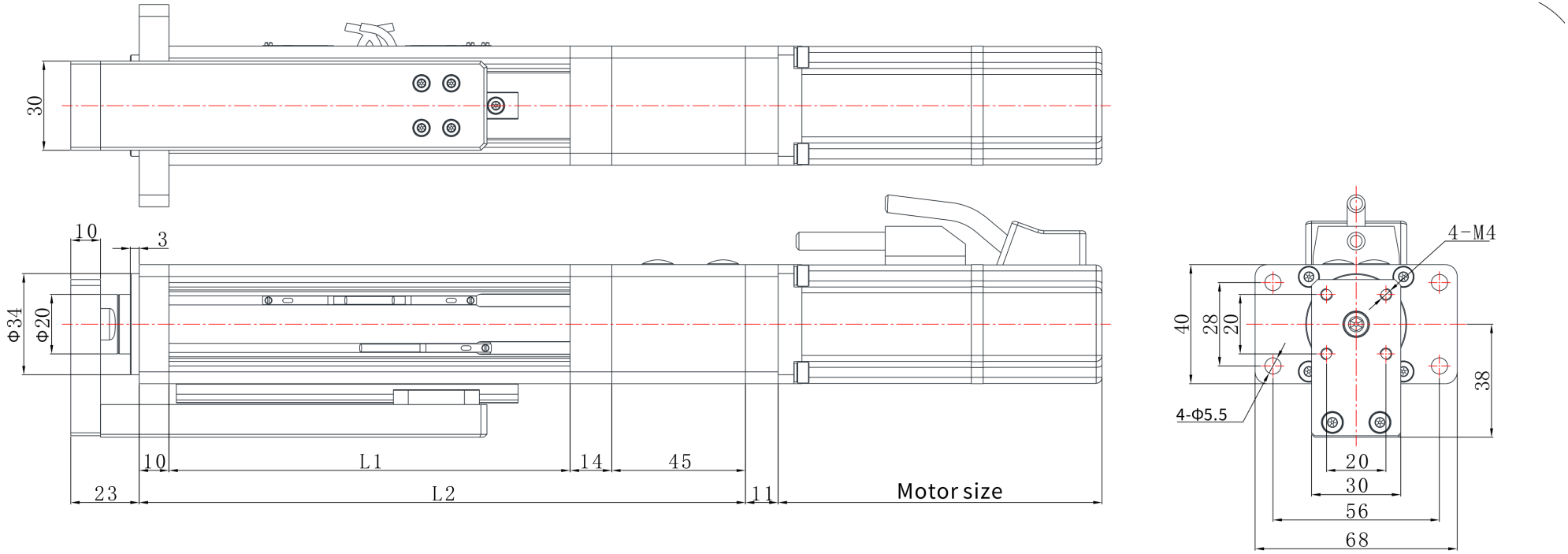

EDA40 | Размерный чертёж

Каталожный чертёж

EDA40 L04 размерный чертёж пояснение:L1=выдвижная длина+85,L2=выдвижная длина+154 | L04

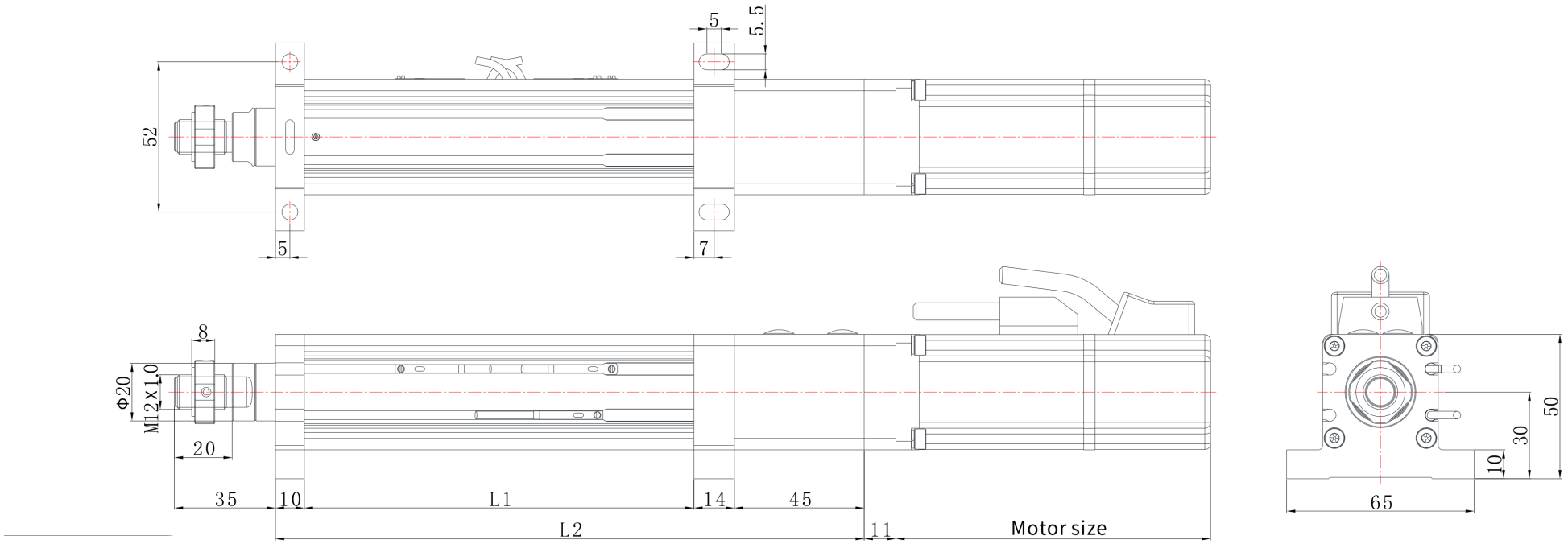

EDA40 | Размерный чертёж

Каталожный чертёж

EDA40 L03 размерный чертёж пояснение:L1=выдвижная длина+85,L2=выдвижная длина+144 | L03

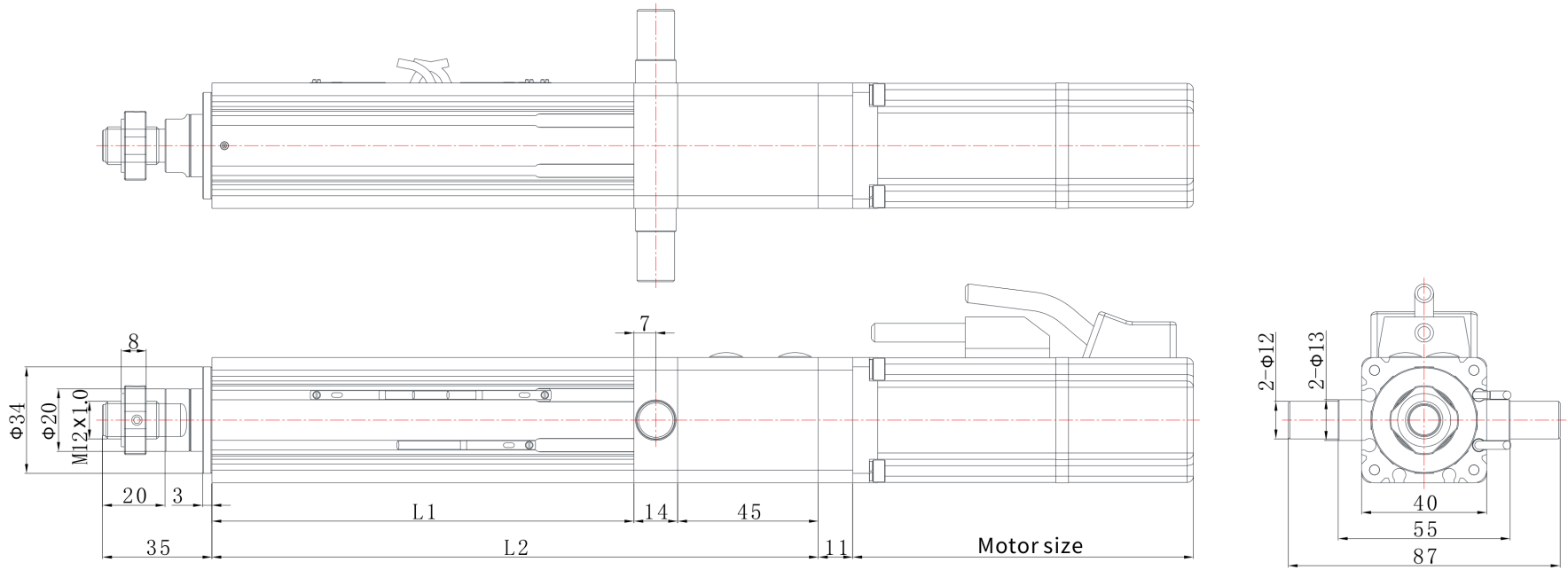

EDA40 | Размерный чертёж

Каталожный чертёж

EDA40 L07 размерный чертёж пояснение:L1=выдвижная длина+85,L2=выдвижная длина+144 | L07

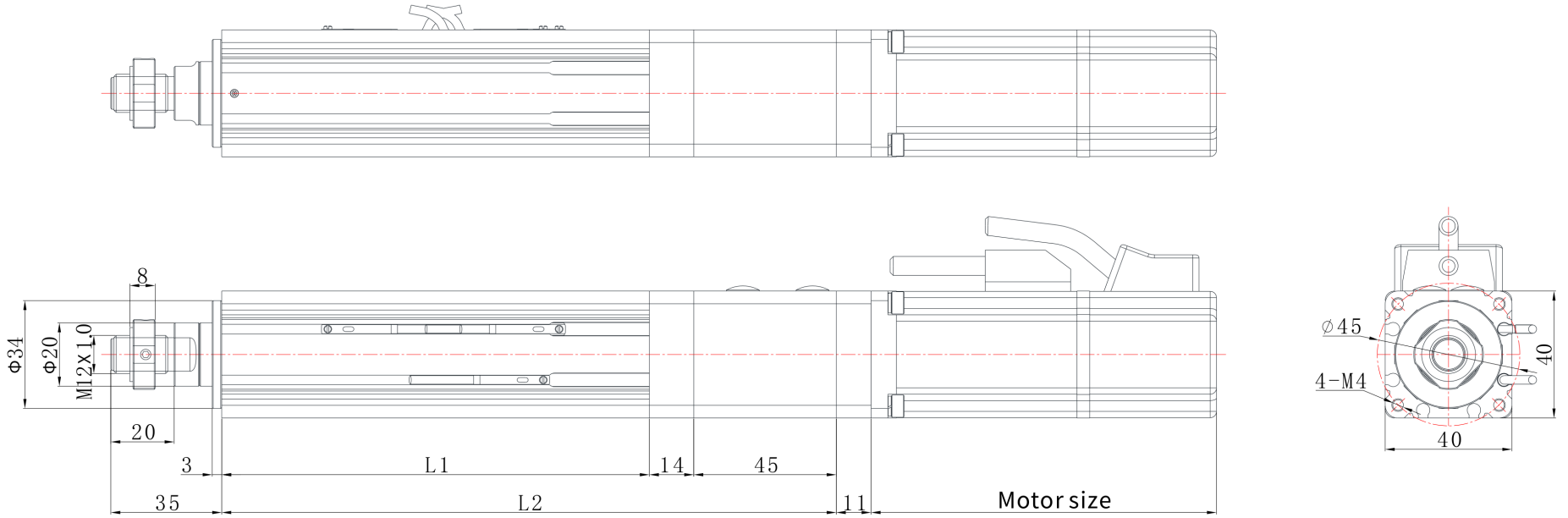

EDA40 | Размерный чертёж

Каталожный чертёж

EDA40 L01 размерный чертёж пояснение:L1=выдвижная длина+85,L2=выдвижная длина+154 | L01

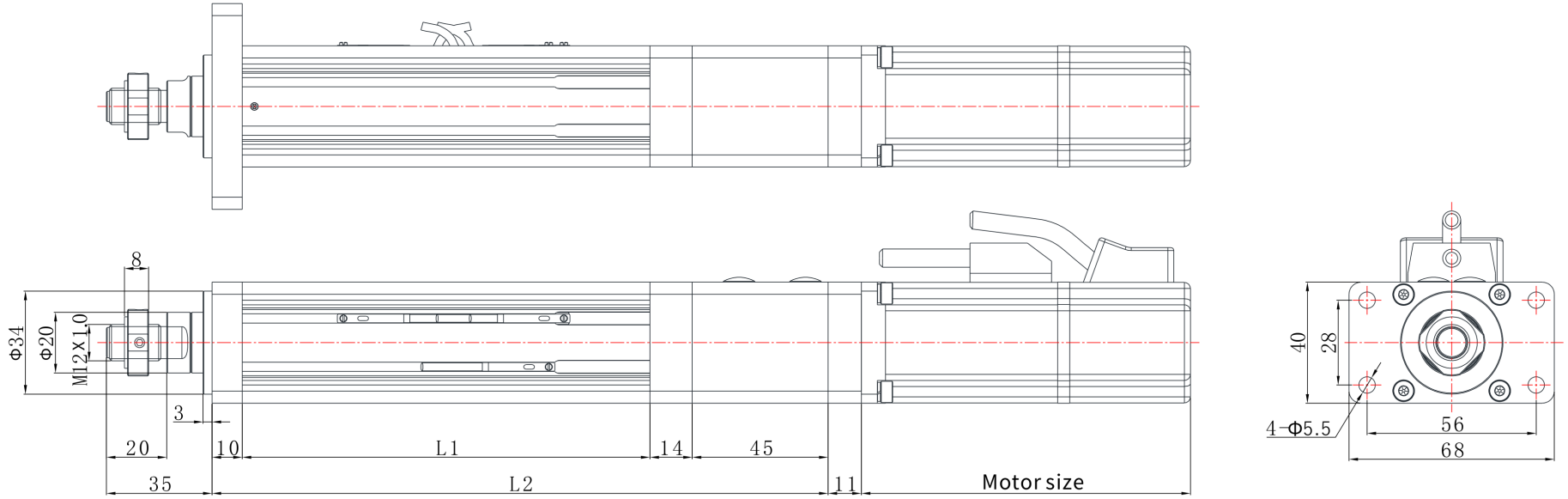

EDA40 | Размерный чертёж

Каталожный чертёж

EDA40 L06 размерный чертёж пояснение:L1=выдвижная длина+85,L2=выдвижная длина+177 | L06

