MD10 Dimensões

Vistas de dimensões e instalação. As unidades são as legendas impressas em cada vista.

Estes desenhos não selecionam um curso. Confirme a montagem face à configuração que encomendar.

L esquerda: 3 vistas. vista 1, vista 2, flange de secção

R direita: 2 vistas. vista 1, flange de secção

L esquerda: 1 vistas. visão geral de engenharia

R direita: 1 vistas. visão geral de engenharia

MD10 · L esquerda · vista 1

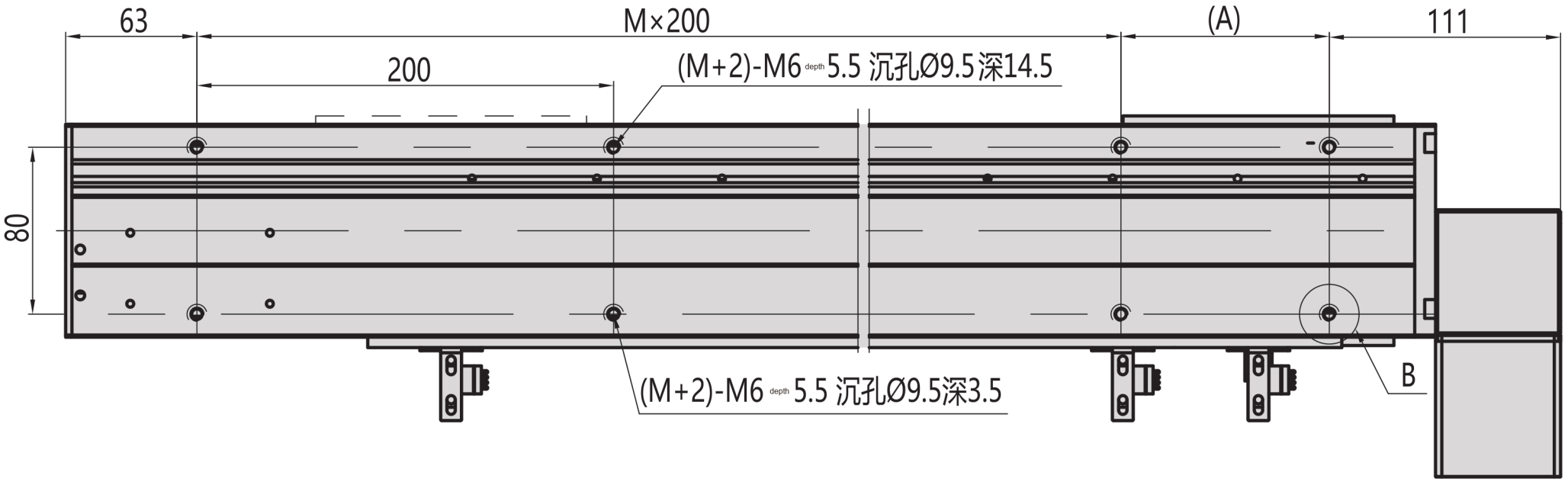

MD10 · L esquerda · vista 2

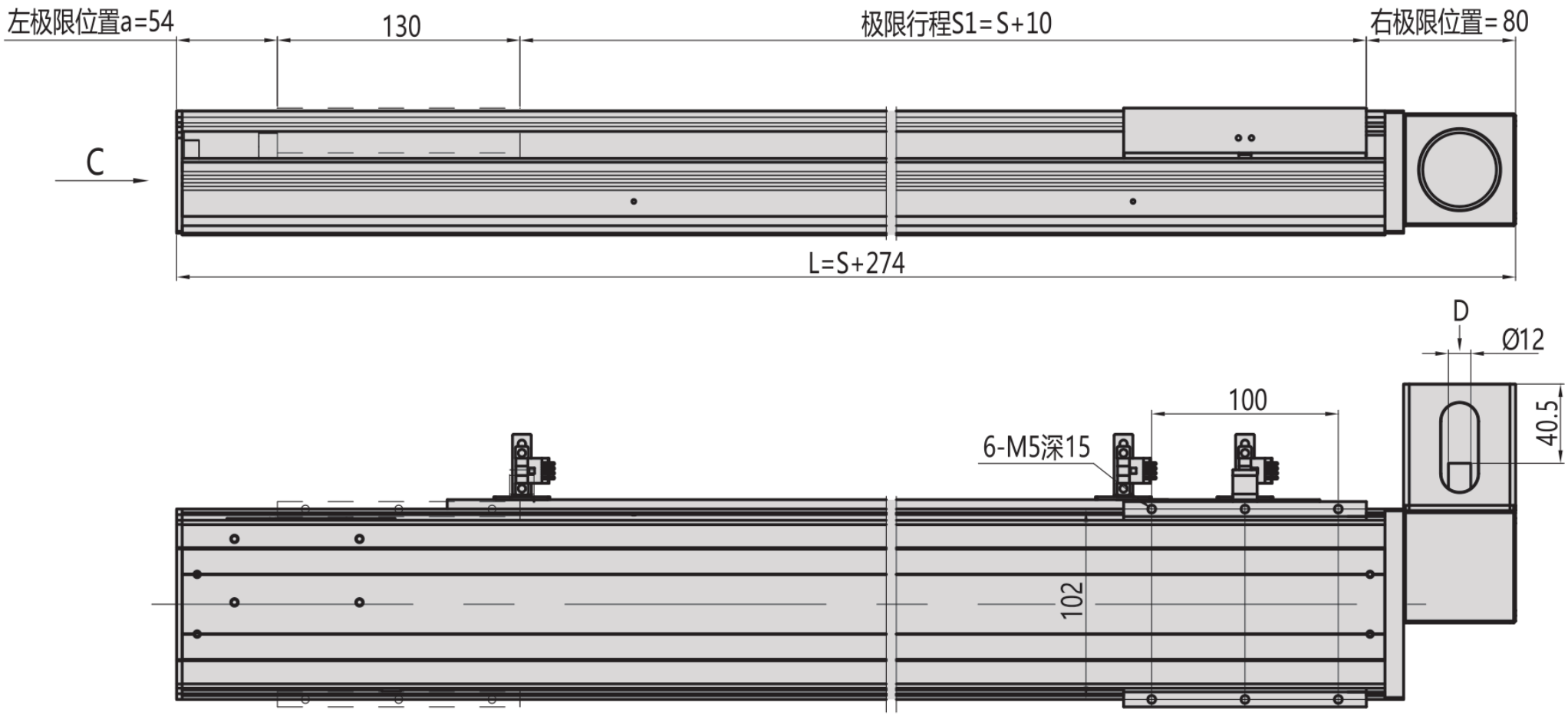

MD10 · L esquerda · flange de secção

B向视图

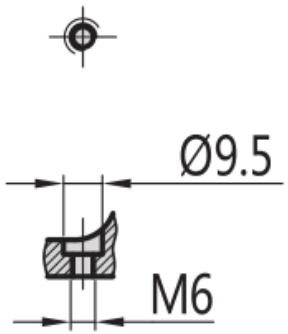

C向视图

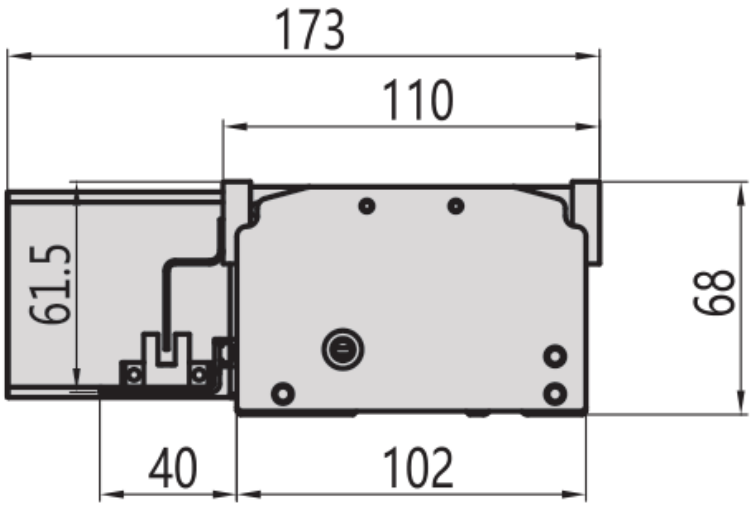

D 电机安装法兰

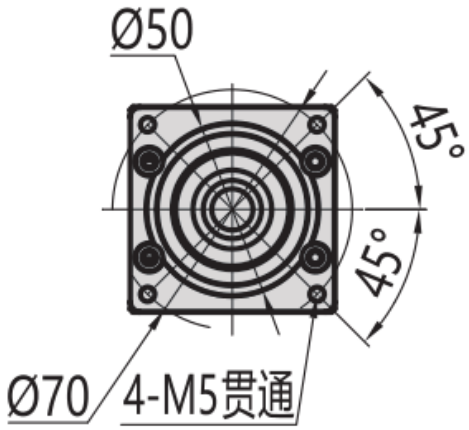

MD10 · R direita · vista 1

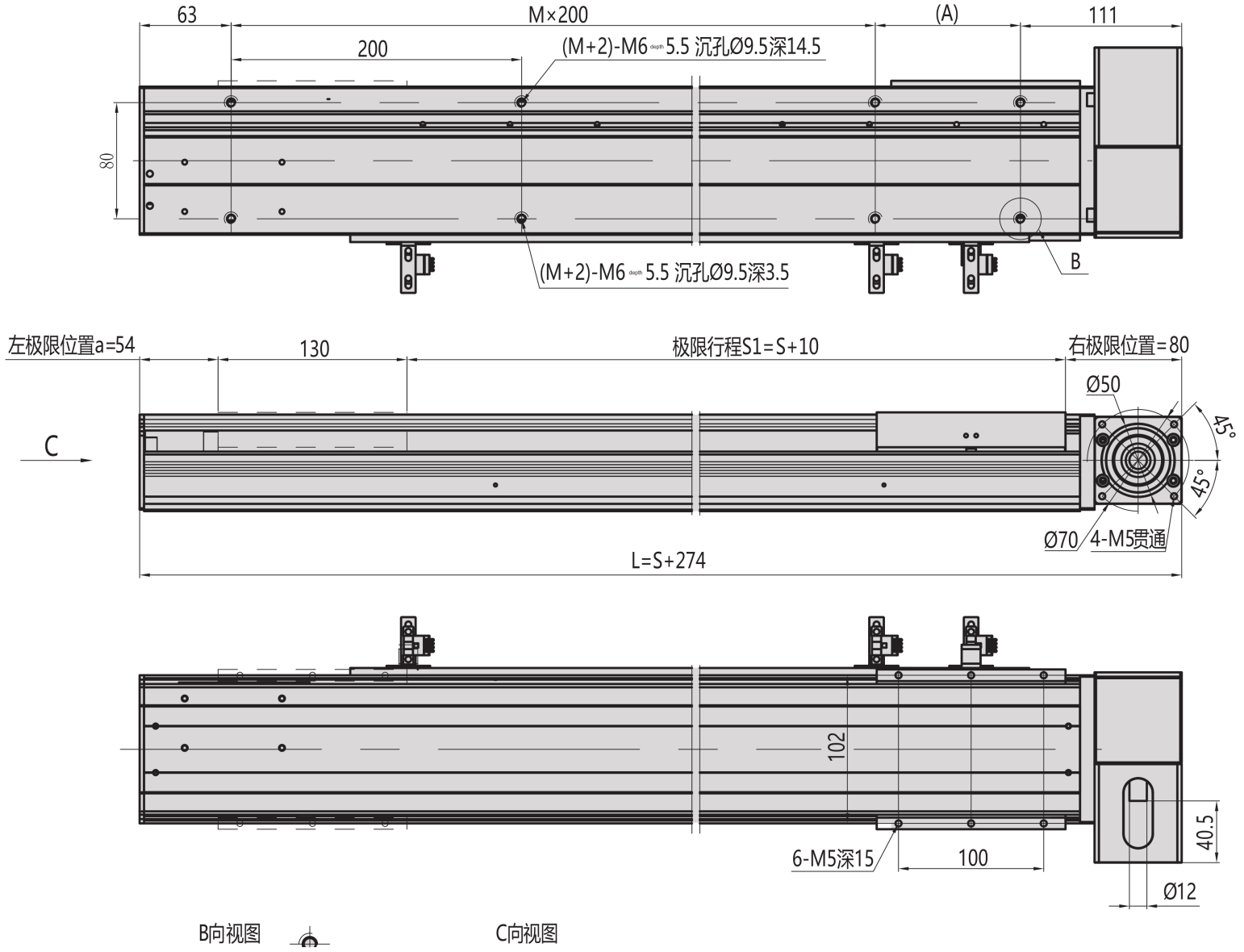

MD10 · R direita · flange de secção

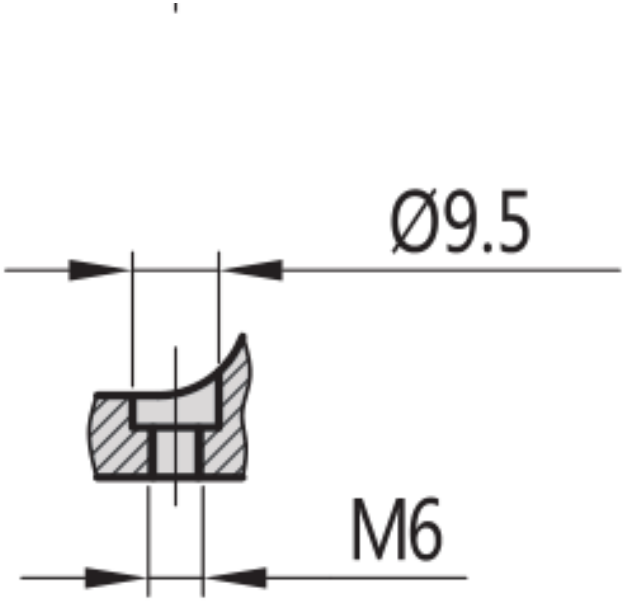

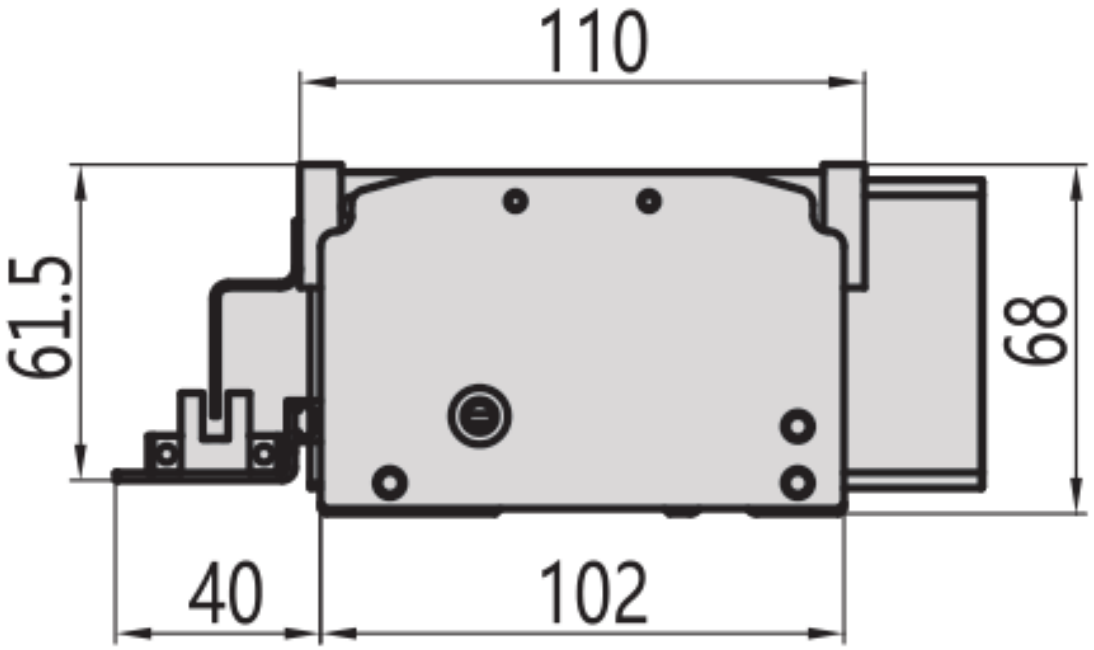

MD10 · L esquerda · visão geral de engenharia

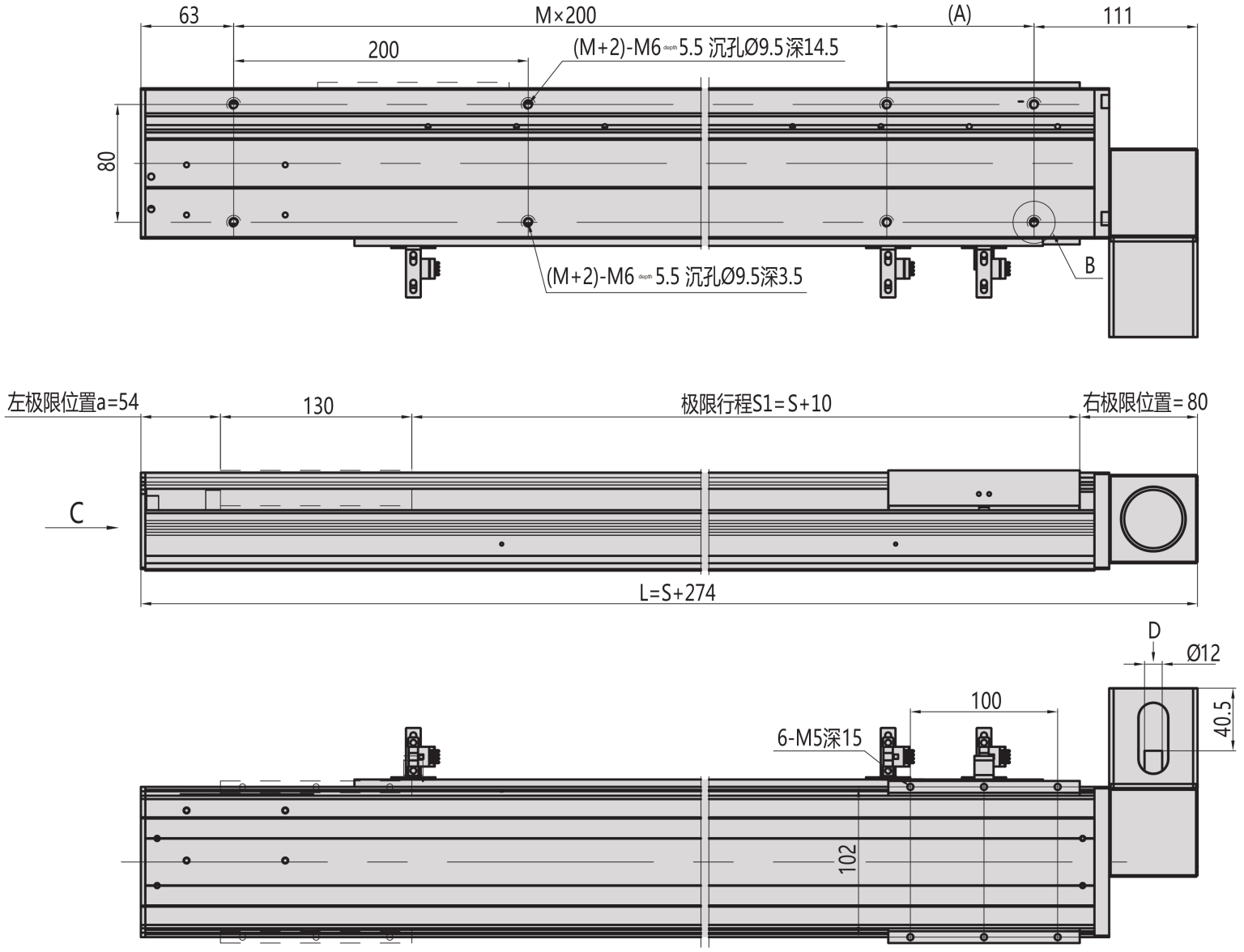

MD10 · R direita · visão geral de engenharia

