HTROBOT

Серия телескопических осей

Русское руководство по выбору

Компоненты линейного перемещения и многоосевая автоматизация, с практической поддержкой из Тяньцзиня.

Компания HTROBOT из Тяньцзиня работает с заказчиками в области промышленного линейного перемещения и многоосевой автоматизации. В ассортименте — линейные модули, направляющие, шарико-винтовые передачи, актуаторы и столы XYZ.

Модели: SL60; SL80; SL100; SL150

Мы связываем поставку компонентов с обсуждением применений для позиционирующего, передающего и многоосевого оборудования.

Серия телескопических осей HTSL60

SL60 · Серия телескопических осей

Проверьте опору и монтаж по всему диапазону выдвижения. Включите момент нагрузки и пространство кабелей в проверку монтажа.

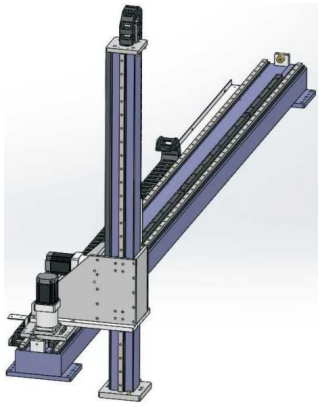

SL иллюстрация серии

Проверенные спецификации

Параметр	Значение
Повторяемость позиционирования	±0.1 mm
Вертикальная нагрузка	80 kg
Шаг зубчатой передачи	125 mm
Номер редуктора (печатный заголовок mm)	90 mm
Спецификация зубчатой передачи	1.5M
Линейная направляющая (код источника)	15
Пример заказа (ссылка)	SL60-L125-S500-R90-C4-0001
Модель датчика	Снаружи FC307 (NPN)
Диапазон хода и шаг приращения	100-2050mm/интервал 100

Серия телескопических осей HTSL80

SL80 · Серия телескопических осей

Проверьте опору и монтаж по всему диапазону выдвижения. Включите момент нагрузки и пространство кабелей в проверку монтажа.

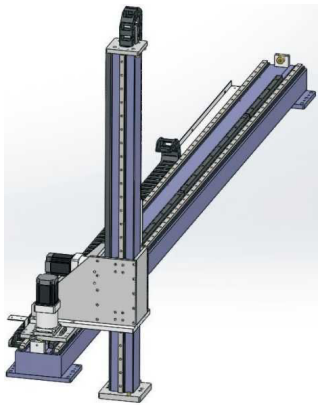

SL иллюстрация серии

Проверенные спецификации

Параметр	Значение
Повторяемость позиционирования	±0.1 mm
Вертикальная нагрузка	120 kg
Шаг зубчатой передачи	166 mm
Номер редуктора (печатный заголовок mm)	120 mm
Спецификация зубчатой передачи	2M
Линейная направляющая (код источника)	20
Пример заказа (ссылка)	SL80-L166-S500-R90-C4-0001
Модель датчика	Снаружи FC307 (NPN)
Диапазон хода и шаг приращения	100-2050mm/интервал 50

Серия телескопических осей HTSL100

SL100 · Серия телескопических осей

Проверьте опору и монтаж по всему диапазону выдвижения. Включите момент нагрузки и пространство кабелей в проверку монтажа.

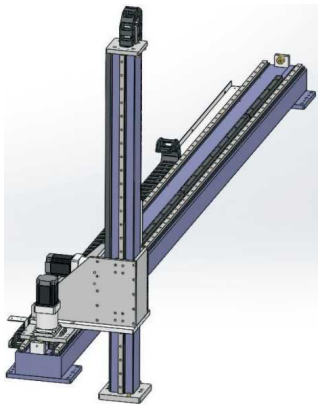

SL иллюстрация серии

Проверенные спецификации

Параметр	Значение
Повторяемость позиционирования	±0.1 mm
Вертикальная нагрузка	200 kg
Номер редуктора (печатный заголовок mm)	120 mm
Шаг зубчатой передачи	166 mm
Спецификация зубчатой передачи	2M
Линейная направляющая (код источника)	25
Пример заказа (ссылка)	SL100-L200-S500-U-R160-C4-D
Модель датчика	Снаружи FC307 (NPN)
Диапазон хода и шаг приращения	100-2050mm/интервал 50

Серия телескопических осей HTSL150

SL150 · Серия телескопических осей

Проверьте опору и монтаж по всему диапазону выдвижения. Включите момент нагрузки и пространство кабелей в проверку монтажа.

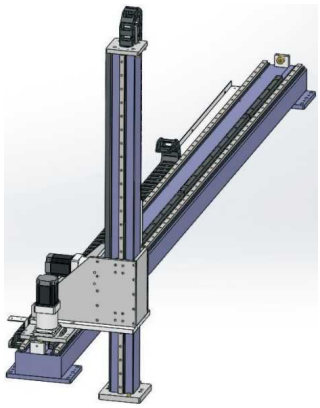

SL иллюстрация серии

Проверенные спецификации

Параметр	Значение
Повторяемость позиционирования	±0.1 mm
Вертикальная нагрузка	300 kg
Шаг зубчатой передачи	250 mm
Номер редуктора (печатный заголовок mm)	180 mm
Спецификация зубчатой передачи	3M
Линейная направляющая (код источника)	30
Пример заказа (ссылка)	SL150-L250-S500-R160-C4-D
Модель датчика	Снаружи FC307 (NPN)
Диапазон хода и шаг приращения	100-2050mm/интервал 50

Контакты

Начните с изделия или применения. Используйте черновик запроса, чтобы собрать рассматриваемый вариант, или свяжитесь с нами напрямую со своими требованиями.

emmy@htrobot.com
www.htrobot.com
Тяньцзинь, Китай