이 아틀라스 사용법

각 뷰는 명시된 변형 또는 비율 그룹의 카탈로그 도면입니다. 축척 측정이 아니라 인쇄 라벨을 사용하십시오. 참조 도면이며 CAD 파일이 아닙니다.

EDA300 / 도면 아틀라스

목차

R01 1 뷰 | 페이지 2-2

L01 1 뷰 | 페이지 3-3

HTROBOT에 문의

이메일: emmy@htrobot.com

웹사이트: www.htrobot.com

EDA300 | 치수도

카탈로그 도면

EDA300 R01 치수도 설명:L1=신장 가능 길이+420,L2=신장 가능 길이+692 | R01

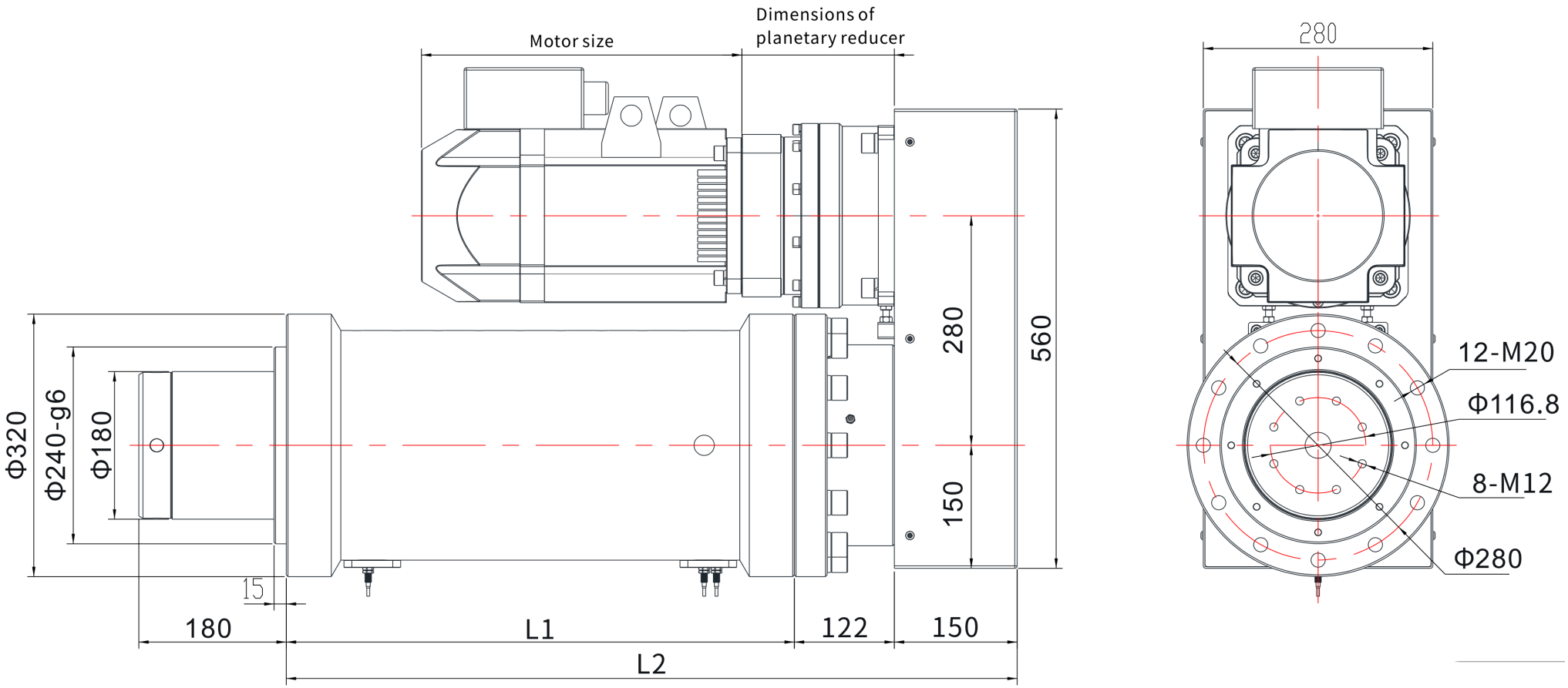

EDA300 | 치수도

카탈로그 도면

EDA300 L01 치수도 설명:L1=신장 가능 길이+380,L2=신장 가능 길이+695 | L01

