EDA160

고정밀·고하중 서보 전동 실린더, 스트로크 맞춤 가능 EDA160 EDA160

제품

기계 또는 생산 라인의 안내 직선 운동용 서보 전동 실린더.

기술 사양

리미트 스위치	근접 스위치
최대 허용 속도	**<=250 mm/s**
최대 허용 추력	**<=180kN**
피스톤 로드 회전각	**+/-0.3 deg**
신장 가능 길이	**<=2000mm**
내경	**phi140mm**

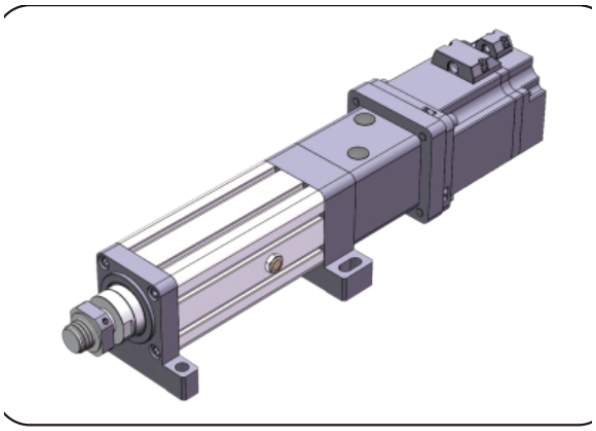

제품 일러스트

선정

추력, 스트로크, 속도는 하나의 듀티로 선택하십시오. 카탈로그 최댓값이 다른 최댓값의 동시 적용을 뜻하지 않습니다. 주문 전에 스크루 리드, 모터 설치, 감속, 하중 연결을 확인하십시오.

기본 매개변수

(참고: 추력, 스트로크, 속도는 실제 사용과 함께 맞춰야 하며, 세 항목의 상한값을 동시에 쓸 수 없습니다.)

외경	내경	최대 허용 추력	신장 가능 길이	최대 허용 속도 피스톤 로드 회전각	피스톤 로드 회전각	리미트 스위치
158x158 mm	phi140mm	<=180KN	<=2000mm	<=250 mm/s	+/-0.3 deg	근접 스위치

EDA160

전동 실린더

드라이브 및 모터 옵션

볼스크루 리드	동기 휠 속도비 (입력: 출력)	동기 휠 속도비 (입력: 출력)	동기 휠 속도비 (입력: 출력)	직접 설치 가능한 모터 사양	조합 가능한 감속기	조합 가능한 감속기
20mm	1:1	/	/	NO	142A	130A, 180A
20mm	1:1	/	/	NO	180A	180A, 200A, 220A

볼 스크루 매개변수

(참고: 볼 스크루 매개변수는 스트로크 〈= 300mm에 적용됩니다. 300mm보다 큰 스트로크는 당사 기술 담당자에게 문의하십시오.)

볼스크루 모델	유형	직경	볼스크루 리드	Ca (KN)	Coa (KN)	볼스크루 강성	볼 직경	스크루 샤프트	세장비	위치결정 정밀도 | 정밀도 등급	위치결정 정밀도 | 정밀도 등급
JFZ6320-8	볼스크루	63 mm	20mm	326.2 KN	774.7 KN	/	12.7mm	50K14	1:50	C5/+/-0.01	C7/+/-0.02

베어링 매개변수

베어링 모델	Cr (KN)	Cor (KN)
앵귤러 콘택트 볼 베어링 7212C/DT	61 KN	48.3 KN
스러스트 자동조심 롤러 베어링 29412	335 KN	900 KN

타이밍 풀리 및 벨트

동기 풀리 속도비	구동 기어 사양	피동 기어 사양	구동 기어 잇수	종동 휠 잇수	동기 풀리 중심 거리	동기 벨트 둘레	동기 벨트 폭
1:1	14M65T86.5	14M65T76.5	36	36	210mm	924	65mm

치수 대응 표 (mm)

부하 연결 방식	phiA	phiB	phiC	C	D	E	F	H	G	M
수나사	-	phi100	-	80	120	-	16	-	-	M60x2