このアトラスの使い方

各ビューは記載バリアントまたは比グループのカタログ図です。縮尺計測ではなく印刷ラベルを使ってください。参照図であり CAD ファイルではありません。

EDA300 / 図面アトラス

目次

R01	1 図	ページ 2-2
L01	1 図	ページ 3-3

HTROBOT へ連絡

メール: emmy@htrobot.com

ウェブサイト：www.htrobot.com

EDA300 | 寸法図

カタログ図

EDA300 R01 寸法図 説明:L1=伸縮長さ+420,L2=伸縮長さ+692 | R01

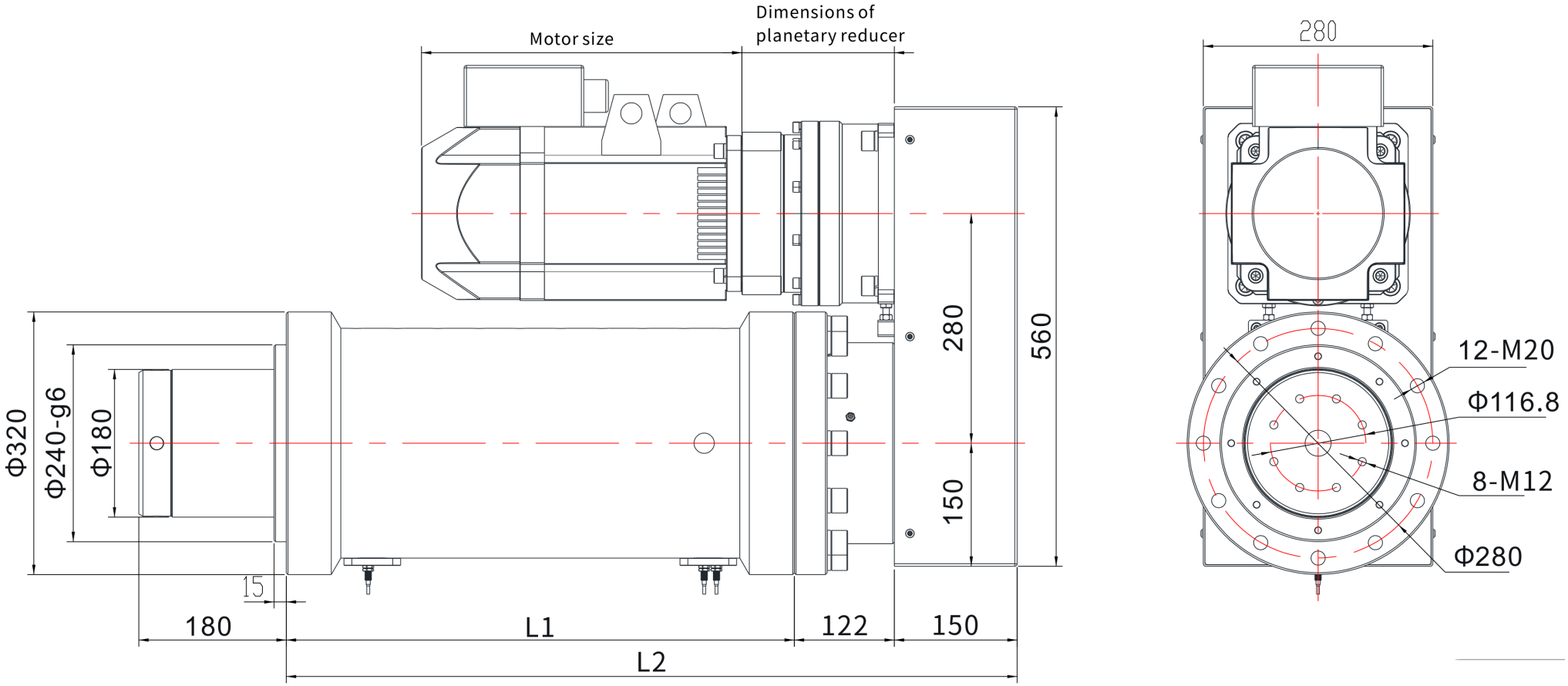

EDA300 | 寸法図

カタログ図

EDA300 L01 寸法図 説明:L1=伸縮長さ+380,L2=伸縮長さ+695 | L01

