MD135 寸法

寸法および取付ビュー。単位は各ビューに印刷されたラベルです。

これらの図面はストロークを選定しません。発注する構成に対して取付を確認してください。

左側 L: 4 図。図 1、図 2、図 3、断面フランジ

右側 R: 4 図。図 1、図 2、図 3、断面フランジ

左側 L: 1 図。技術概要

右側 R: 1 図。技術概要

MD135・左側 L・図1

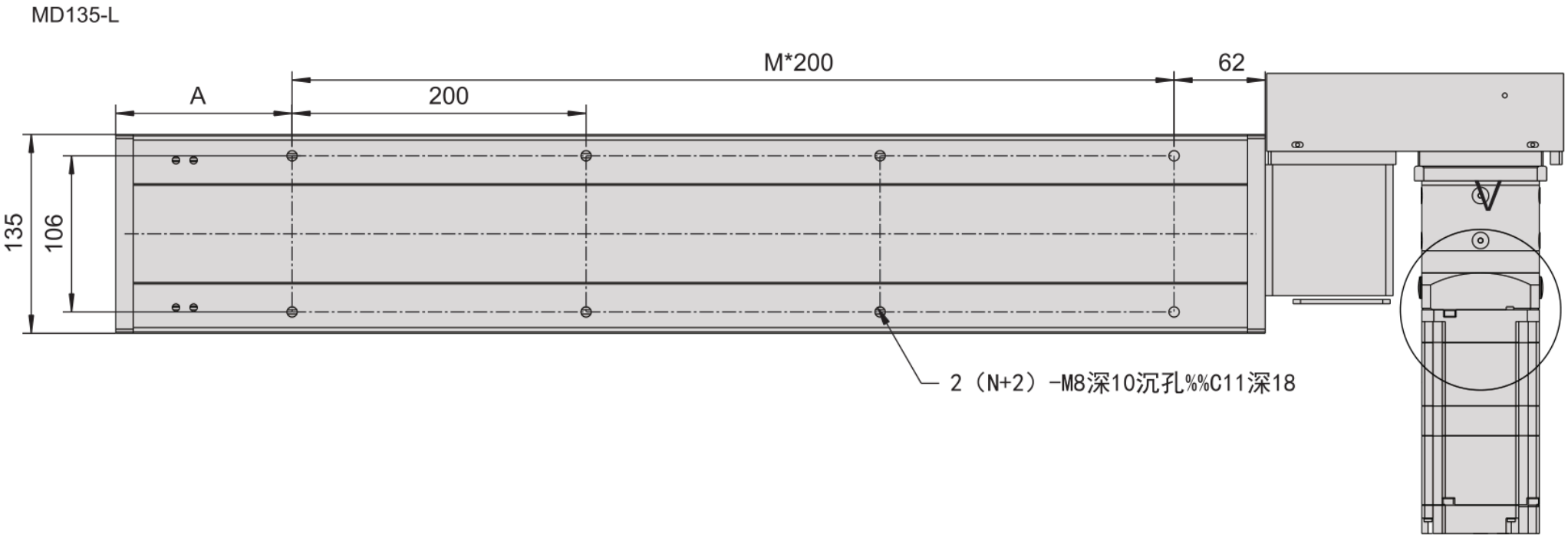

MD135・左側 L・図2

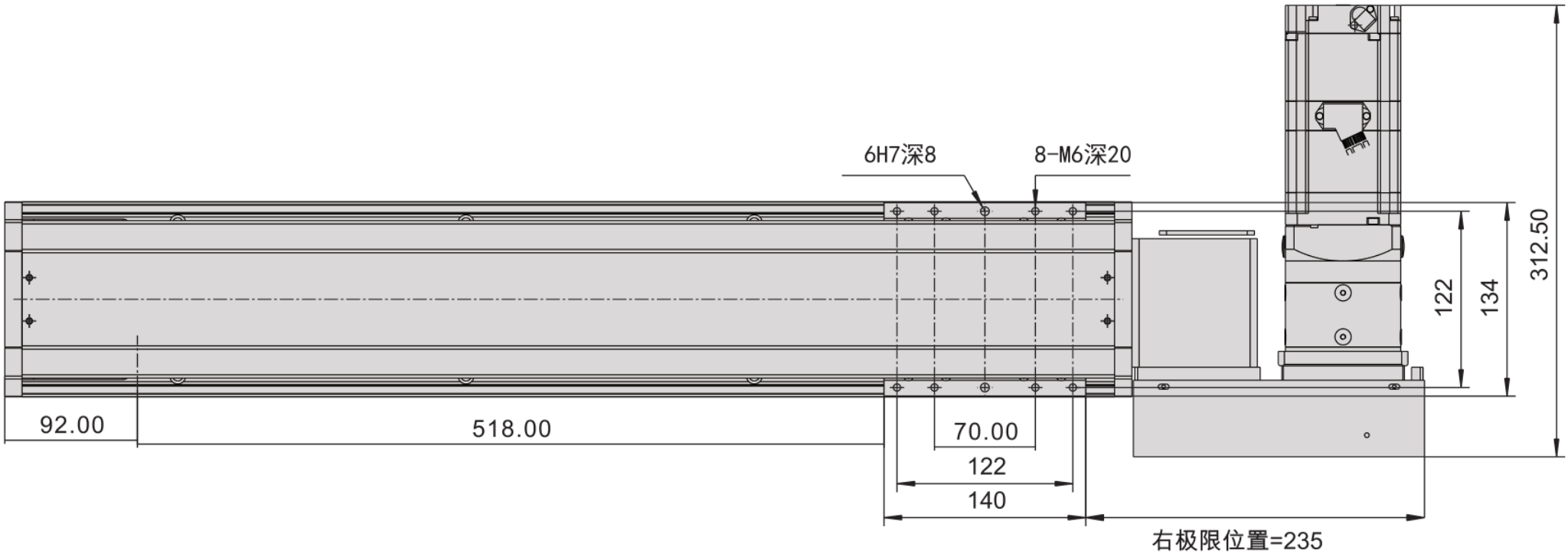

MD135・左側 L・図3

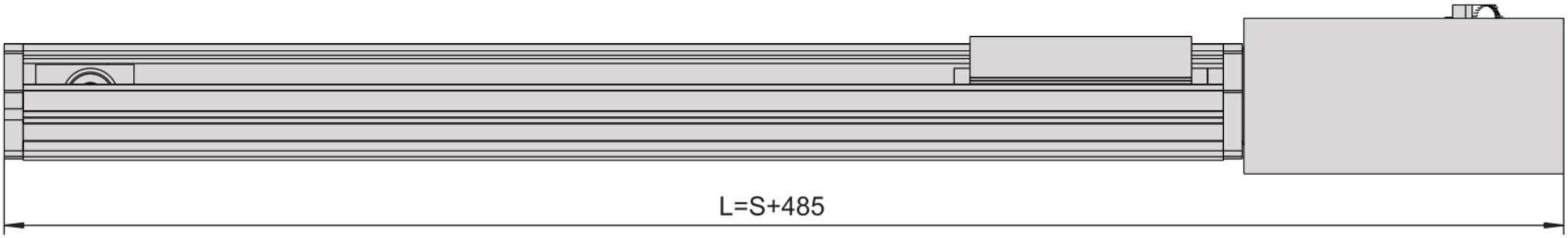

MD135 · 左側 L · 断面フランジ

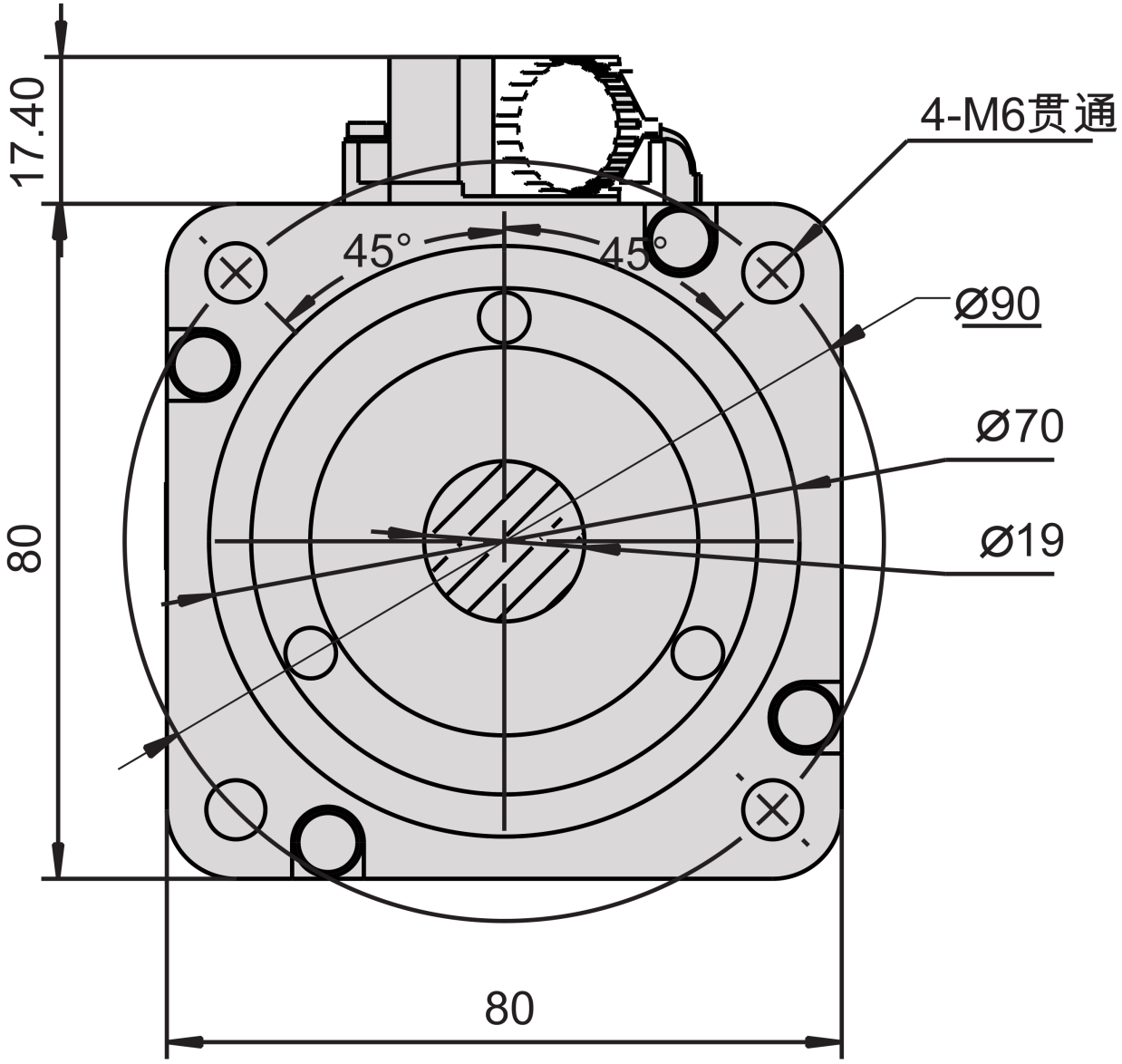

MD135 · 右側 R · 図1

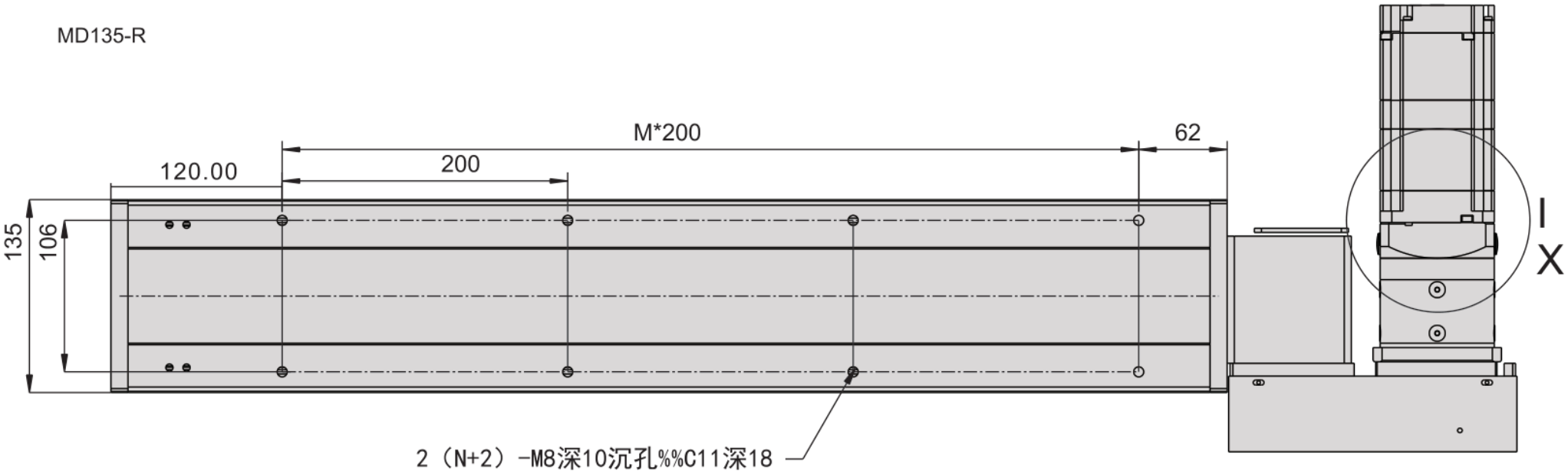

MD135 · 右側 R · 図2

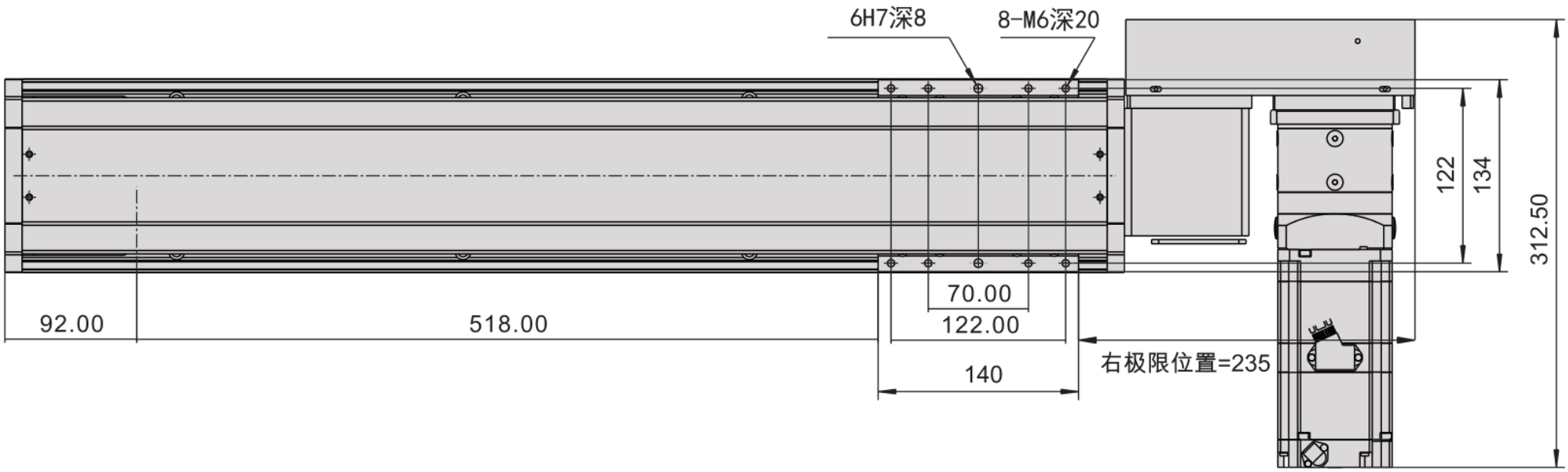
6H7深8
8-M6深20
122
134
312.50
92.00
518.00
70.00
122.00
140
右极限位置=235

MD135 · 右側 R · 図3

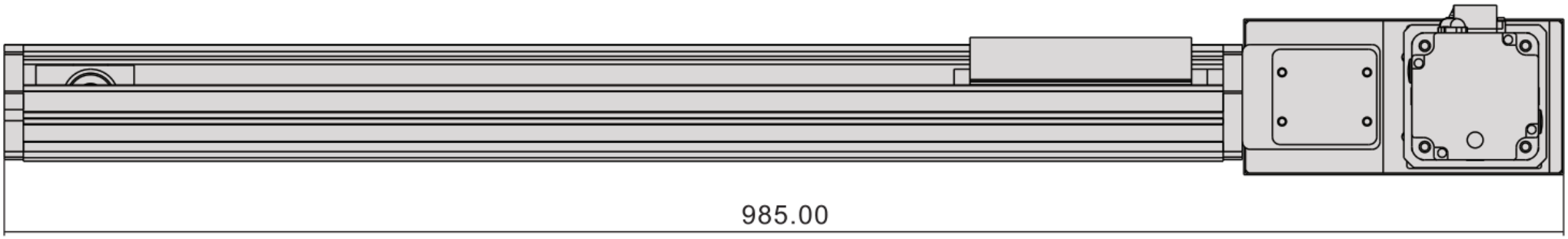



MD135 · 右側 R · 断面フランジ

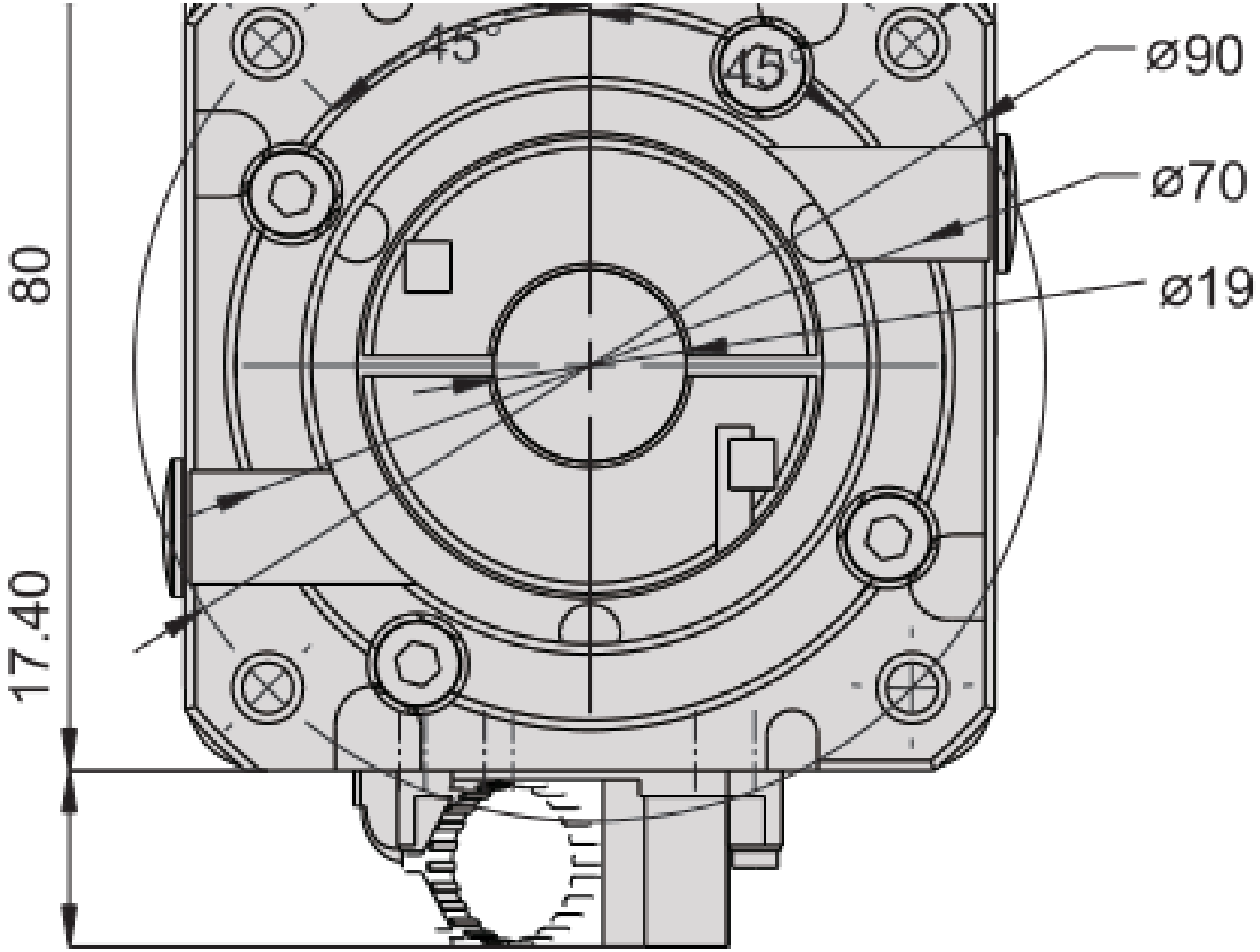

MD135 · 左側 L · 技術概要

MD135-L

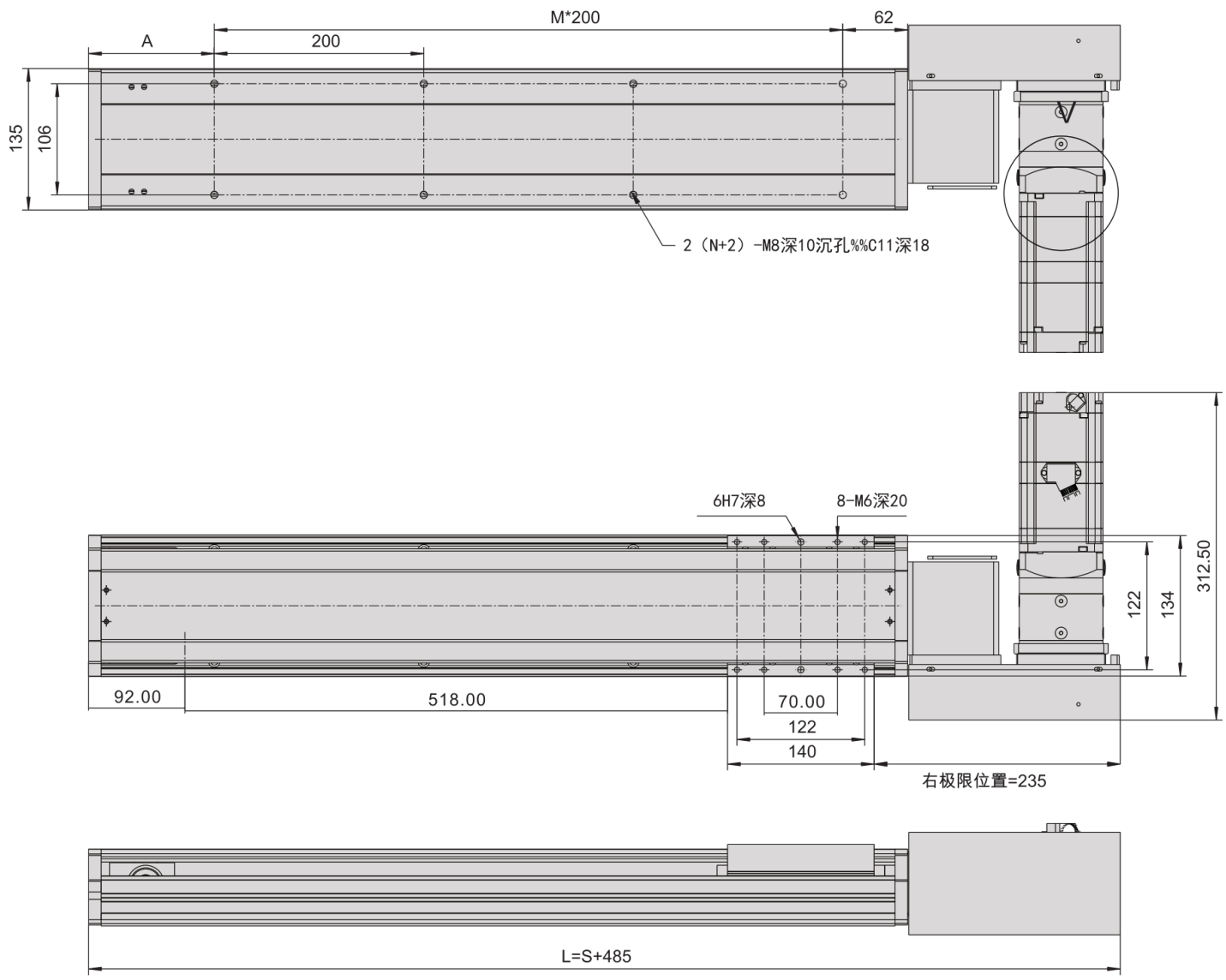

MD135 · 右側 R · 技術概要

