MS14 Размеры

Виды размеров и монтажа. Единицы — это обозначения, напечатанные на каждом виде.

Эти чертежи не выбирают ход. Подтвердите монтаж по заказываемой конфигурации.

открытое исполнение: 3 виды. вид 1, вид 2, вид 3

пылезащищённое исполнение: 2 виды. вид 1, вид 2

открытое исполнение: 1 виды. инженерный обзор

пылезащищённое исполнение: 1 виды. инженерный обзор

MS14 · открытое исполнение · вид 1

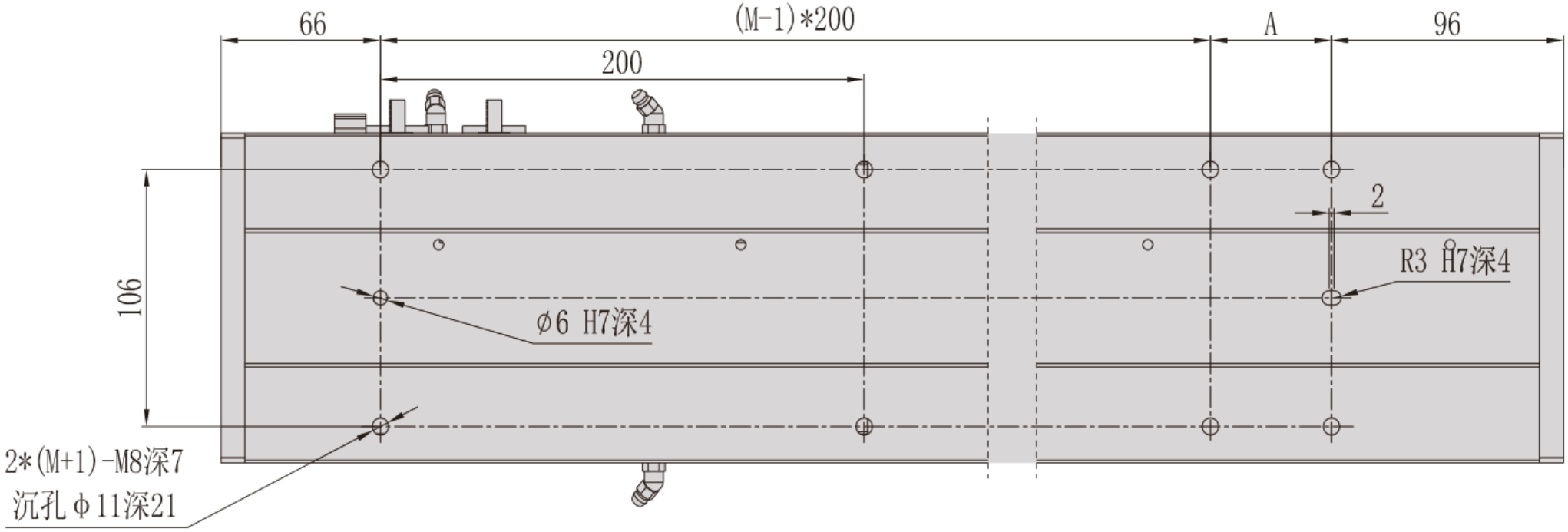

MS14 · открытое исполнение · вид 2

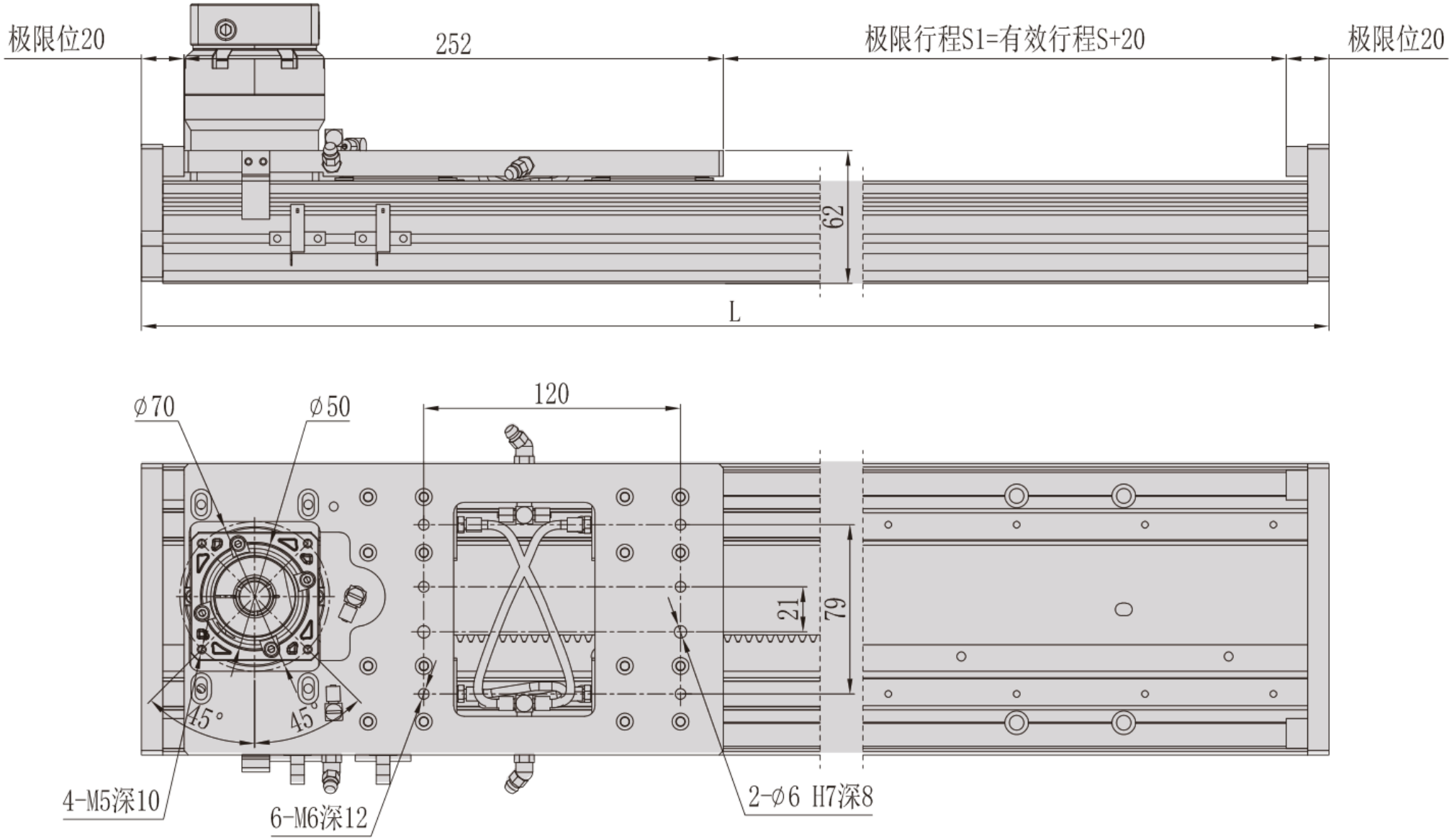

MS14 · открытое исполнение · вид 3

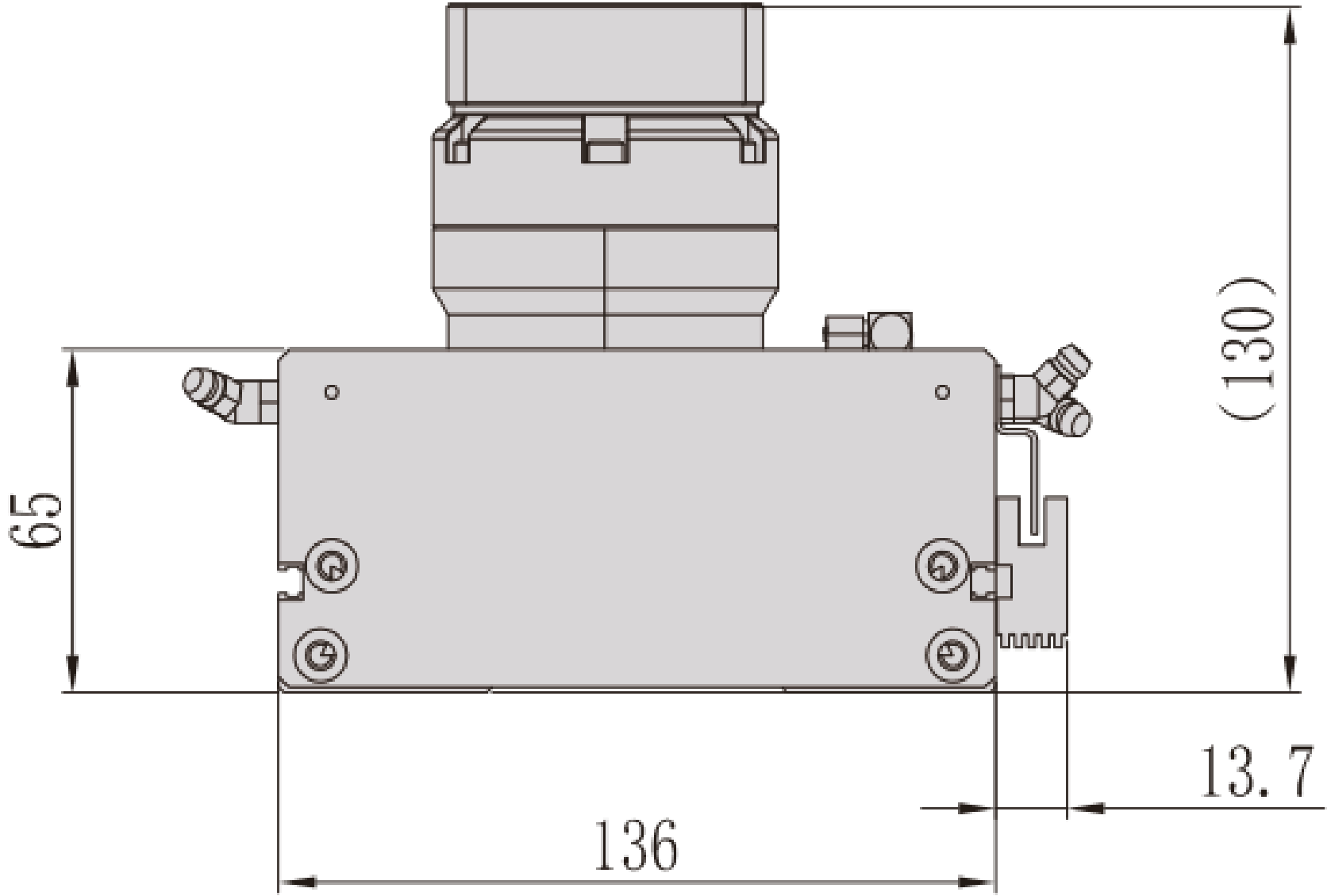

MS14 · пылезащищённое исполнение · вид 1

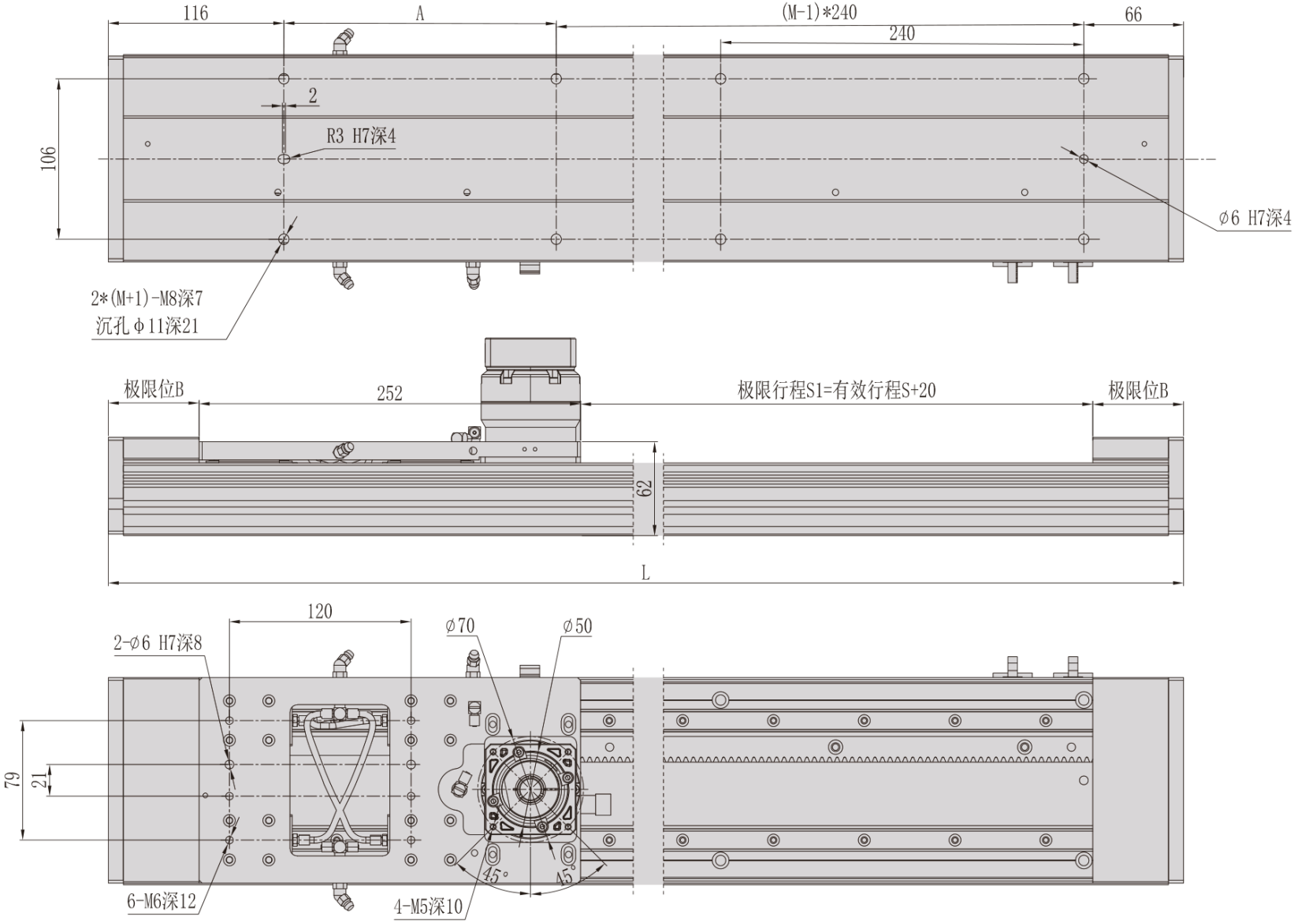

MS14 · пылезащищённое исполнение · вид 2

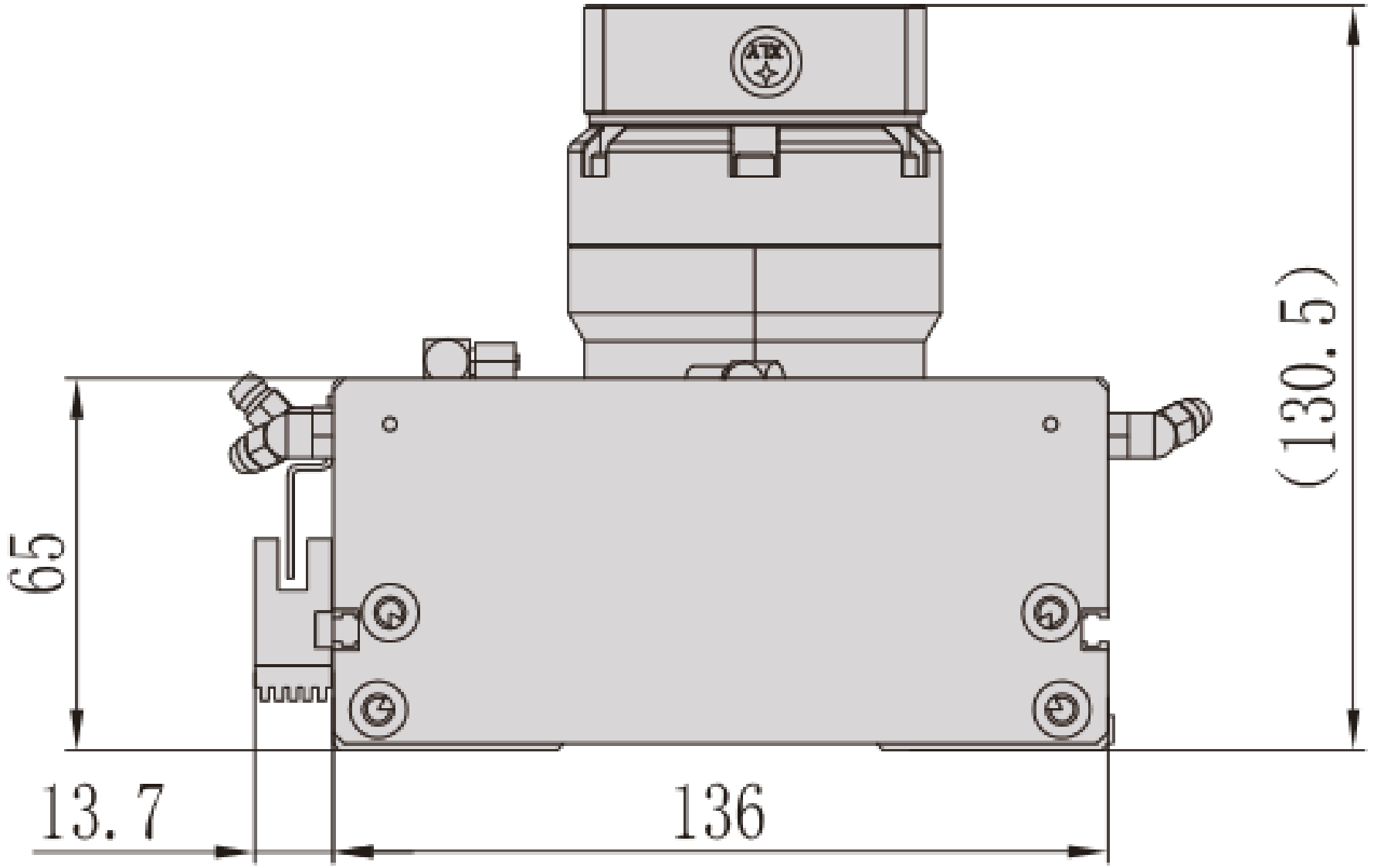

MS14 · открытое исполнение · инженерный обзор

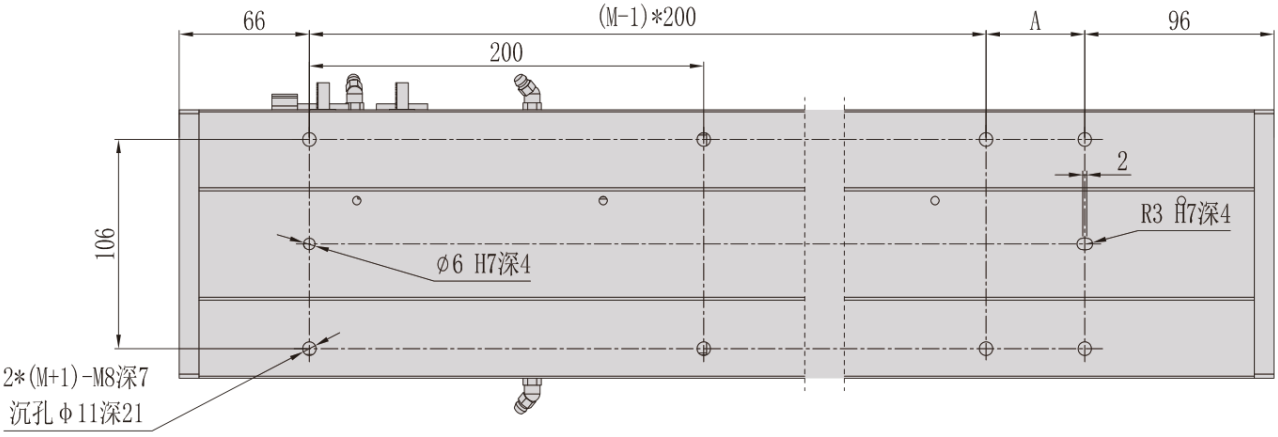

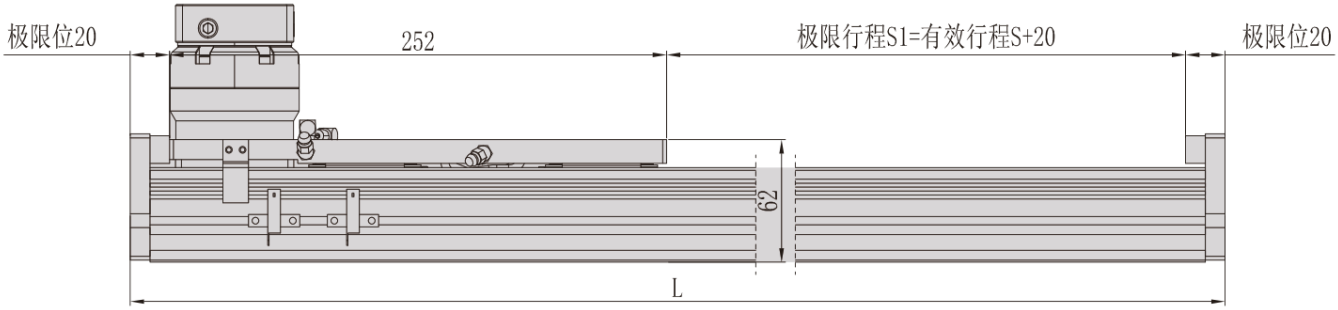

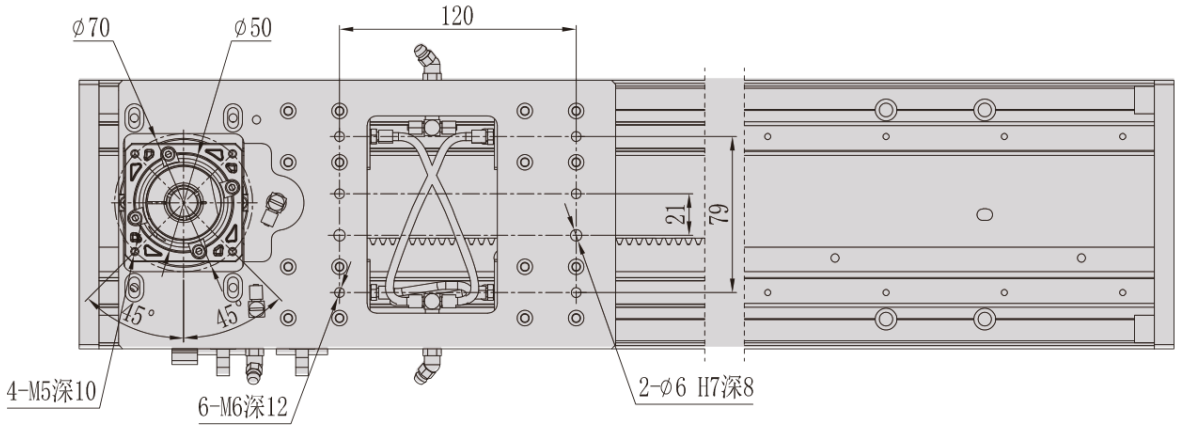

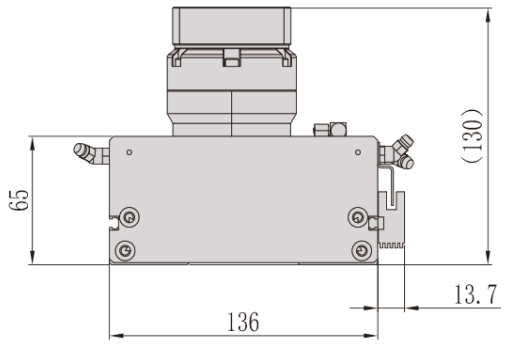

MS14 · пылезащищённое исполнение · инженерный обзор

