SO VERWENDEN SIE DIESEN ATLAS

Jede Ansicht ist die Katalogzeichnung für die angegebene Variante oder Übersetzungsgruppe. Verwenden Sie die gedruckten Bezeichnungen, keine Maßstabsabnahme. Das sind Referenzzeichnungen, keine CAD-Dateien.

EDA80 / Zeichnungsatlas

Inhalt

R01	1 Ansichten | Seiten 2-2
R02	1 Ansichten | Seiten 3-3
R05	1 Ansichten | Seiten 4-4
R04	1 Ansichten | Seiten 5-5
R07	1 Ansichten | Seiten 6-6
R03	1 Ansichten | Seiten 7-7
R06	1 Ansichten | Seiten 8-8
L04	1 Ansichten | Seiten 9-9
L03	1 Ansichten | Seiten 10-10
L07	1 Ansichten | Seiten 11-11
L01	1 Ansichten | Seiten 12-12
L06	1 Ansichten | Seiten 13-13

KONTAKT HTROBOT

E-Mail: emmy@htrobot.com

Internetseite: www.htrobot.com

EDA80 | Maßzeichnung

Katalogzeichnung

EDA80 R01 Maßzeichnung Erläuterung:Wenn die ausfahrbare Länge <=400mm ; L1=ausfahrbare Länge+120,L2=ausfahrbar | R01

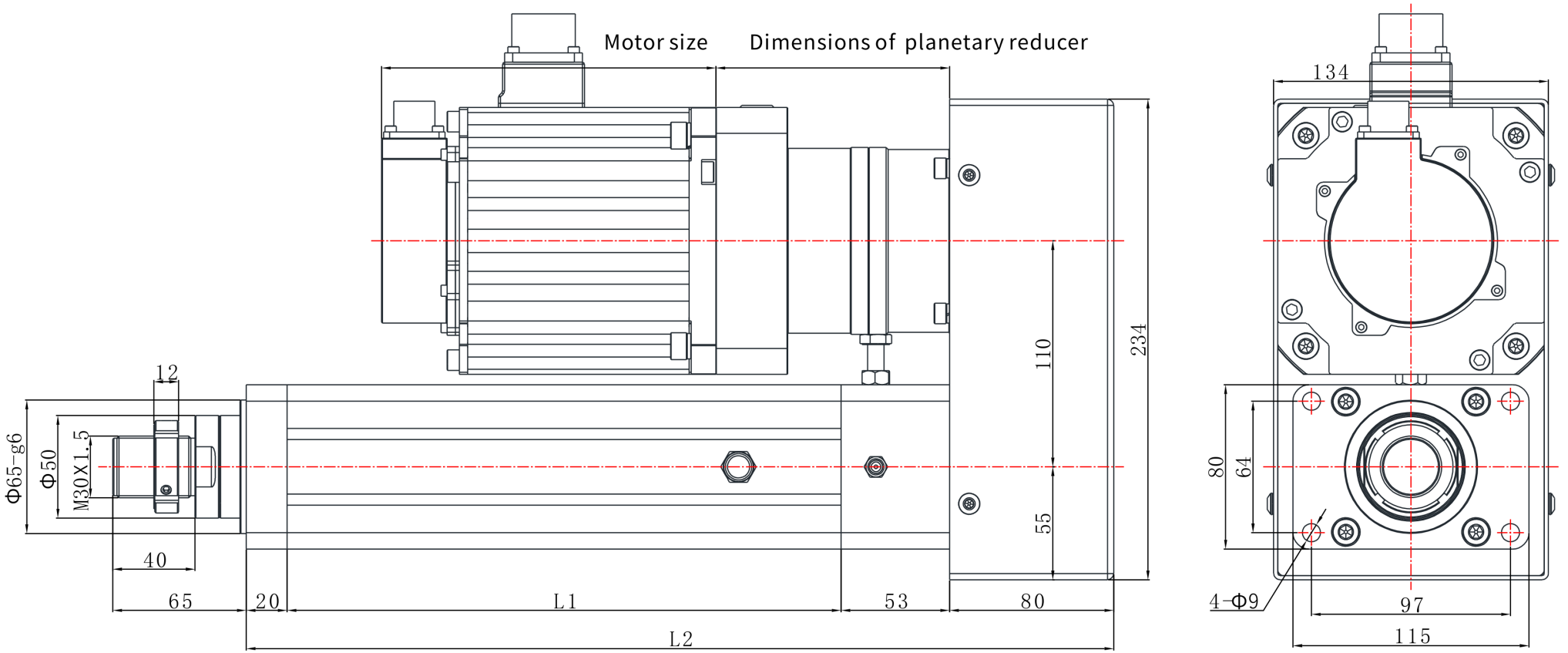

EDA80 | Maßzeichnung

Katalogzeichnung

EDA80 R02 Maßzeichnung Erläuterung:Wenn die ausfahrbare Länge <=400mm ;L1=ausfahrbare Länge+120,L2=ausfahrbar | R02

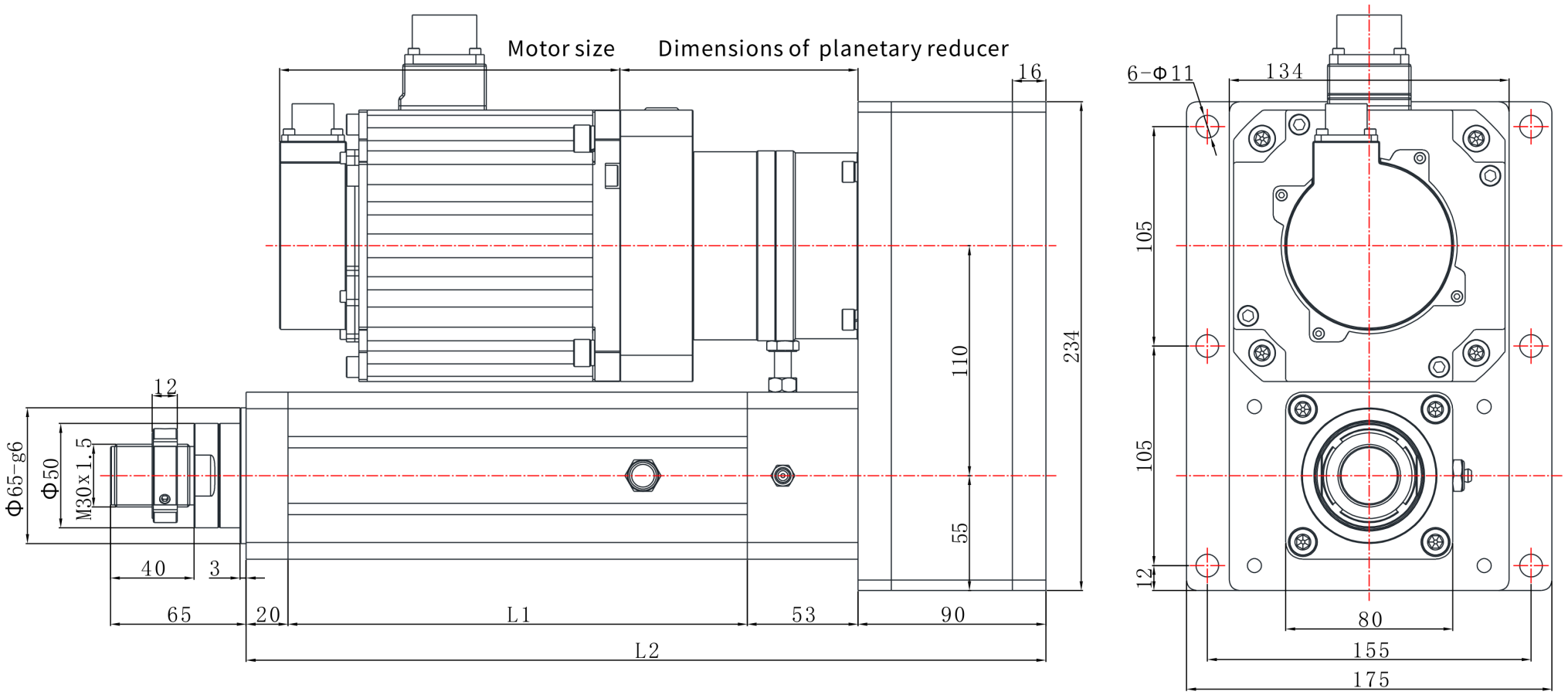

EDA80 | Maßzeichnung

Katalogzeichnung

EDA80 R05 Maßzeichnung Erläuterung:Wenn die ausfahrbare Länge <=400mm ; L1=ausfahrbare Länge+120,L2=ausfahrbar | R05

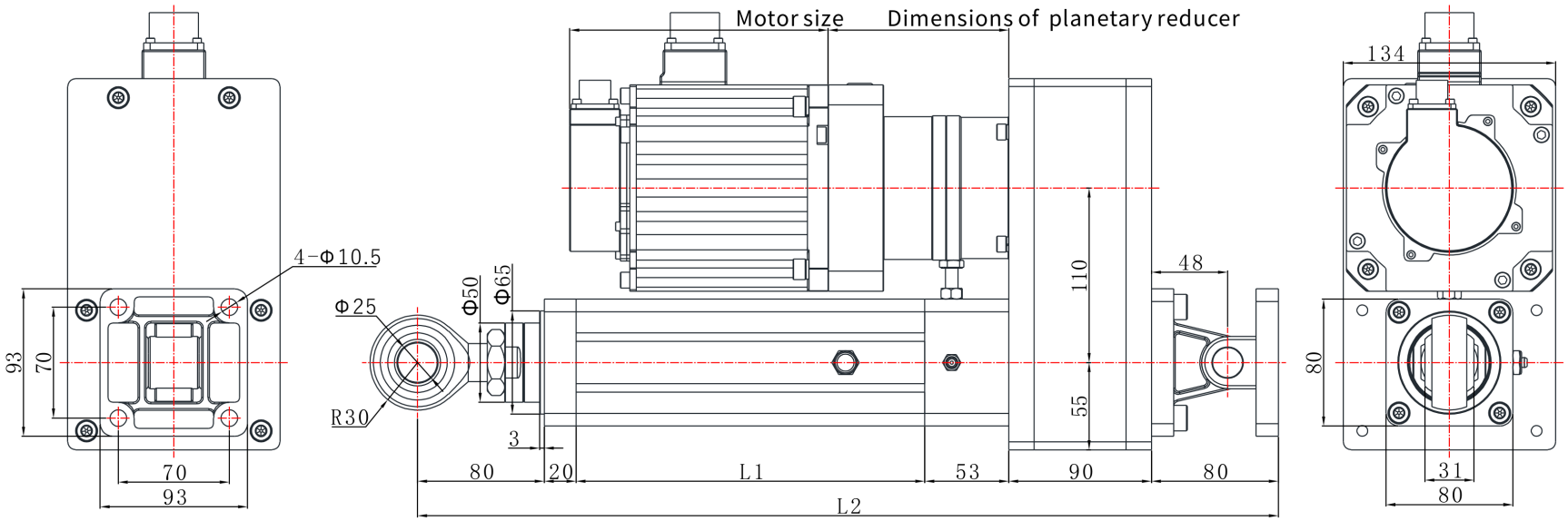

EDA80 | Maßzeichnung

Katalogzeichnung

EDA80 R04 Maßzeichnung Erläuterung:Wenn die ausfahrbare Länge <=400mm ; L1=ausfahrbare Länge+120,L2=ausfahrbar | R04

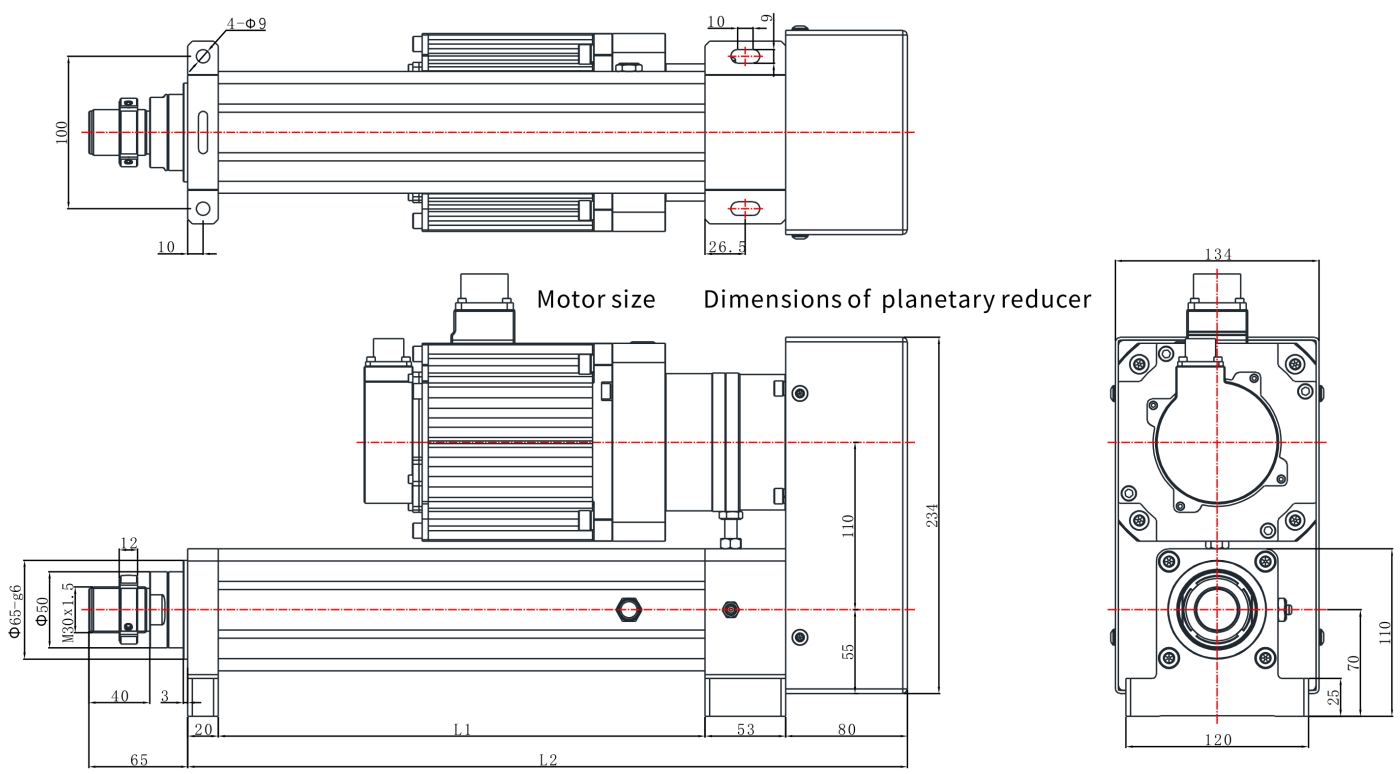

EDA80 | Maßzeichnung

Katalogzeichnung

EDA80 R07 Maßzeichnung Erläuterung:Wenn die ausfahrbare Länge <=400mm ; L1=ausfahrbare Länge+120,L2=ausfahrbar | R07

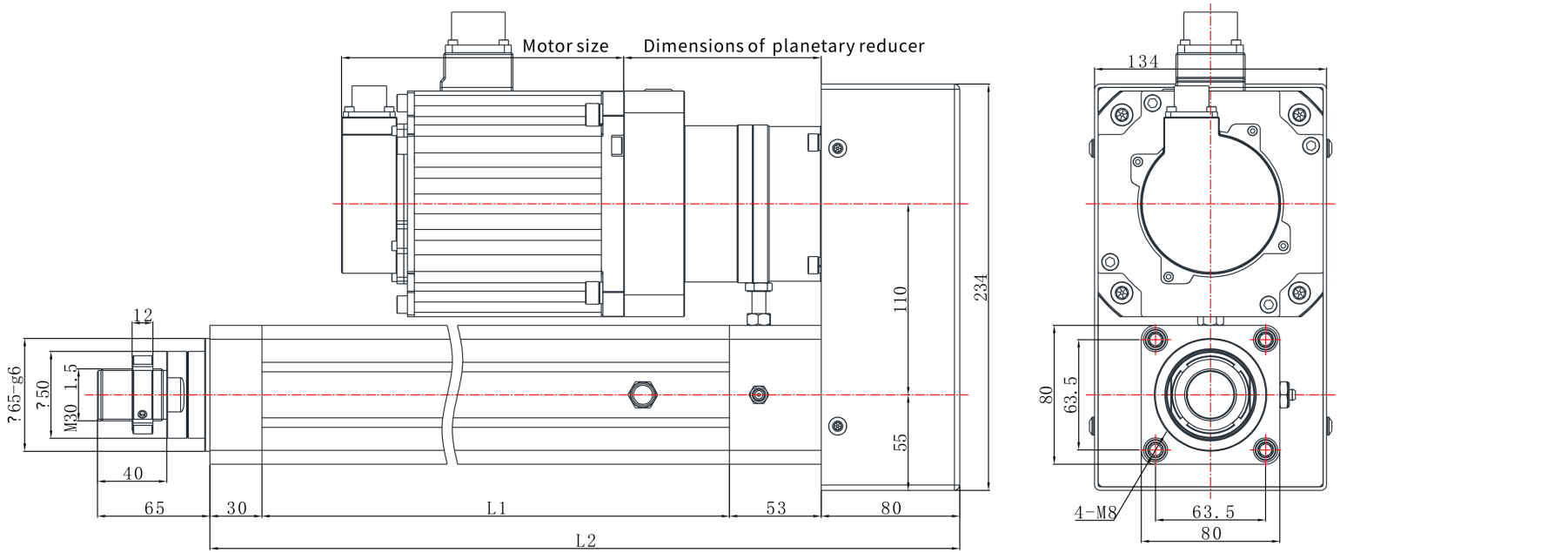

EDA80 | Maßzeichnung

Katalogzeichnung

EDA80 R03 Maßzeichnung Erläuterung:Wenn die ausfahrbare Länge <=400mm ; L1=ausfahrbare Länge+120,L2=ausfahrbar | R03

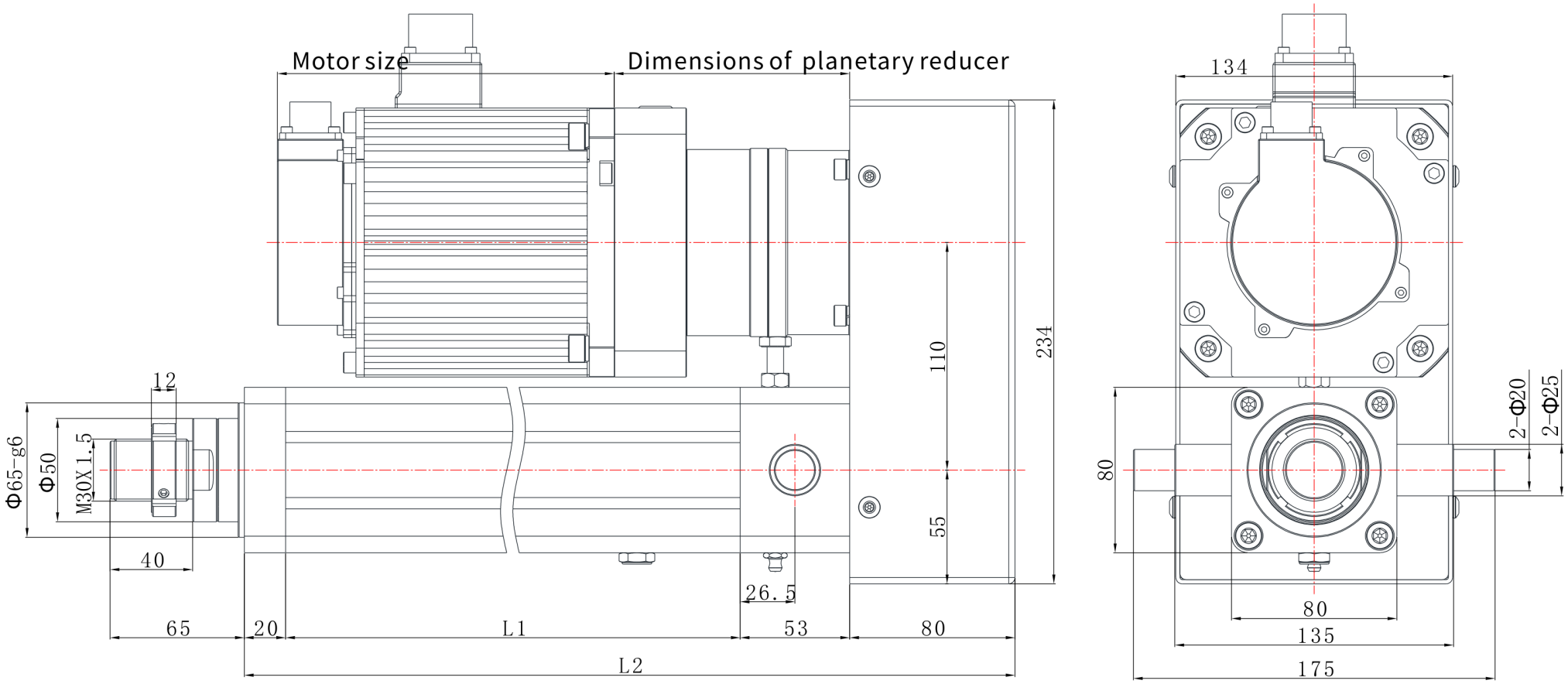

EDA80 | Maßzeichnung

Katalogzeichnung

EDA80 R06 Maßzeichnung Erläuterung:L1=ausfahrbare Länge+120,L2=ausfahrbare Länge+342 | R06

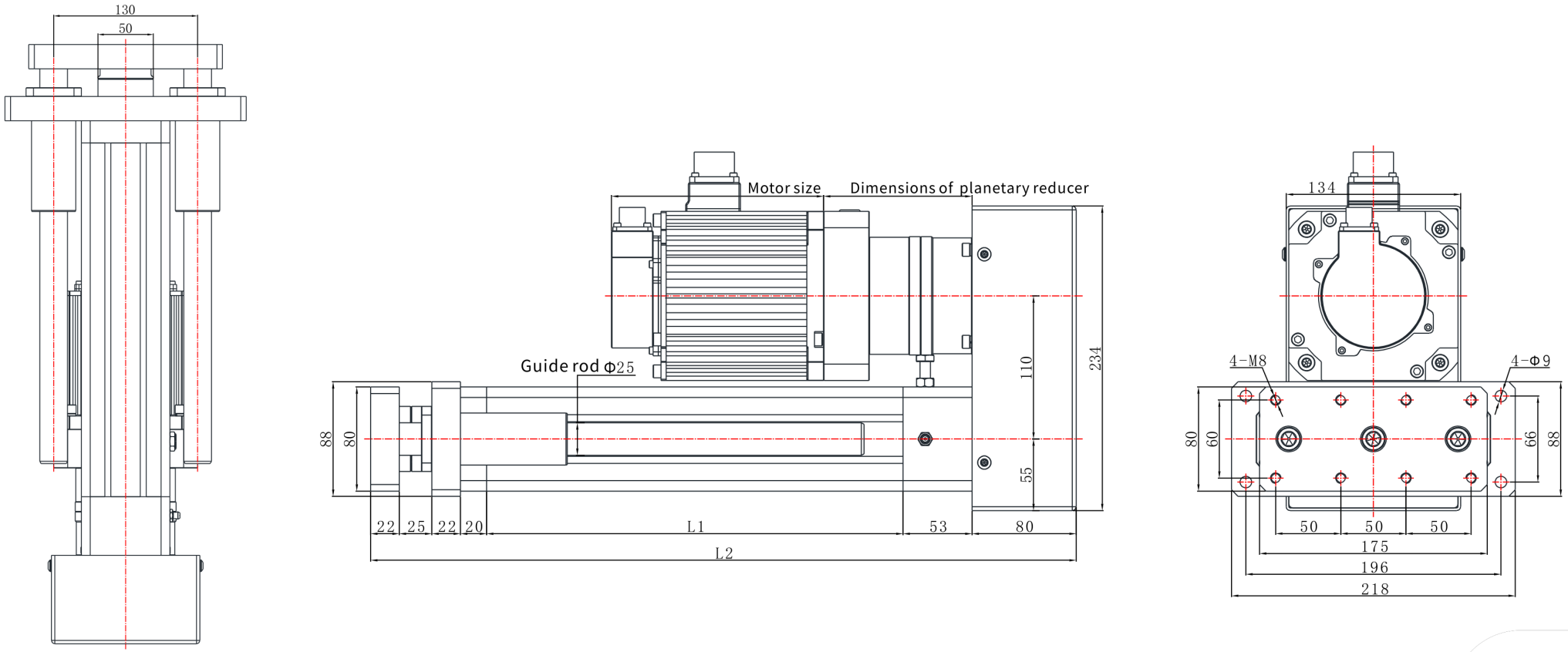

EDA80 | Maßzeichnung

Katalogzeichnung

EDA80 L04 Maßzeichnung Erläuterung:Wenn die ausfahrbare Länge <=400mm ; L1=ausfahrbare Länge+120,L2=ausfahrbar | L04

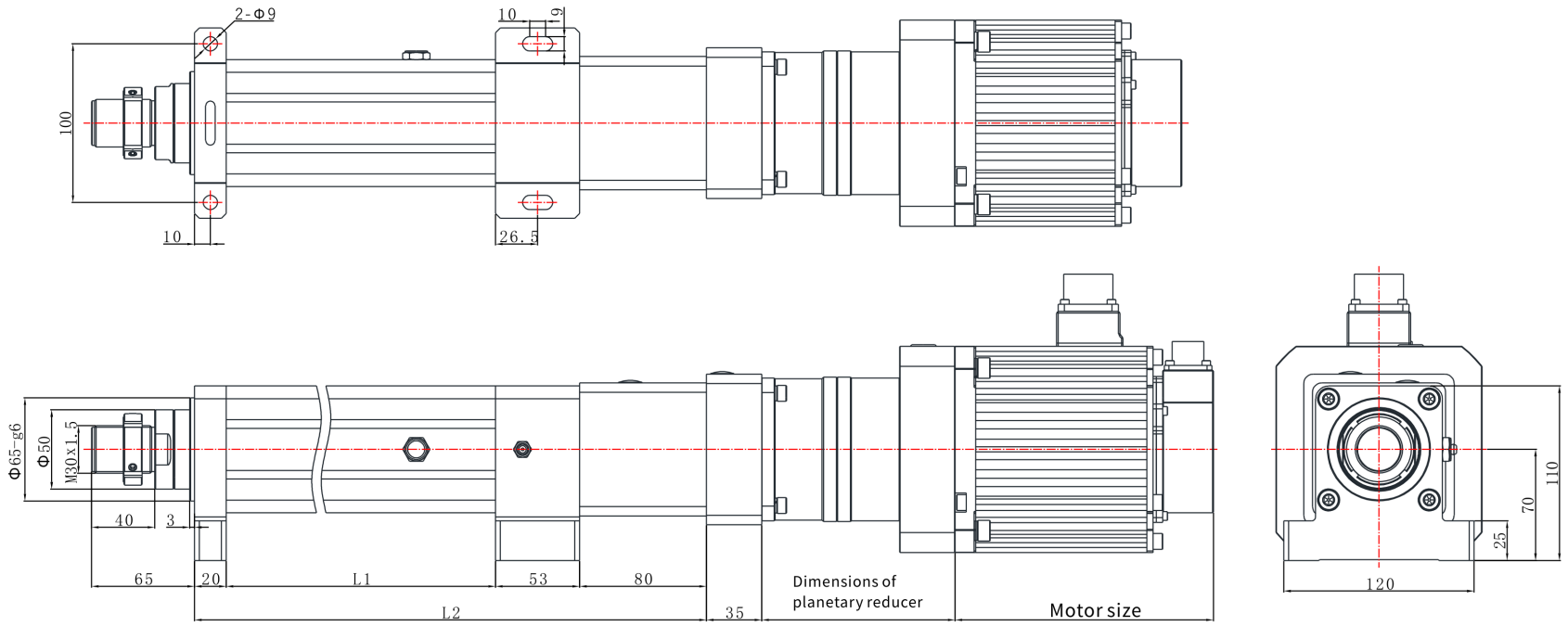

EDA80 | Maßzeichnung

Katalogzeichnung

EDA80 L03 Maßzeichnung Erläuterung:Wenn die ausfahrbare Länge <=400mm ; L1=ausfahrbare Länge+120,L2=ausfahrbar | L03

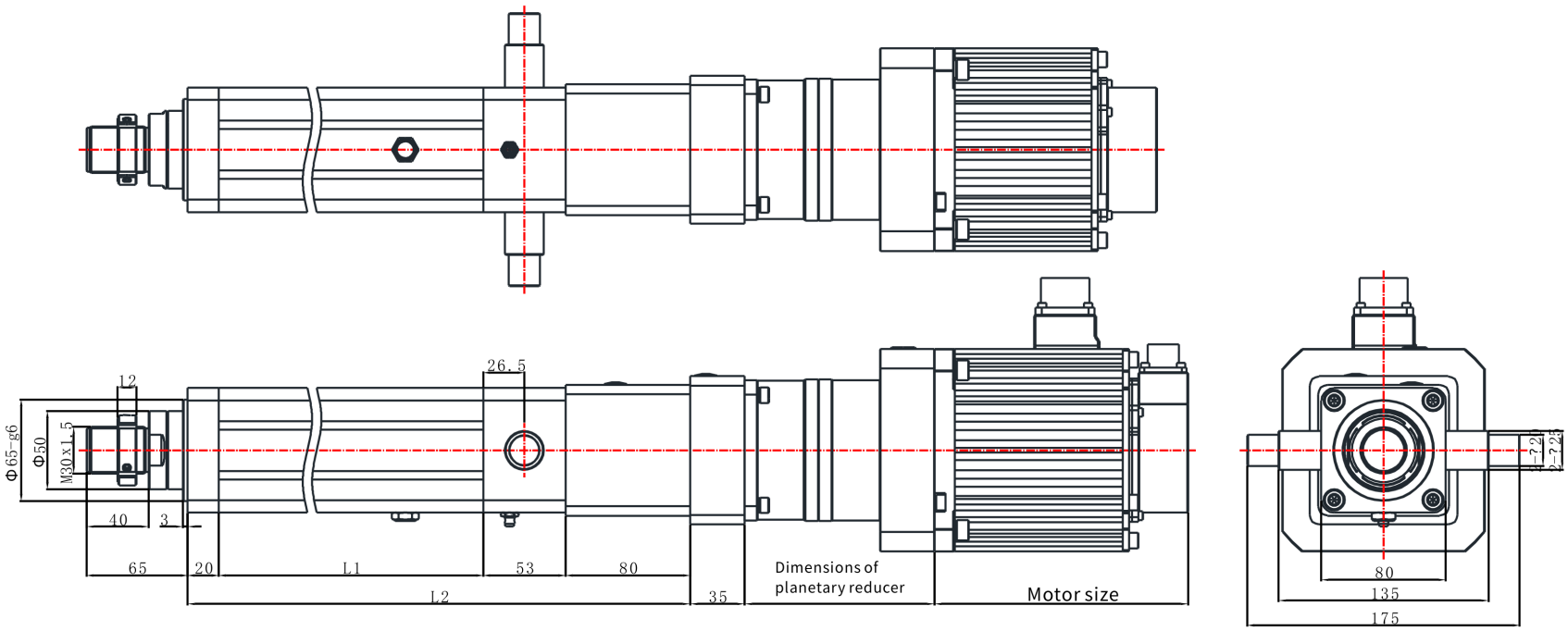

EDA80 | Maßzeichnung

Katalogzeichnung

EDA80 L07 Maßzeichnung Erläuterung:Wenn die ausfahrbare Länge <=400mm ; L1=ausfahrbare Länge+120,L2=ausfahrbar | L07

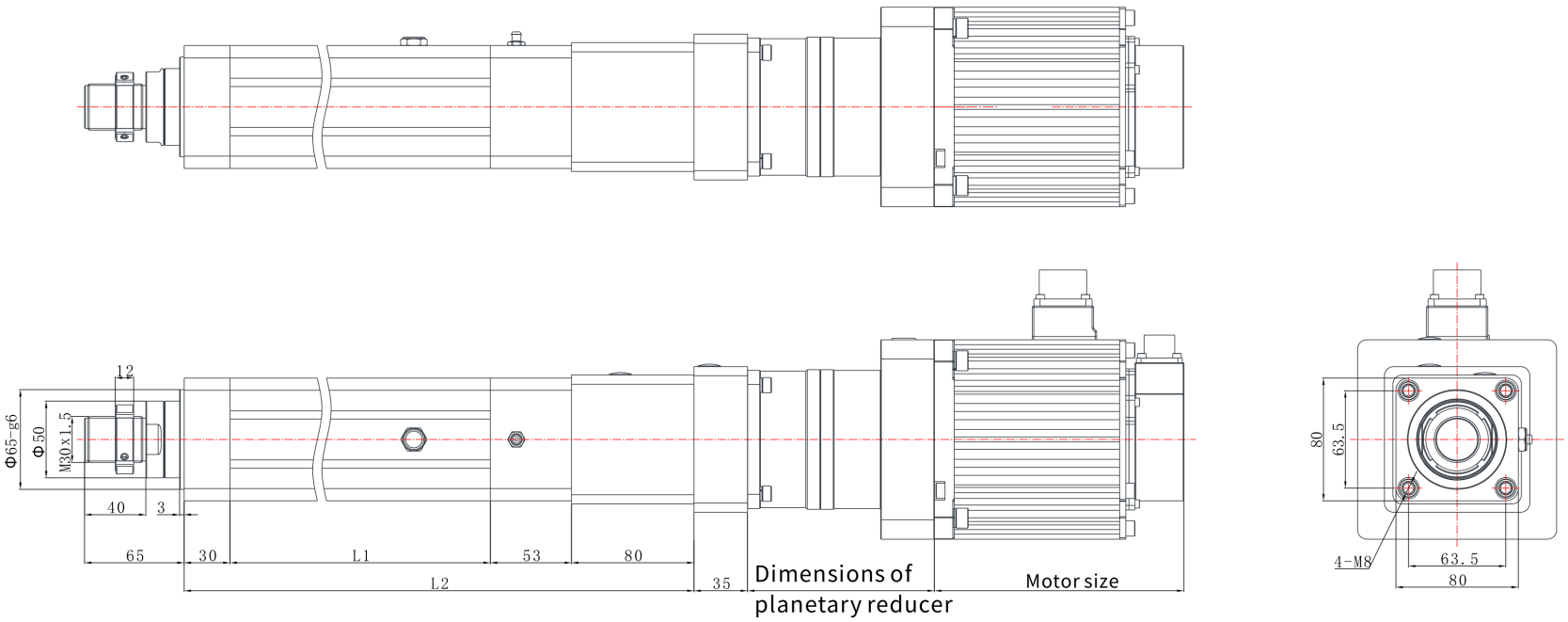

EDA80 | Maßzeichnung

Katalogzeichnung

EDA80 L01 Maßzeichnung Erläuterung:Wenn die ausfahrbare Länge <=400mm ; L1=ausfahrbare Länge+120,L2=ausfahrbar | L01

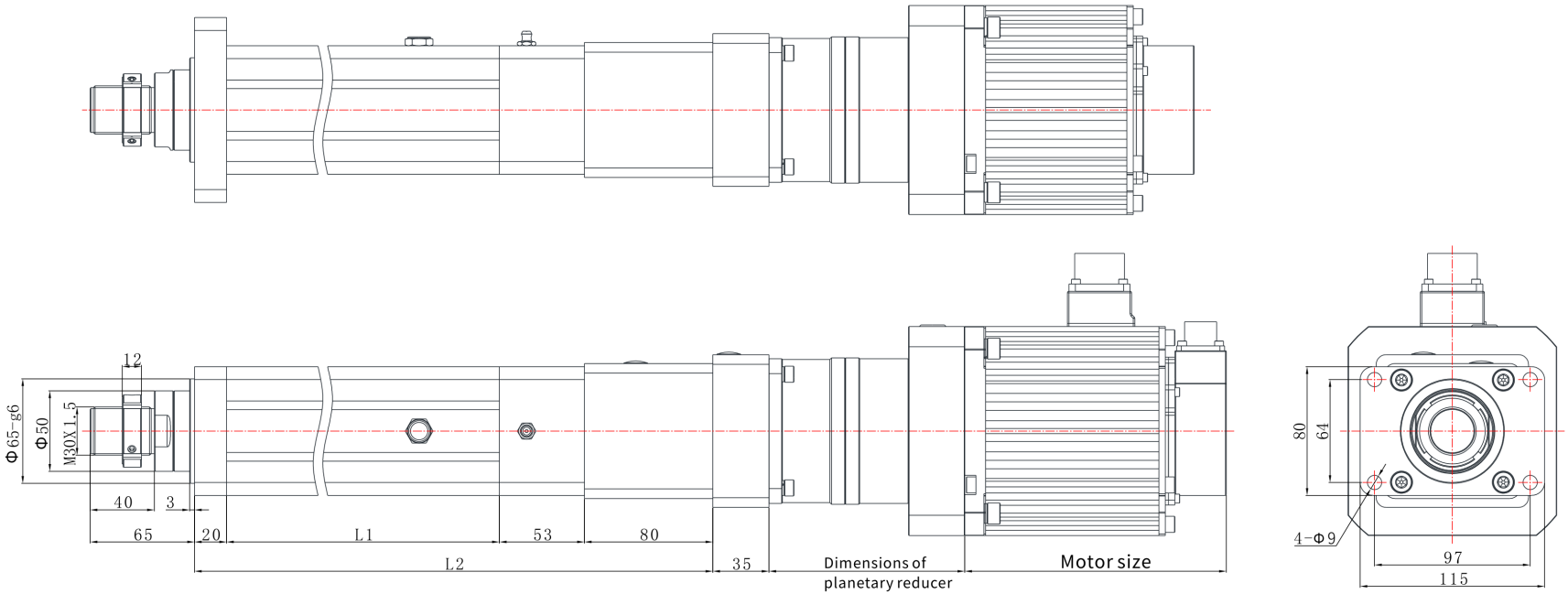

EDA80 | Maßzeichnung

Katalogzeichnung

EDA80 L06 Maßzeichnung Erläuterung:L1=ausfahrbare Länge+120,L2=ausfahrbare Länge+342 | L06

