SL100 치수

치수 및 설치 뷰. 단위는 각 뷰에 인쇄된 라벨입니다.

이 도면들은 스트로크를 선정하지 않습니다. 주문하는 구성에 대해 장착을 확인하십시오.

도면: 2 뷰. 측면 커버 없음, 단면 커버 없음

SL100 · 도면 · 측면 커버 없음

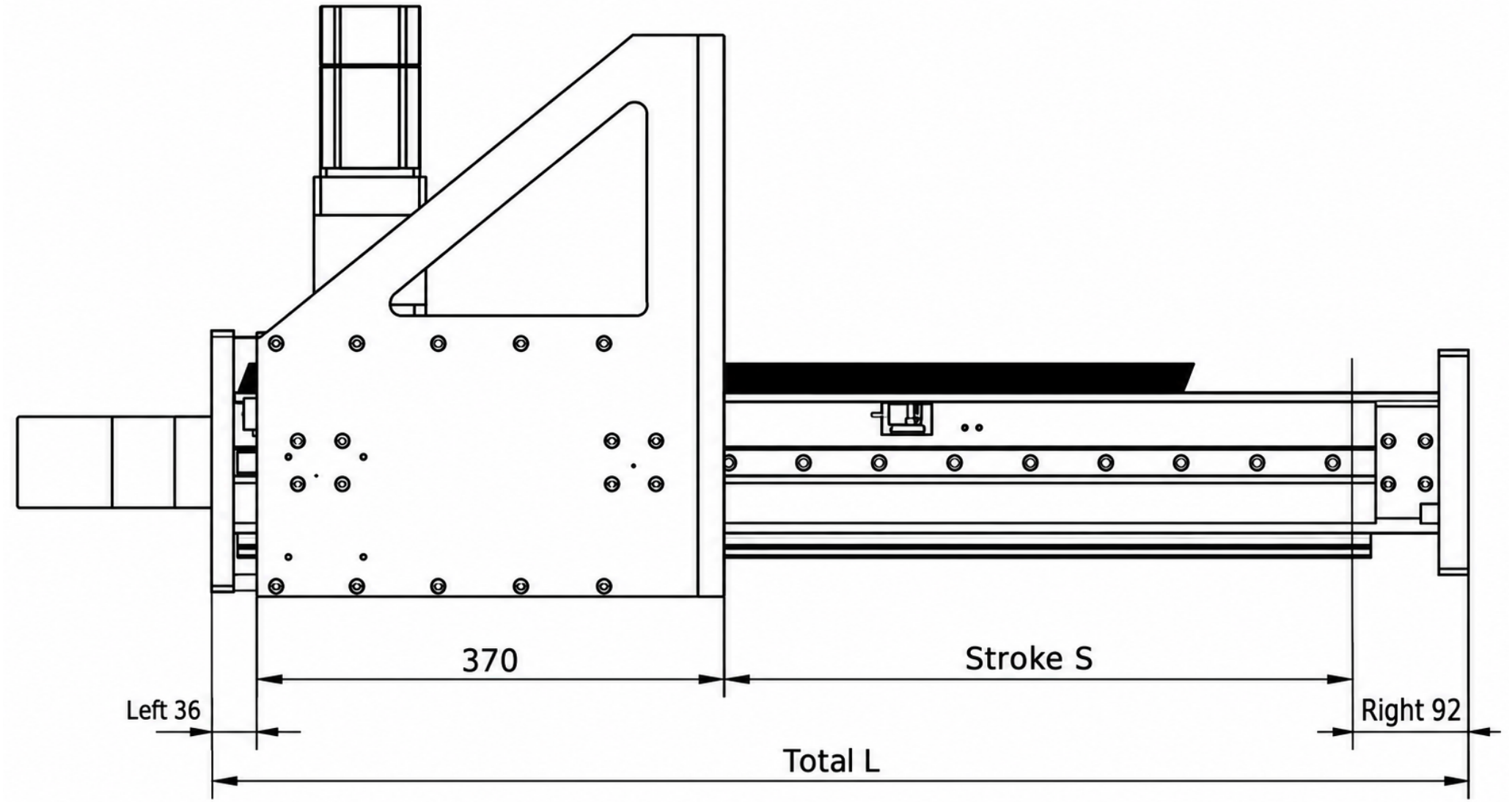

SL100 · 도면 · 단면 커버 없음

