このアトラスの使い方

各ビューは記載バリアントまたは比グループのカタログ図です。縮尺計測ではなく印刷ラベルを使ってください。参照図であり CAD ファイルではありません。

EDA245 / 図面アトラス

目次

R01	1 図	ページ 2-2
L01	1 図	ページ 3-3

HTROBOT へ連絡

メール: emmy@htrobot.com

ウェブサイト：www.htrobot.com

EDA245 | 寸法図

カタログ図

EDA245 R01 寸法図 説明:L1=伸縮長さ+330,L2=伸縮長さ+668 | R01

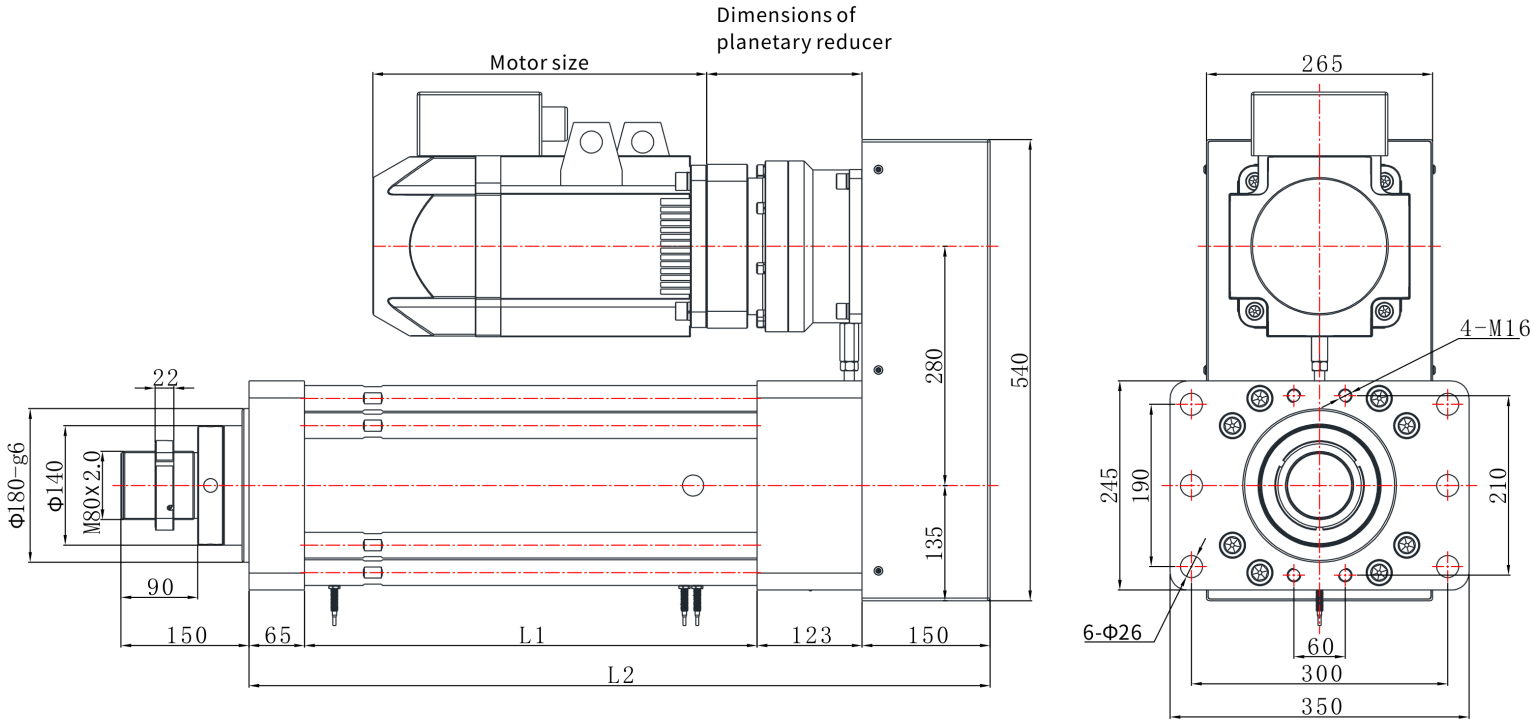

EDA245 | 寸法図

カタログ図

EDA245 L01 寸法図 説明:L1=伸縮長さ+330,L2=伸縮長さ+733 | L01

