MC17 / Atlante dei disegni

Dimensioni e installazione

Viste indipendenti raggruppate per installazione del motore.

Unità di disegno non verificata; le etichette di quota originali sono conservate.

Dimensioni di riferimento; confermare montaggio e corsa per la vostra configurazione.

Usare le quote etichettate; non scalare i disegni.

C 4 viste | pag. 2-3

D 4 viste | pag. 4-5

L 4 viste | pag. 6-7

R 4 viste | pag. 8-9

B 4 viste | pag. 10-11

Le specifiche di prodotto e la guida di selezione sono fornite separatamente.

Per dimensioni specifiche della configurazione o file CAD effettivi, contattare HTROBOT.

MC17 / C

Sopra

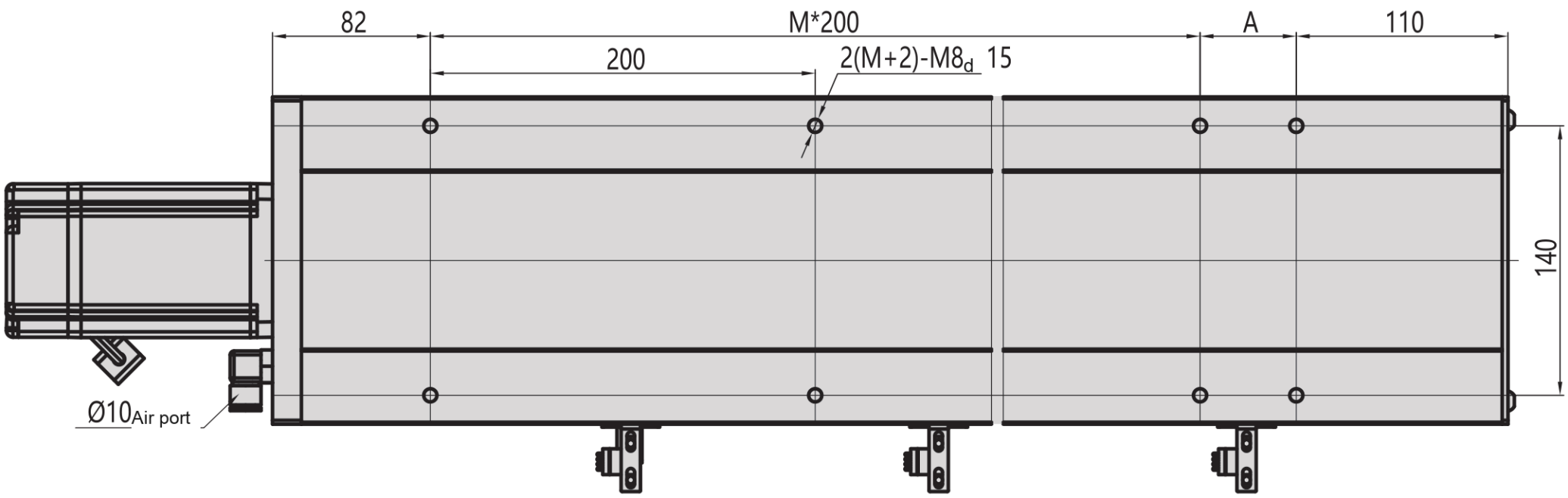

Lato

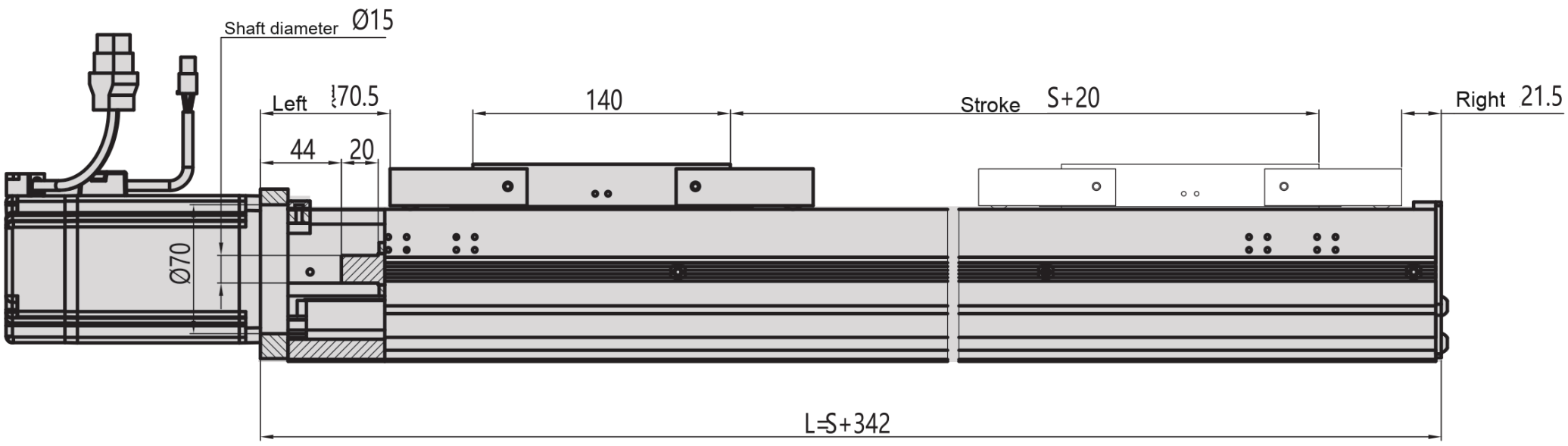

Sotto

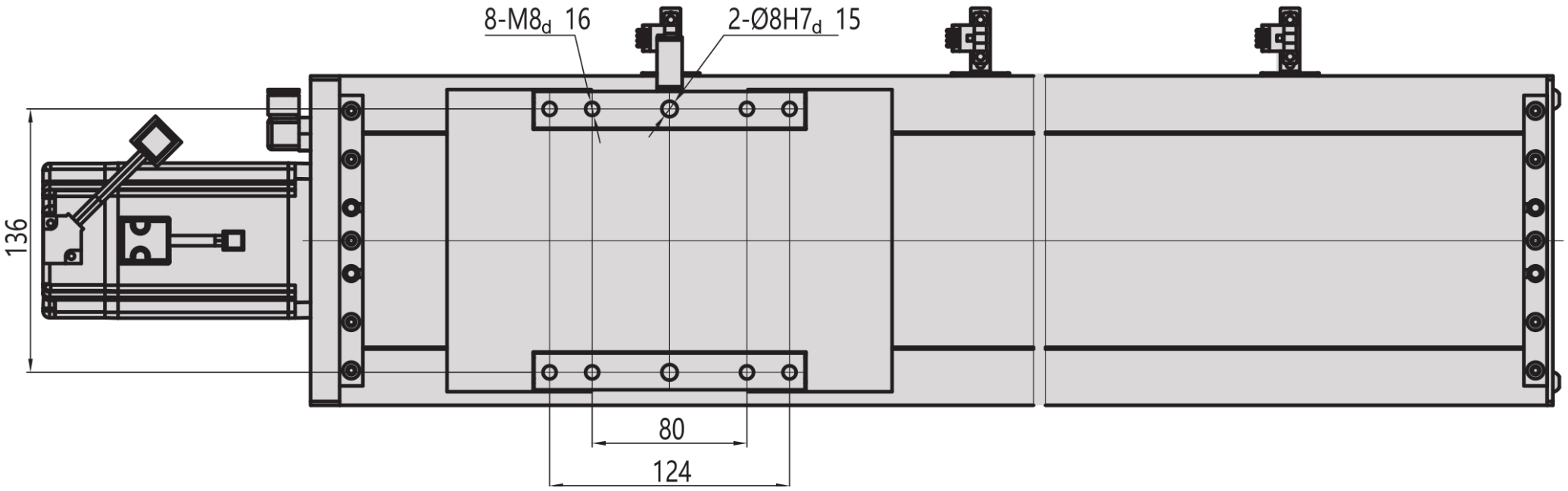

MC17 / C

Flangia

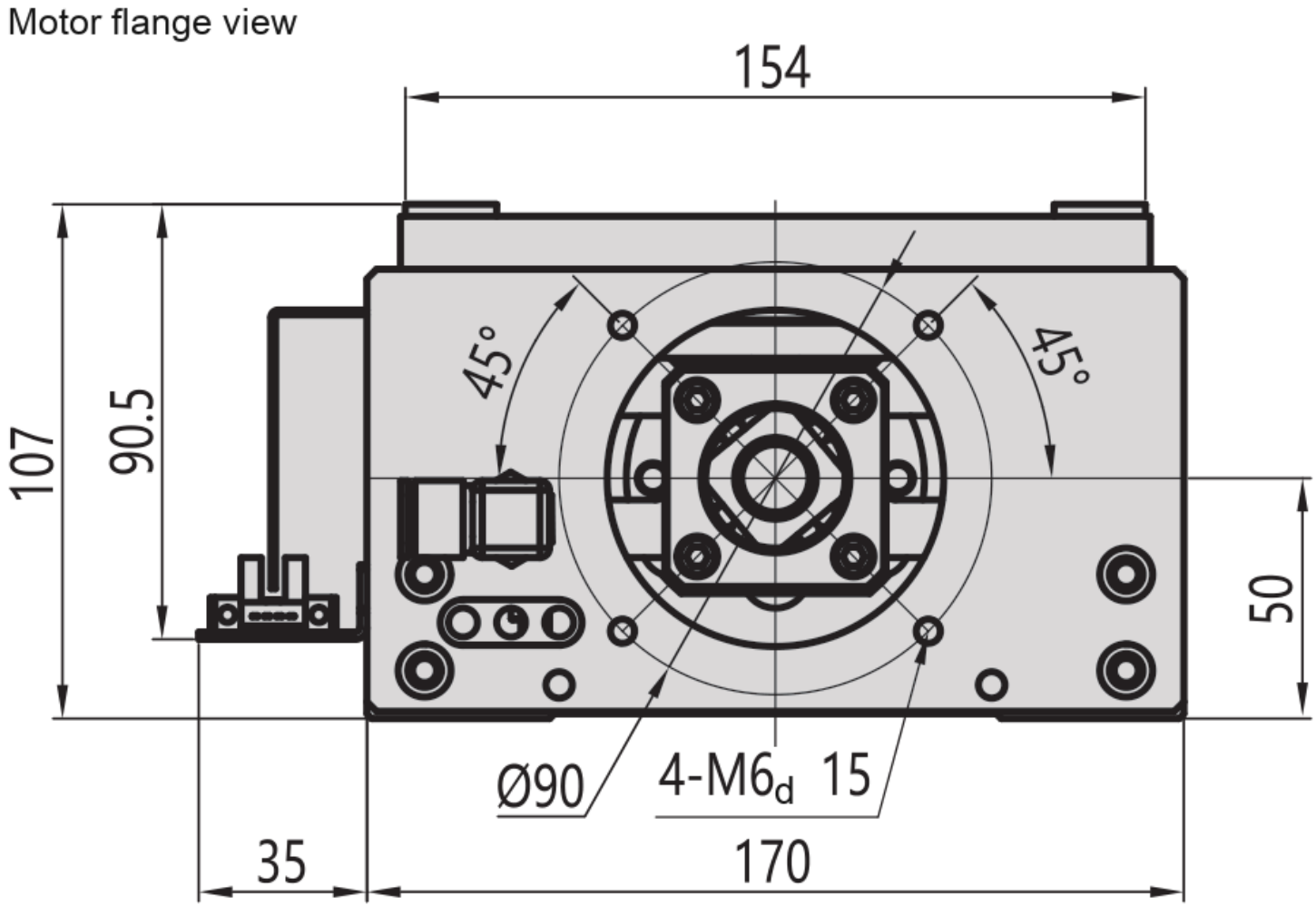

MC17 / D

Sopra

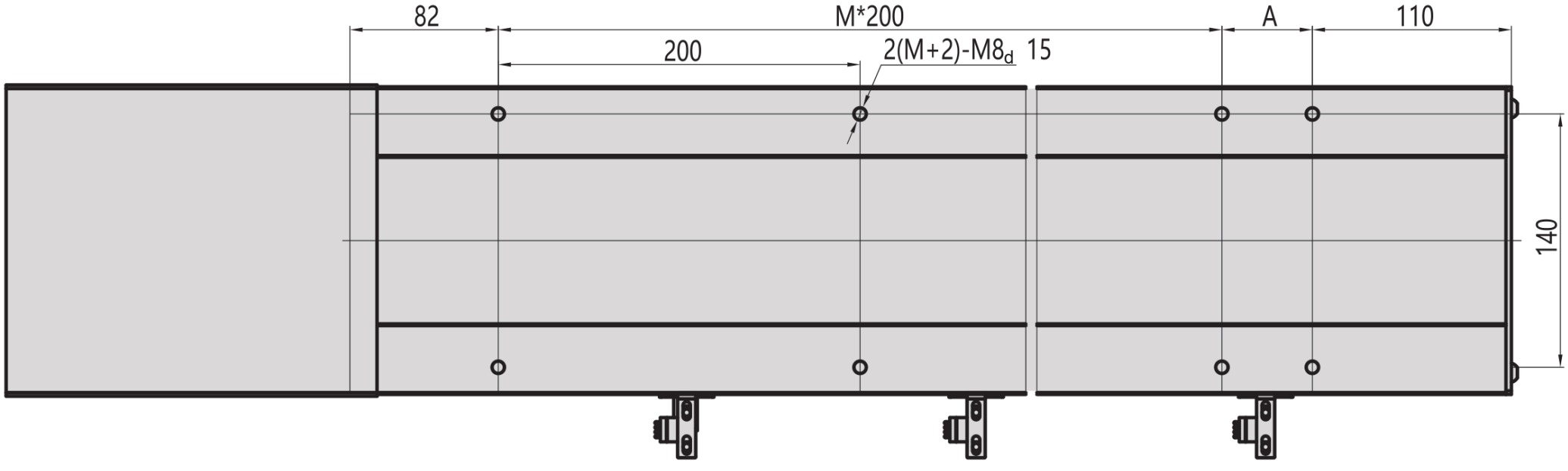

Lato

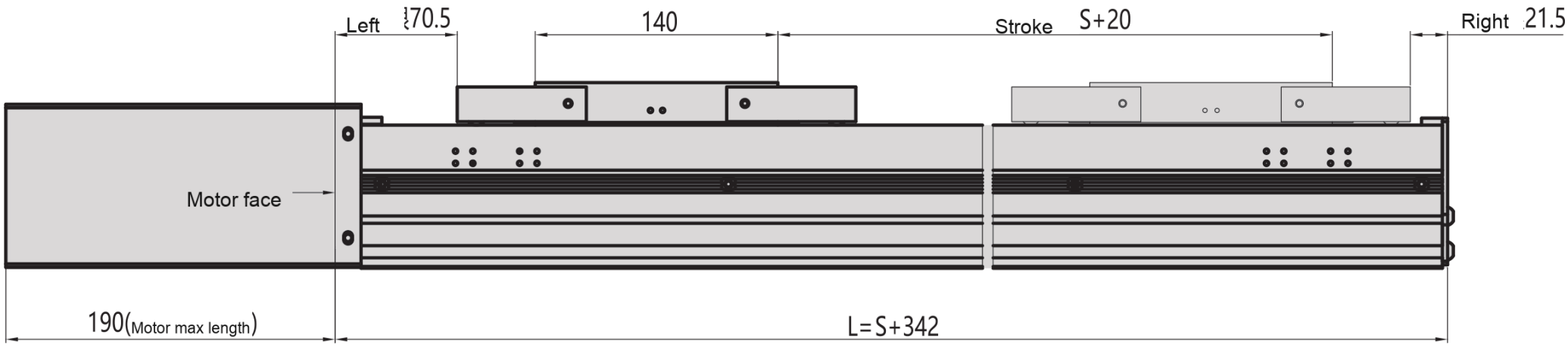

Sotto

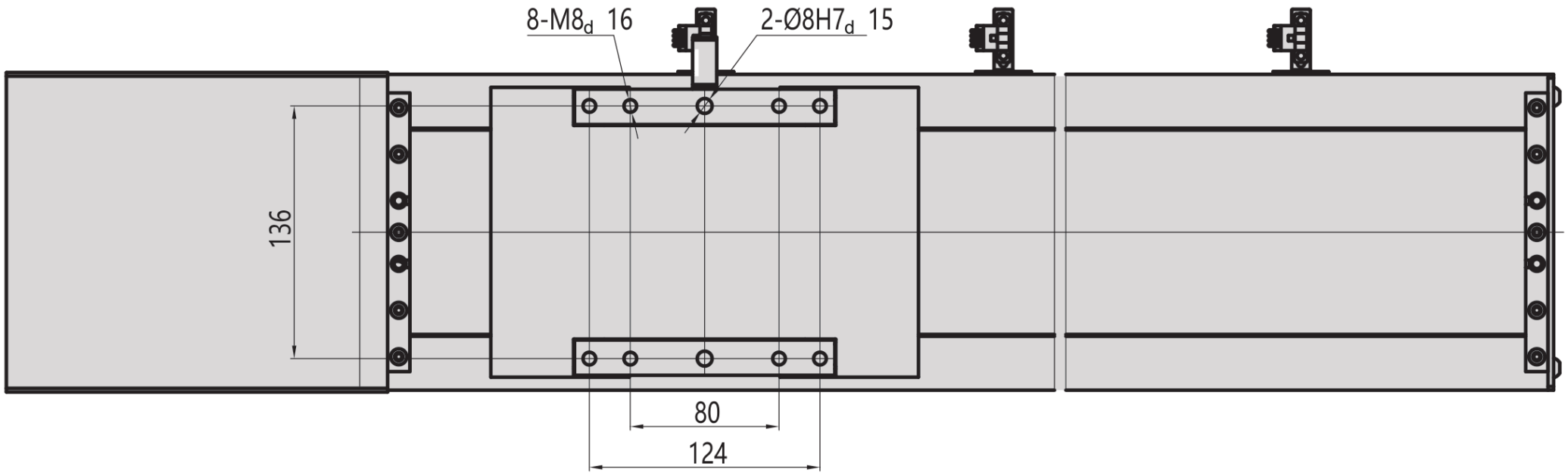

MC17 / D

Flangia

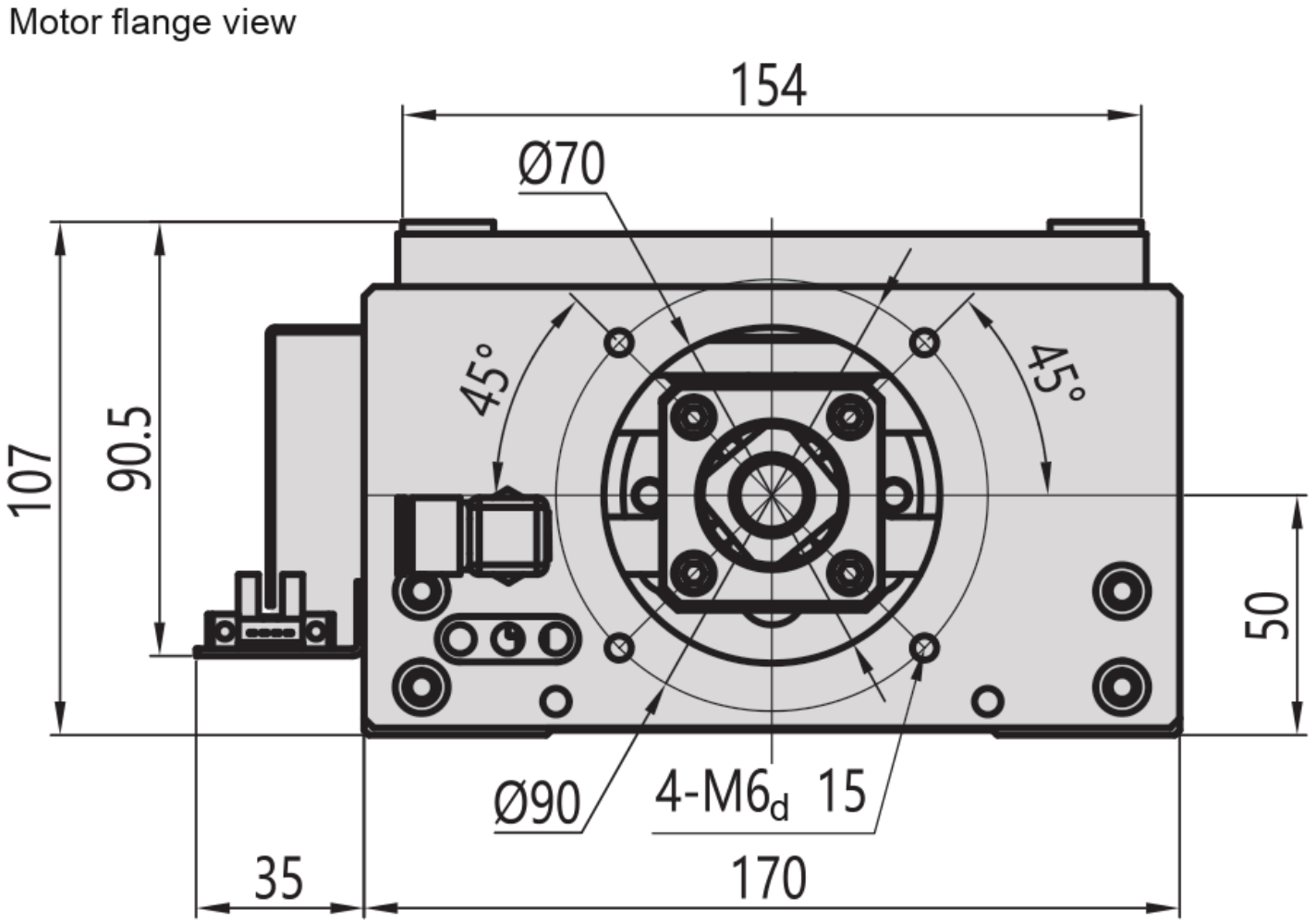

MC17 / L

Sopra

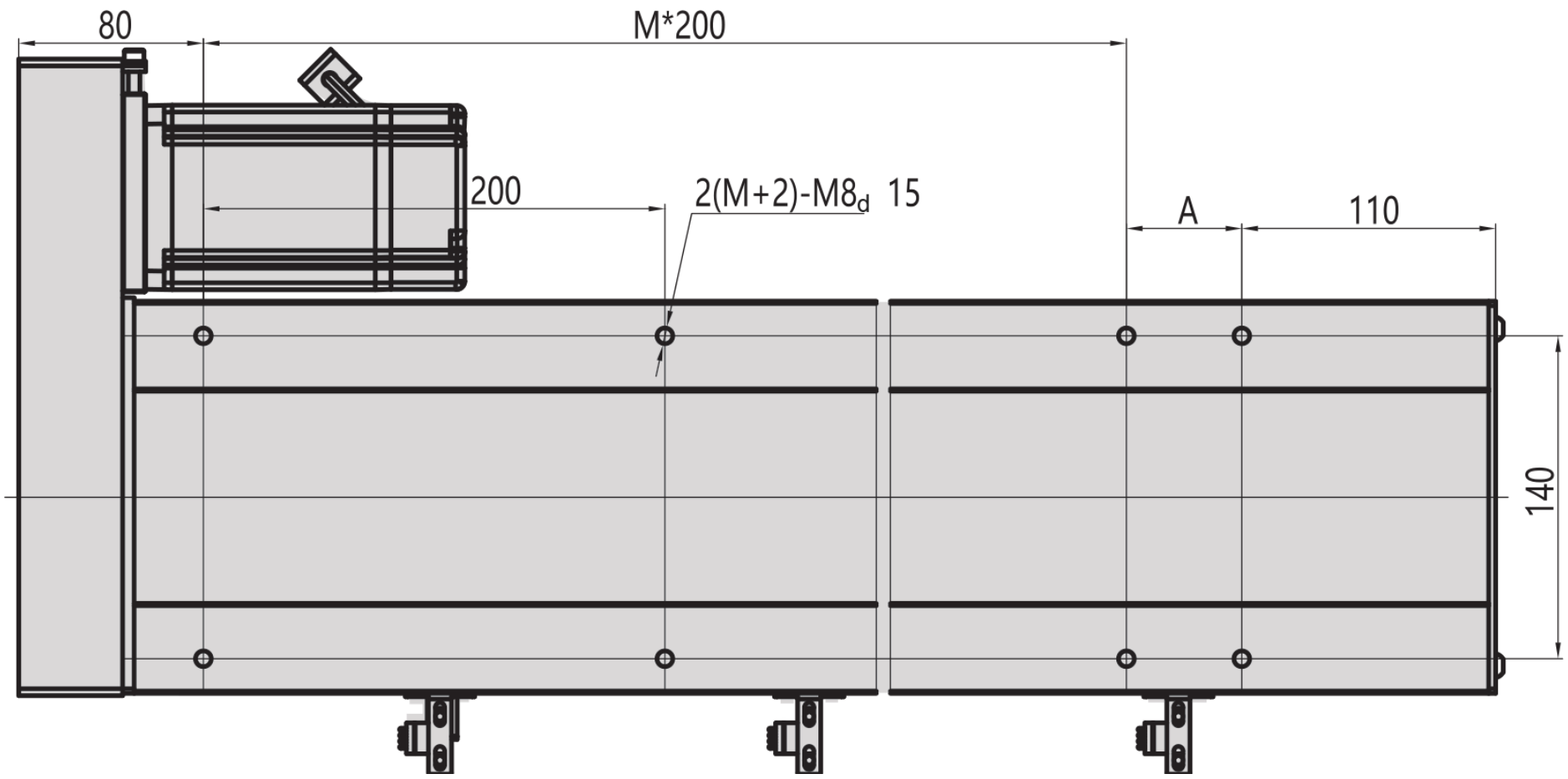

Lato

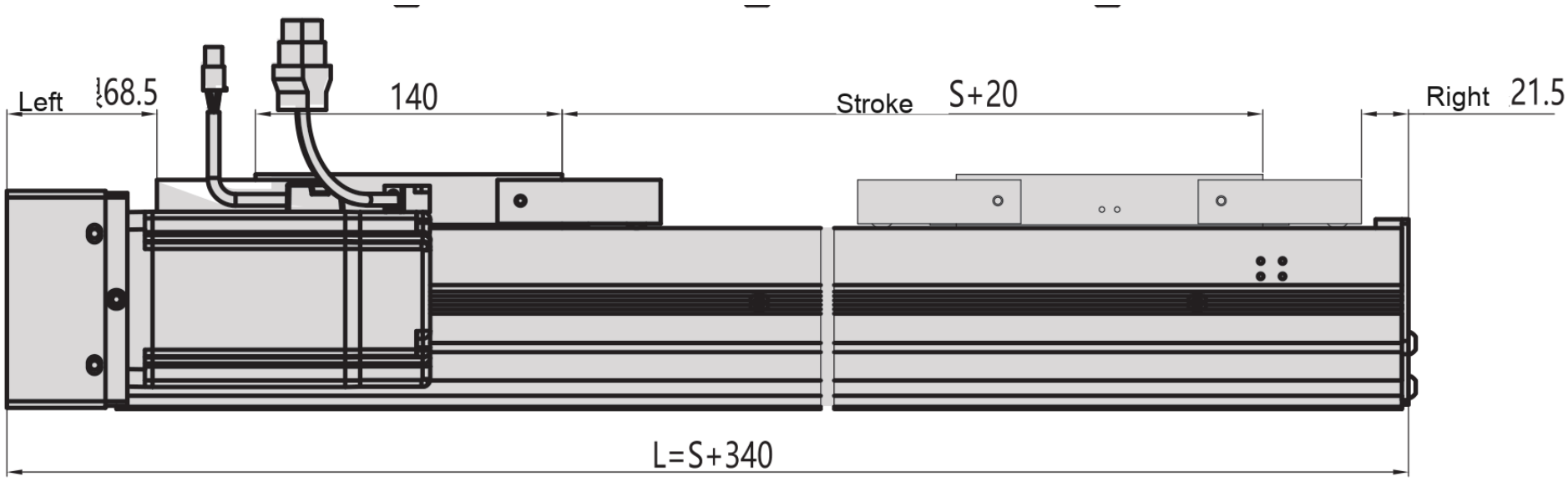

Sotto

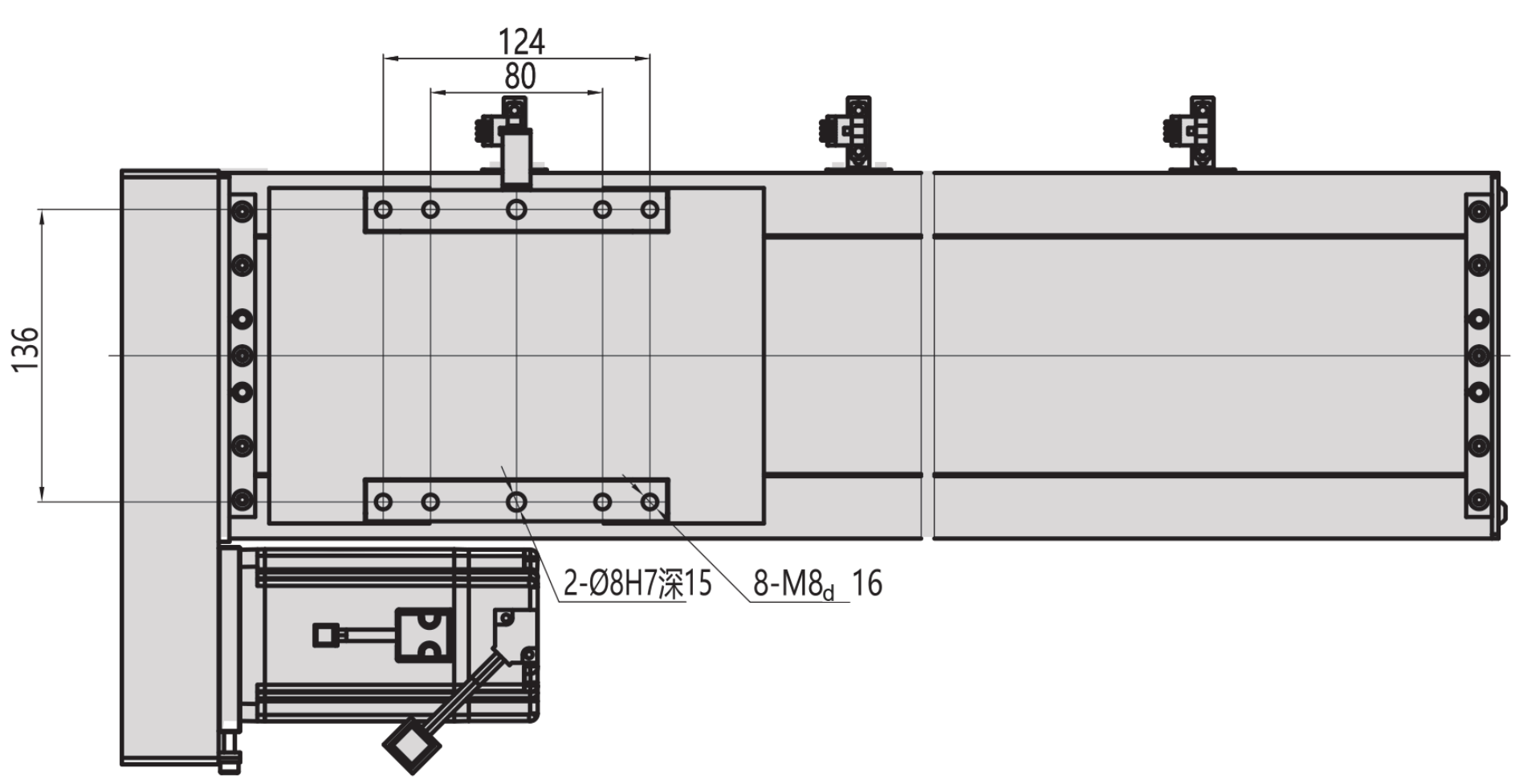

MC17 / L

Flangia

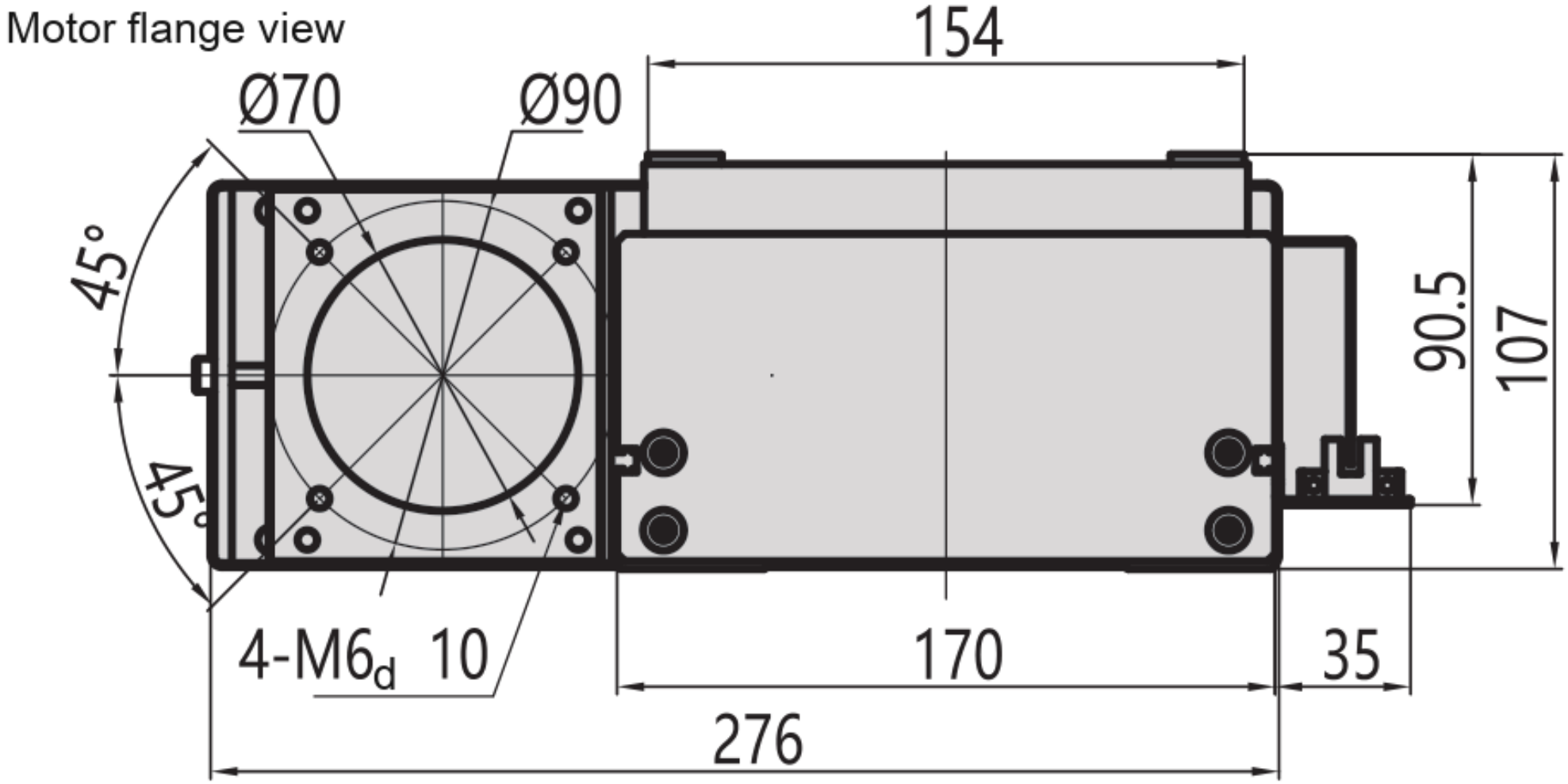

MC17 / R

Sopra

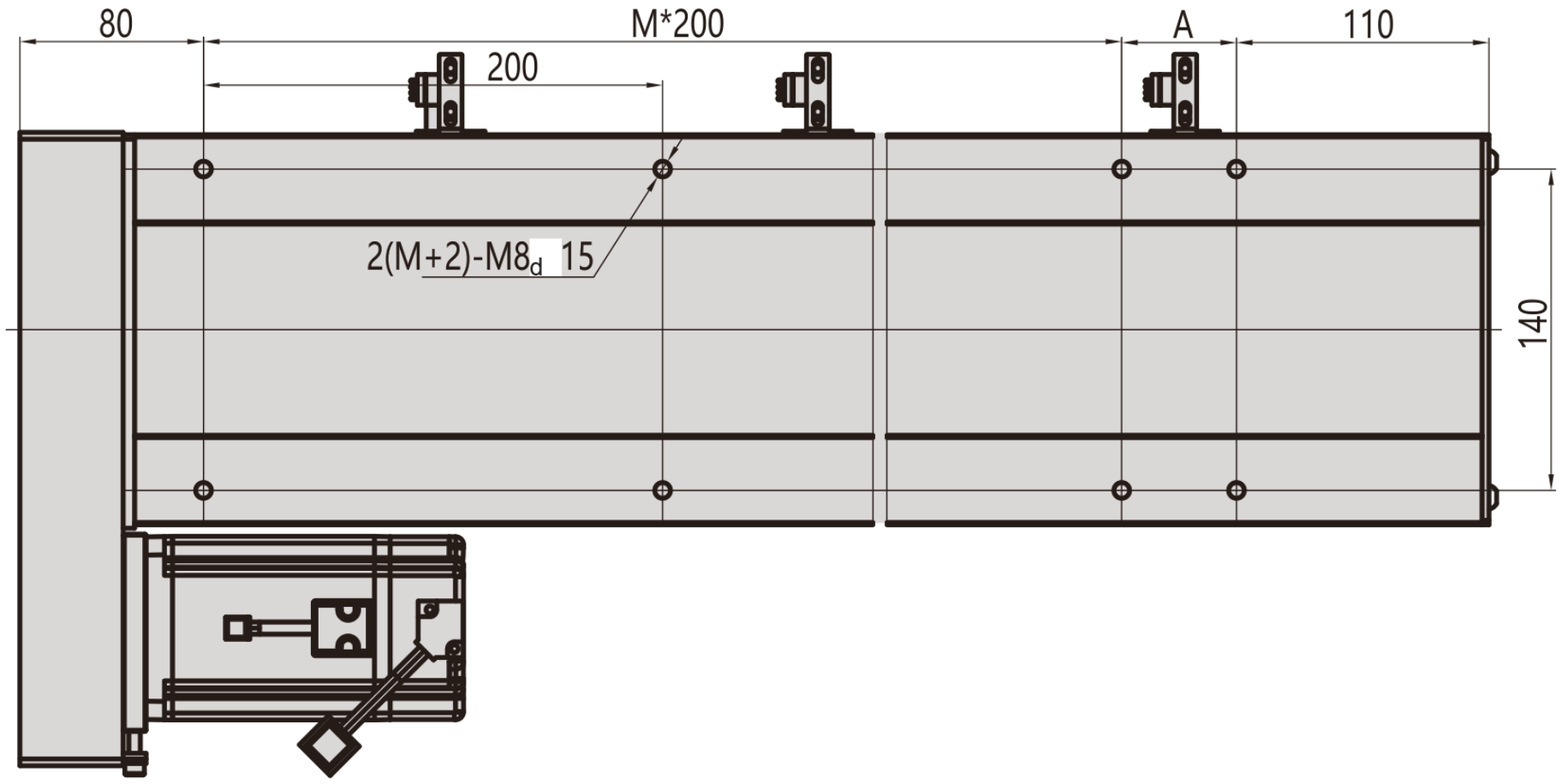

Lato

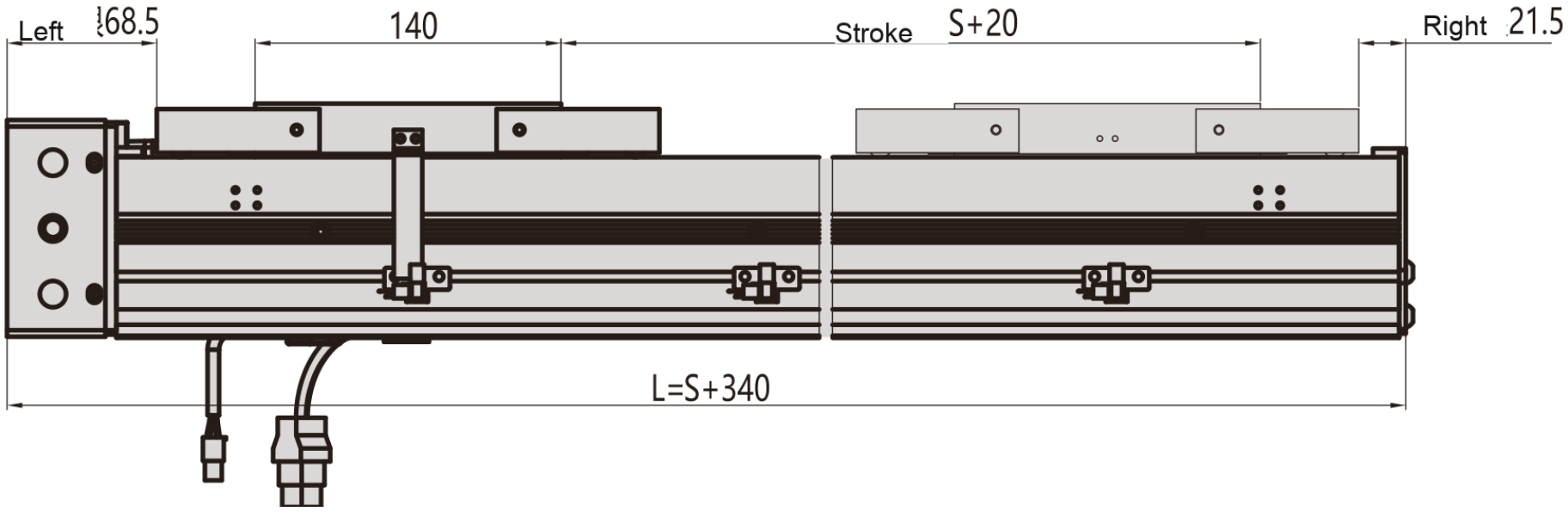

Sotto

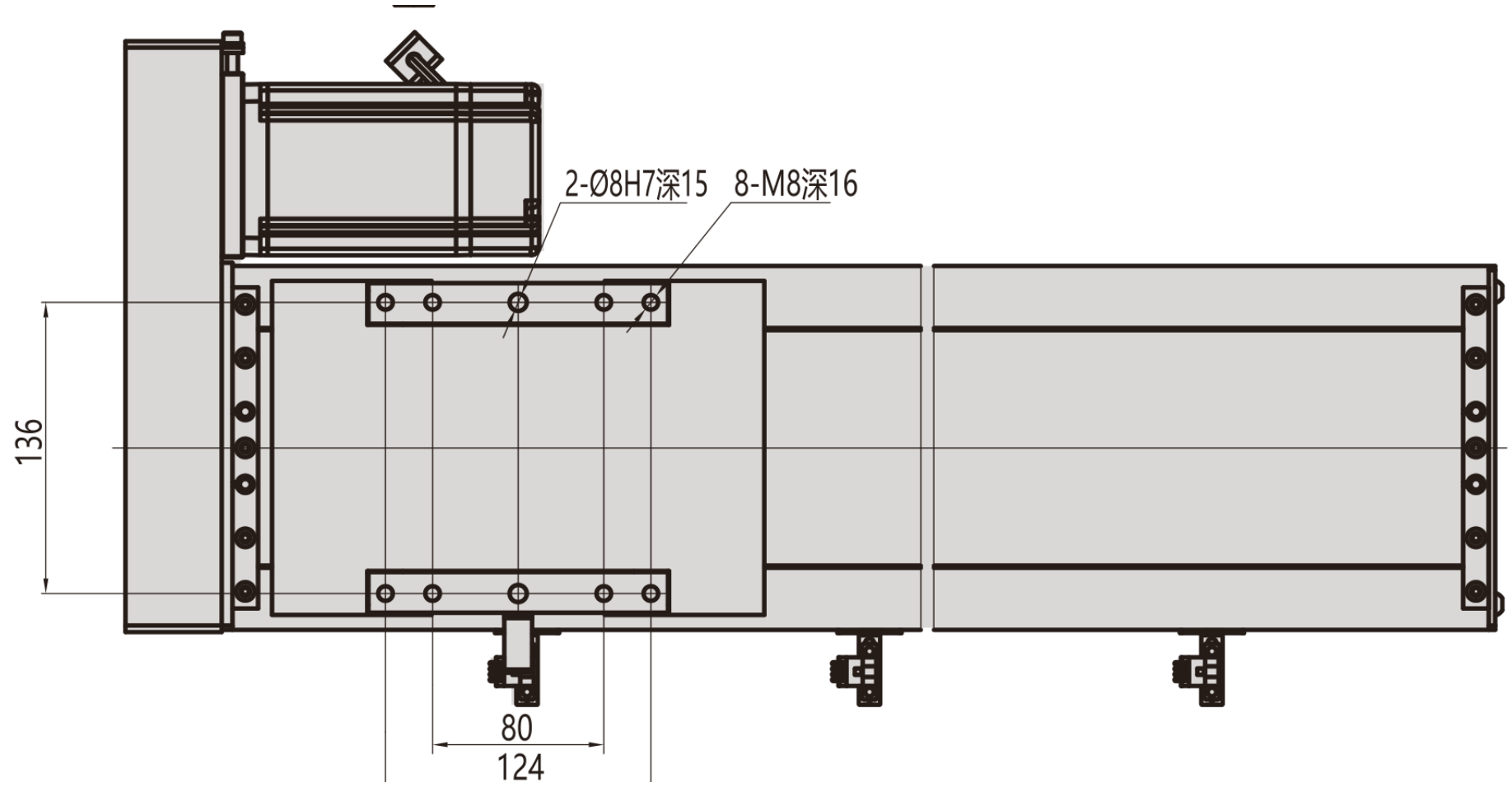

MC17 / R

Flangia

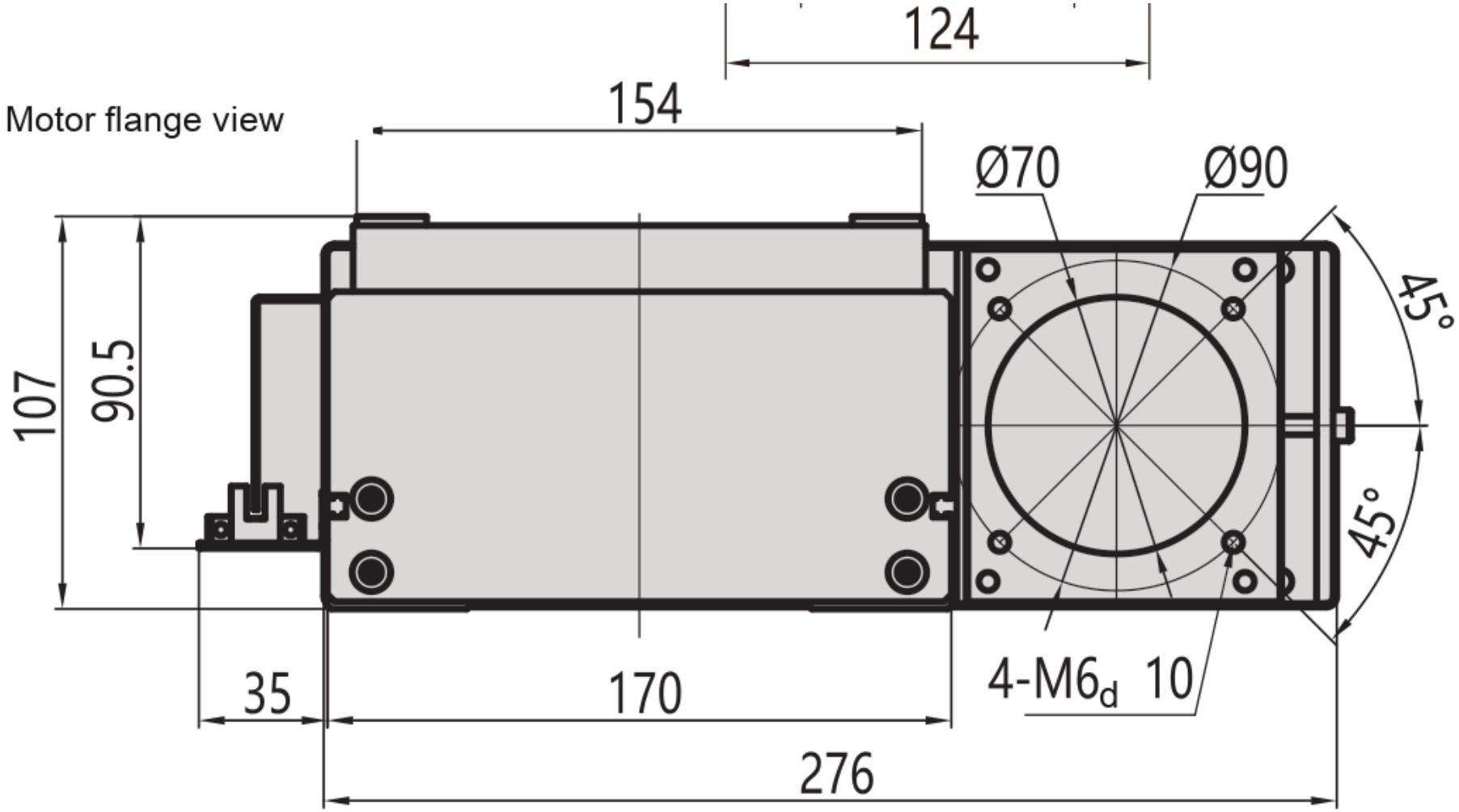

MC17 / B

Sopra

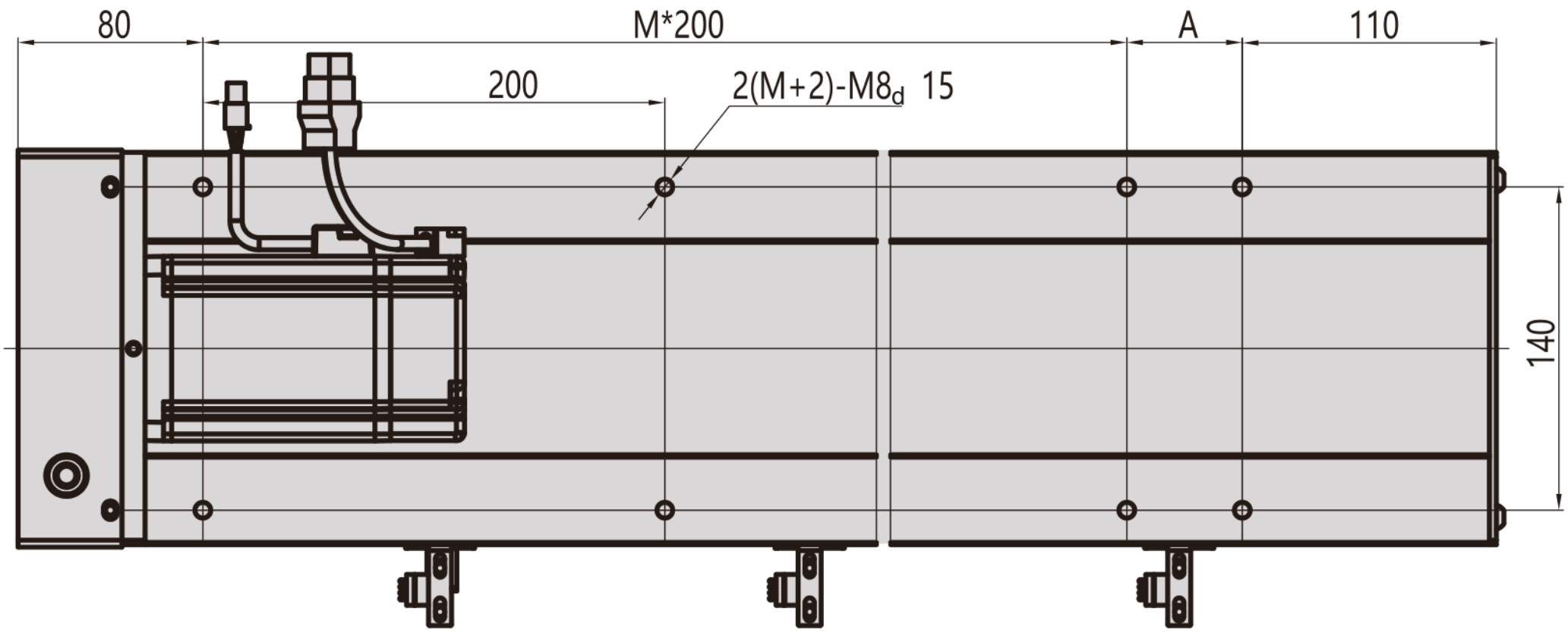

Lato

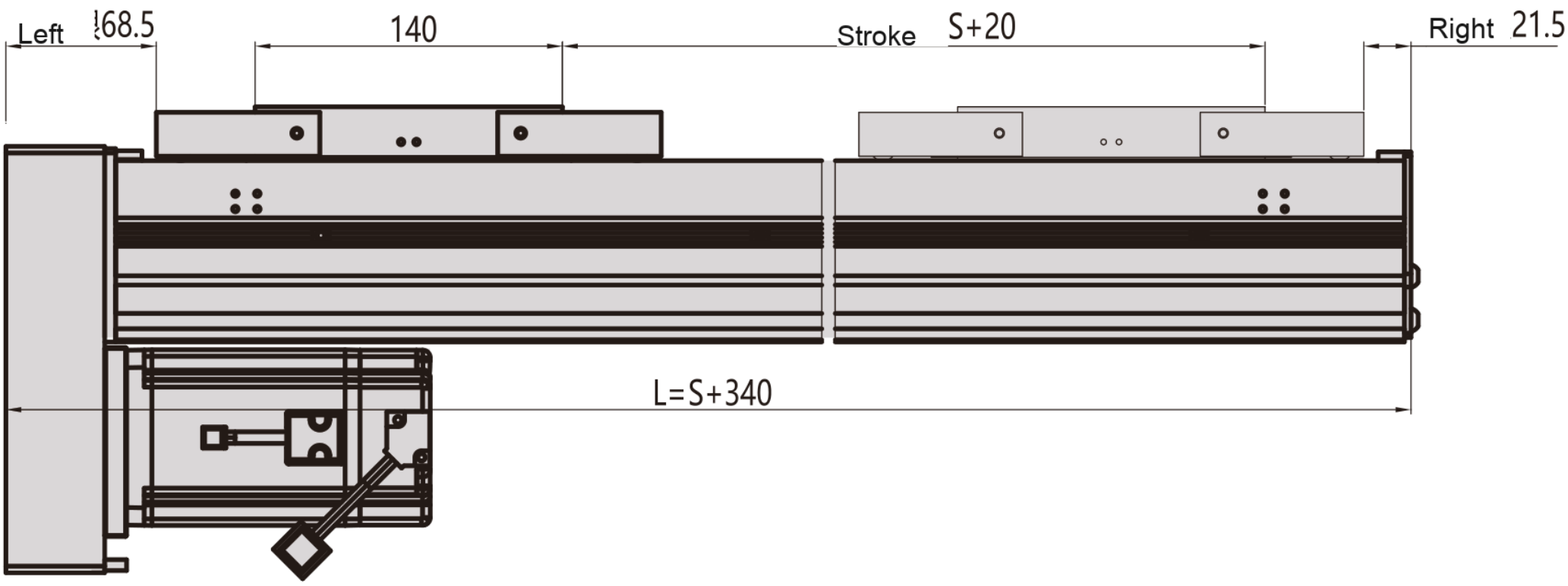

Sotto

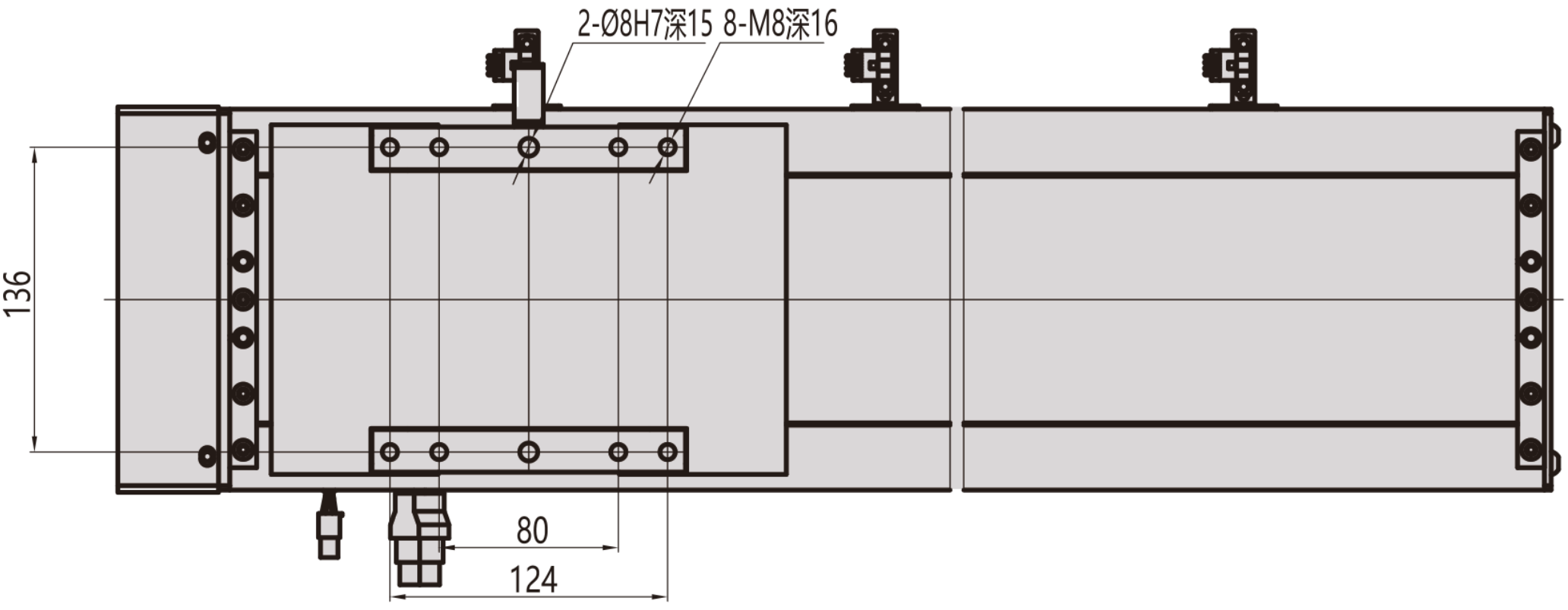

MC17 / B

Flangia

