MTH8 الأبعاد

مناظر الأبعاد والتركيب. الوحدات هي التسميات المطبوعة على كل منظر.

هذه الرسوم لا تختار شوطاً. أكّد التركيب مقابل التكوين الذي تطلبه.

خارج C: 4 مناظر. منظر 1، منظر 2، منظر 3، شفة المقطع

يسار L: 3 مناظر. منظر 1، منظر 2، شفة المقطع

يمين R: 3 مناظر. منظر 1، منظر 2، شفة المقطع

أسفل B: 4 مناظر. منظر 1، منظر 2، منظر 3، شفة المقطع

خارج C: 1 مناظر. نظرة هندسية عامة

يسار L: 1 مناظر. نظرة هندسية عامة

يمين R: 1 مناظر. نظرة هندسية عامة

أسفل B: 1 مناظر. نظرة هندسية عامة

MTH8 · خارج · C منظر 1

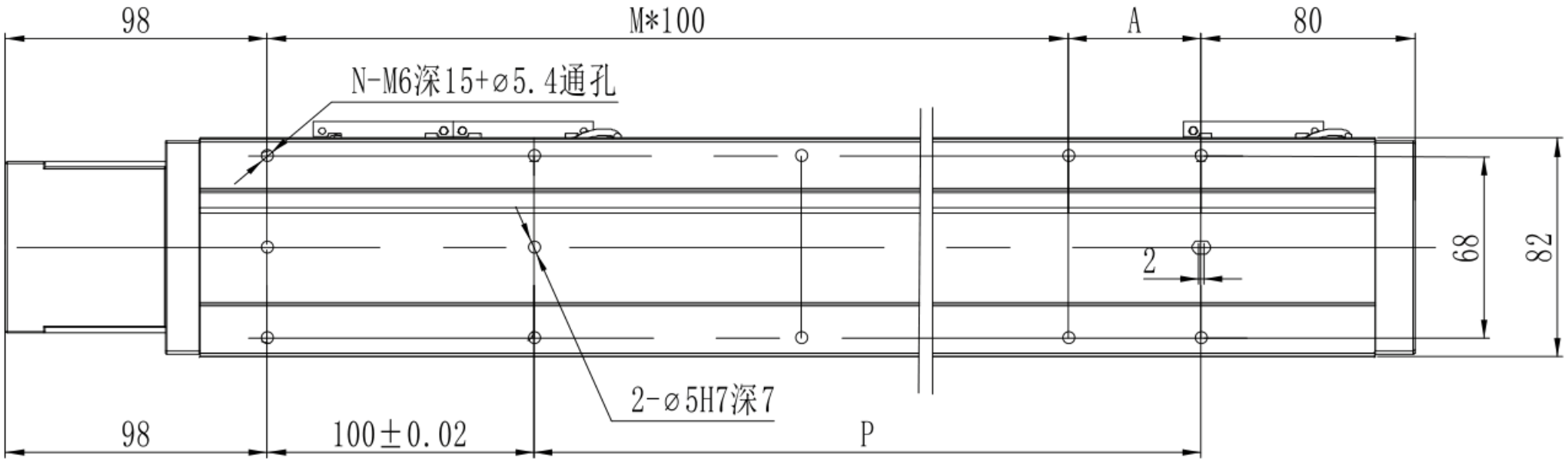

MTH8 · خارج · C منظر 2

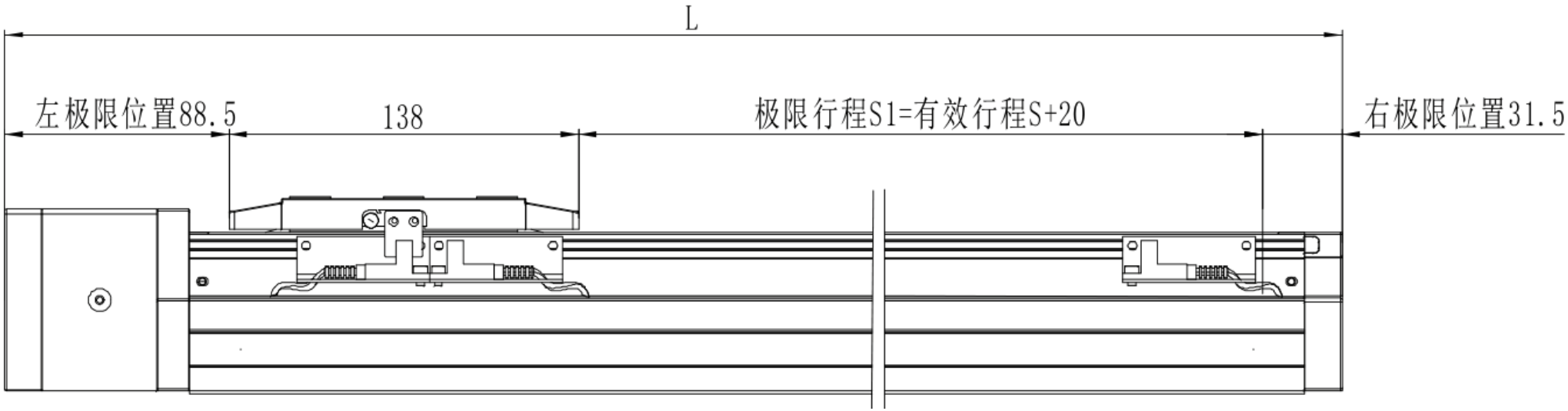

MTH8 · خارج · C منظر 3

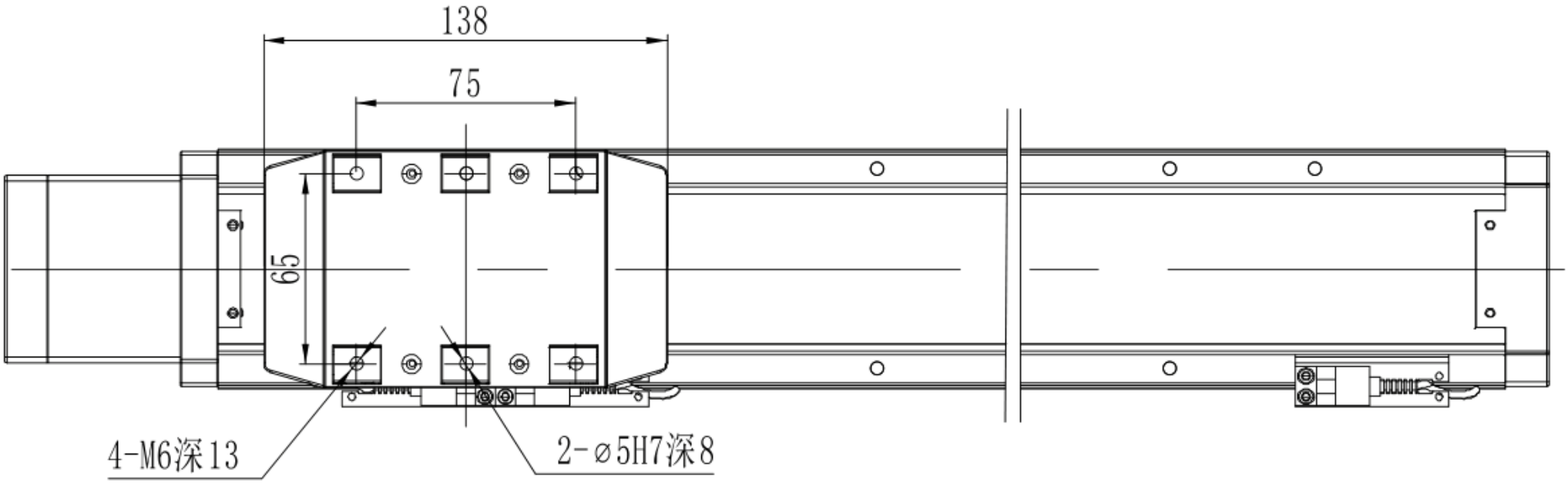

MTH8 · خارج · C شفة المقطع

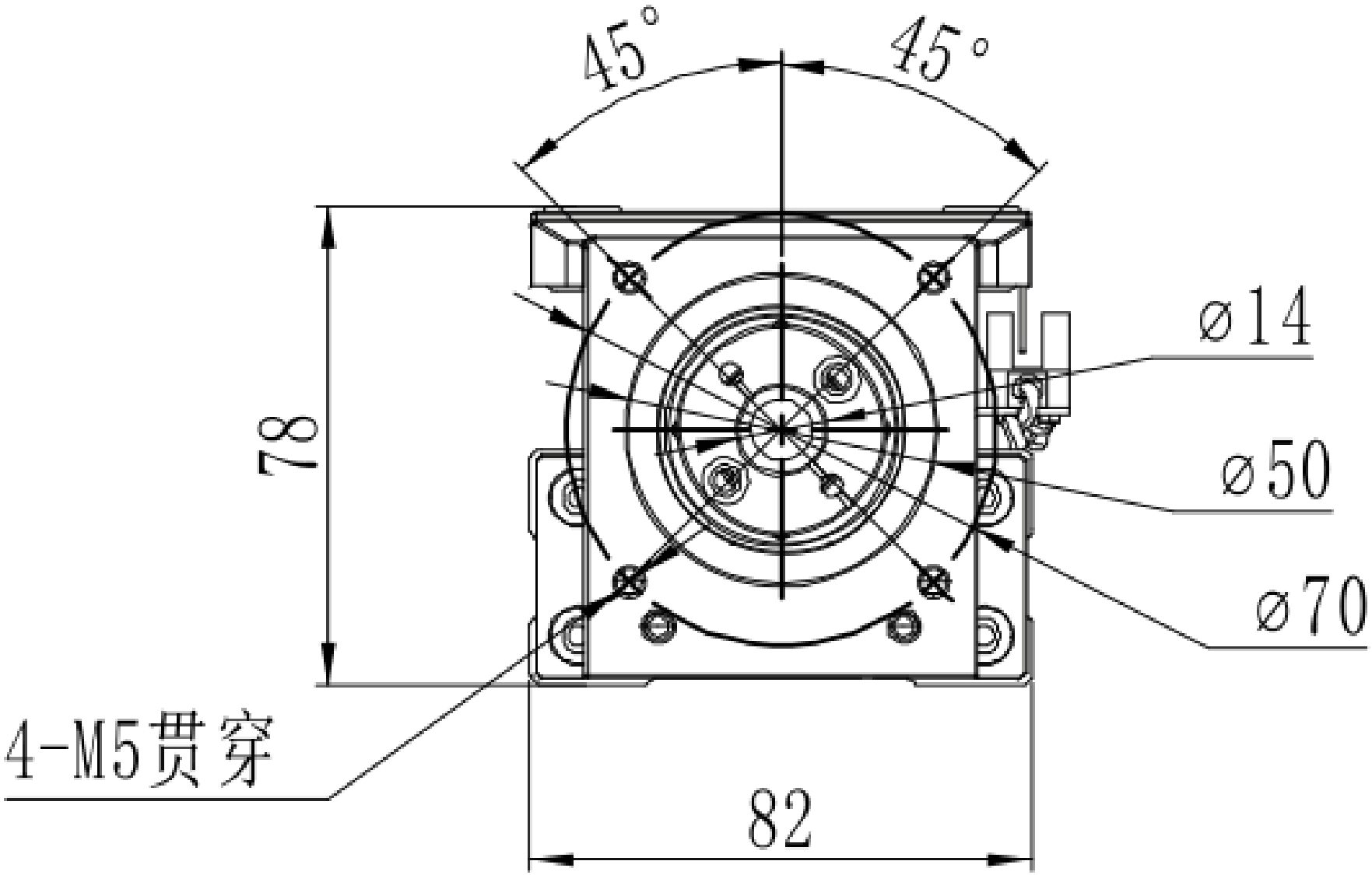

MTH8 · يسار · L منظر 1

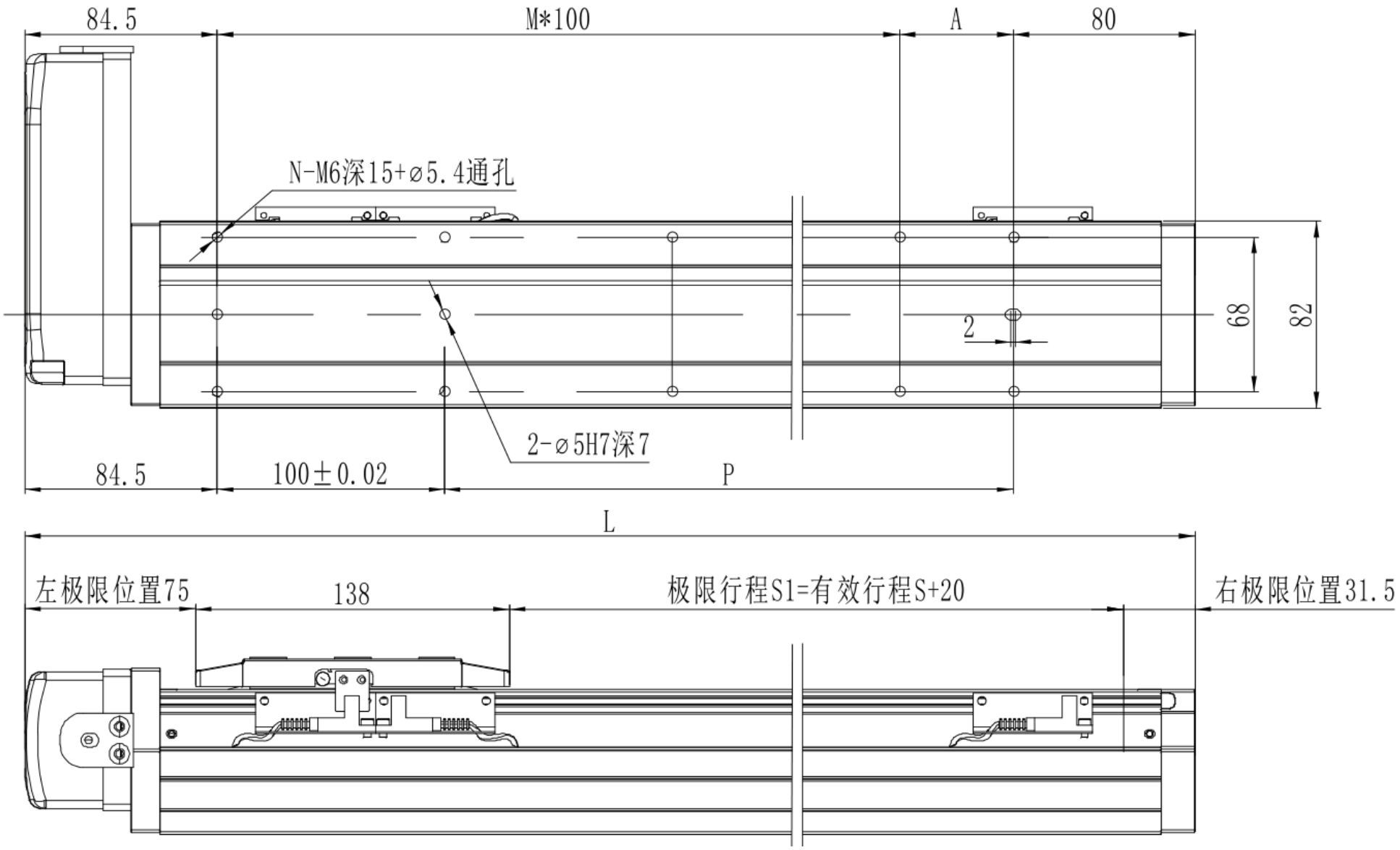

MTH8 · يسار · L منظر 2

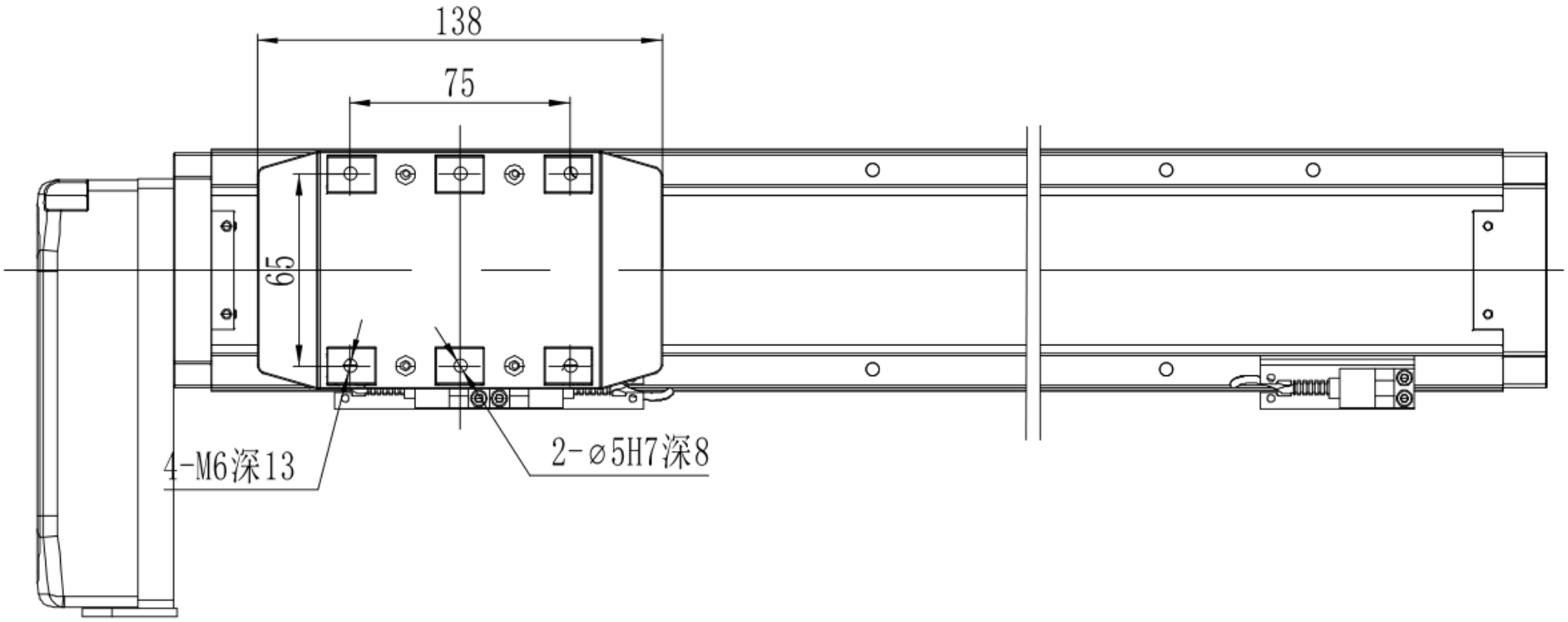

MTH8 · يسار · L شفة المقطع

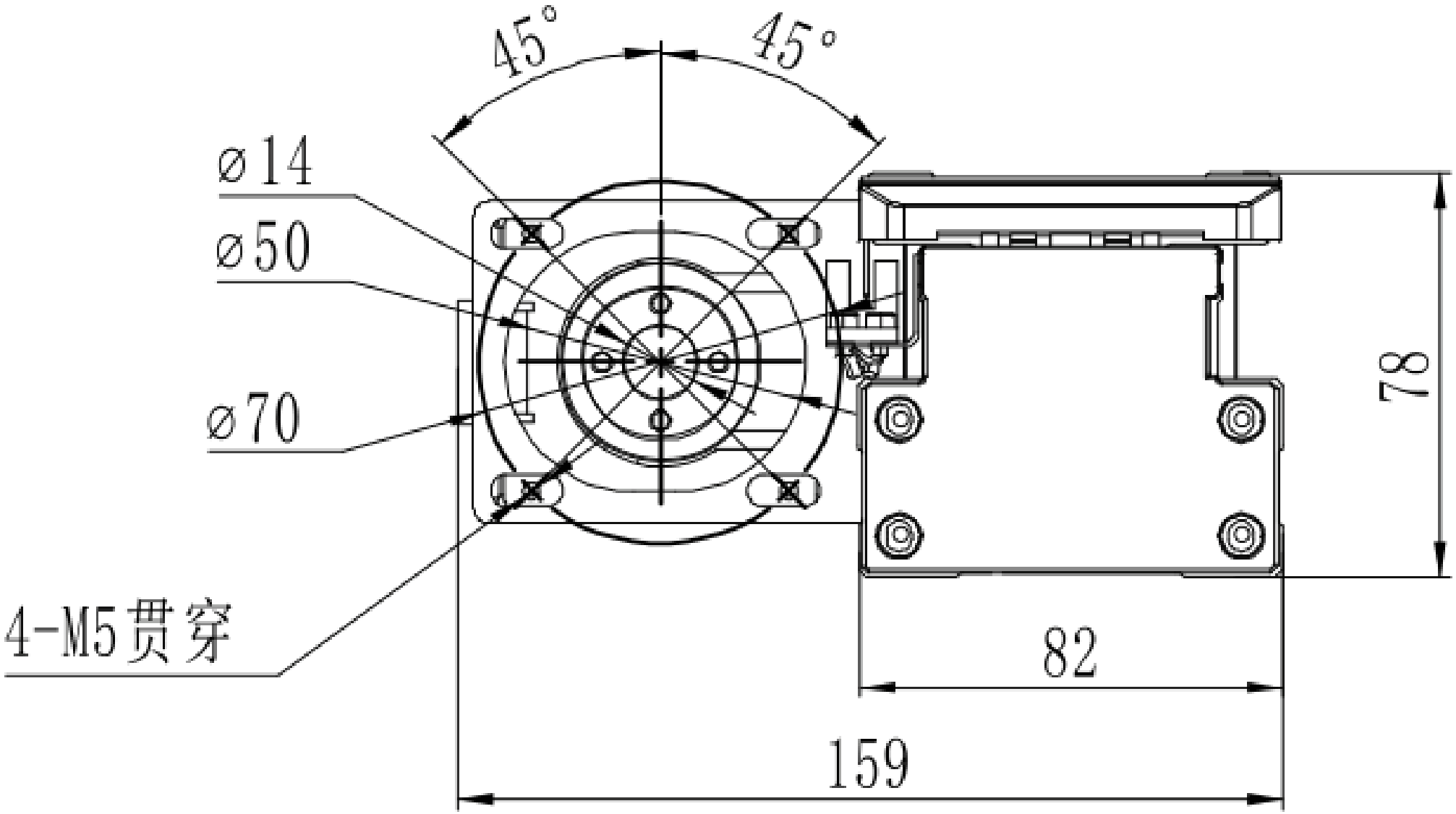

MTH8 · يمين · R منظر 1

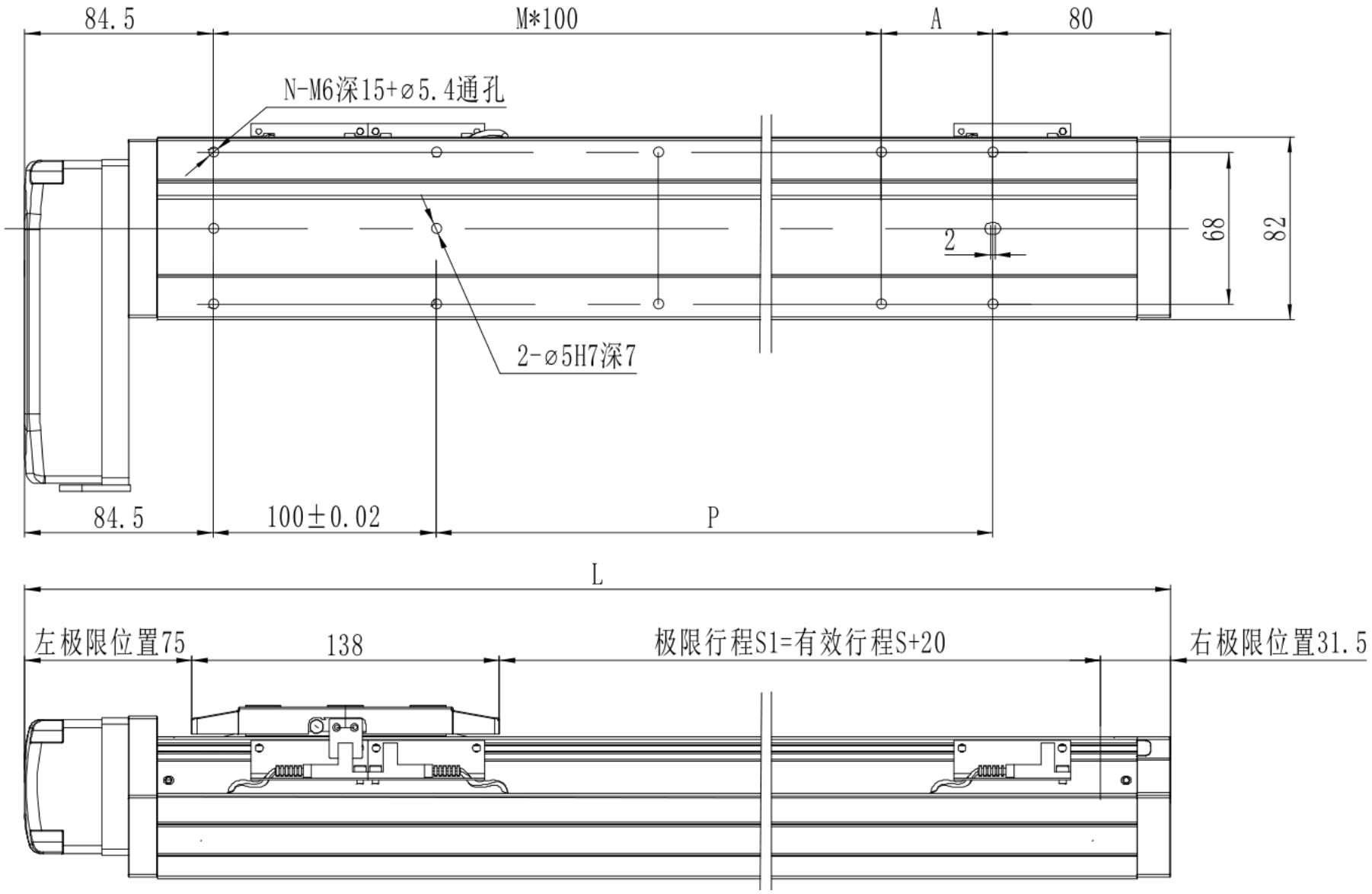

MTH8 · يمين · R منظر 2

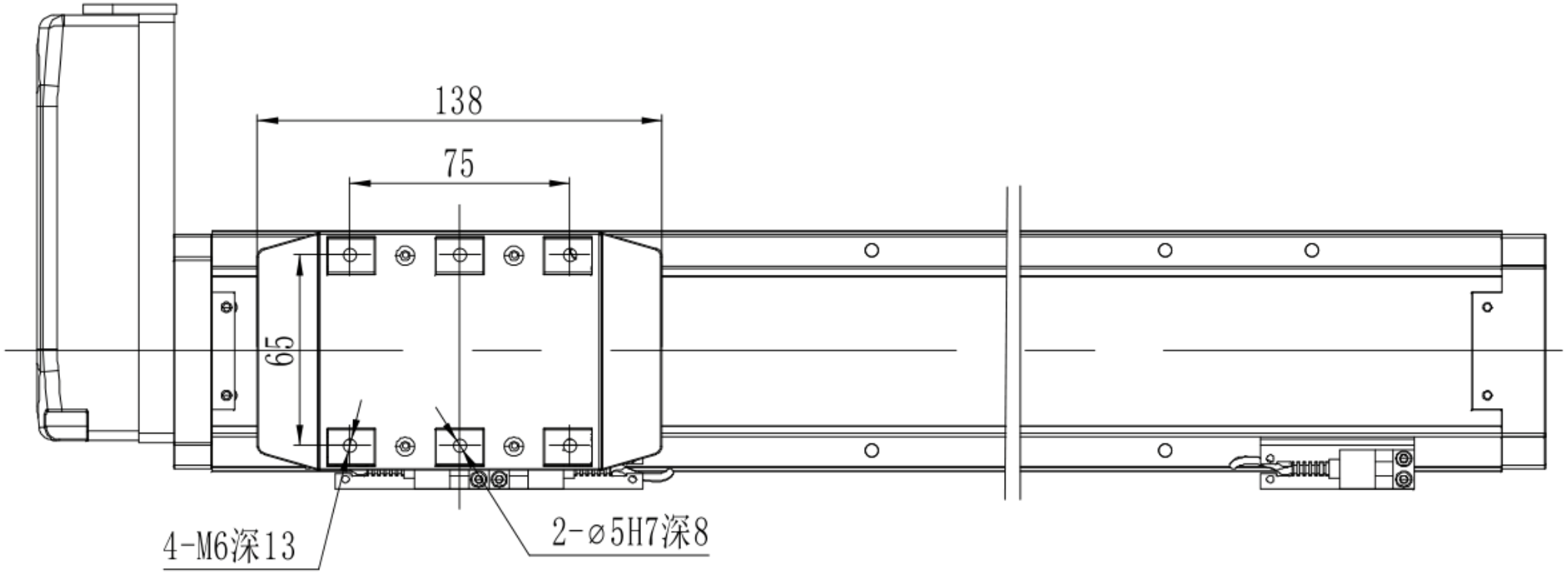

· MTH8 يمين · R شفة المقطع

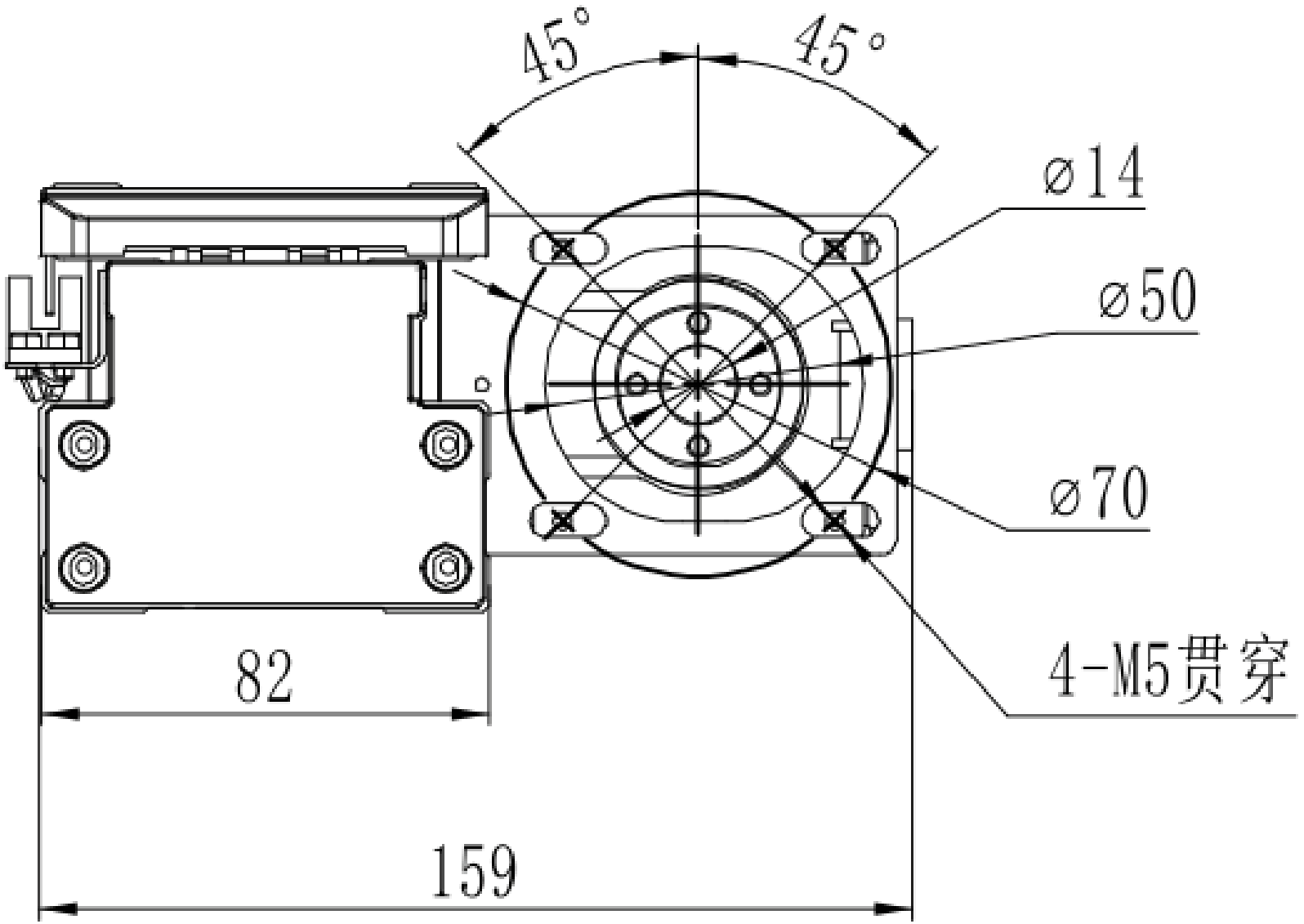

MTH8 · أسفل · B منظر 1

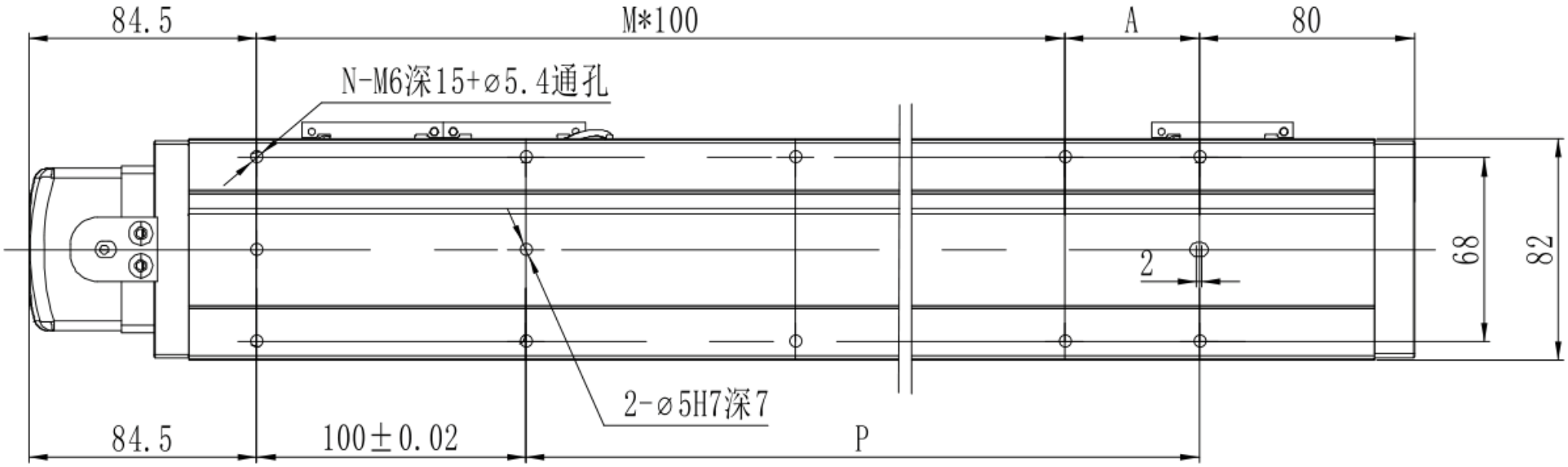

MTH8 · أسفل · B منظر 2

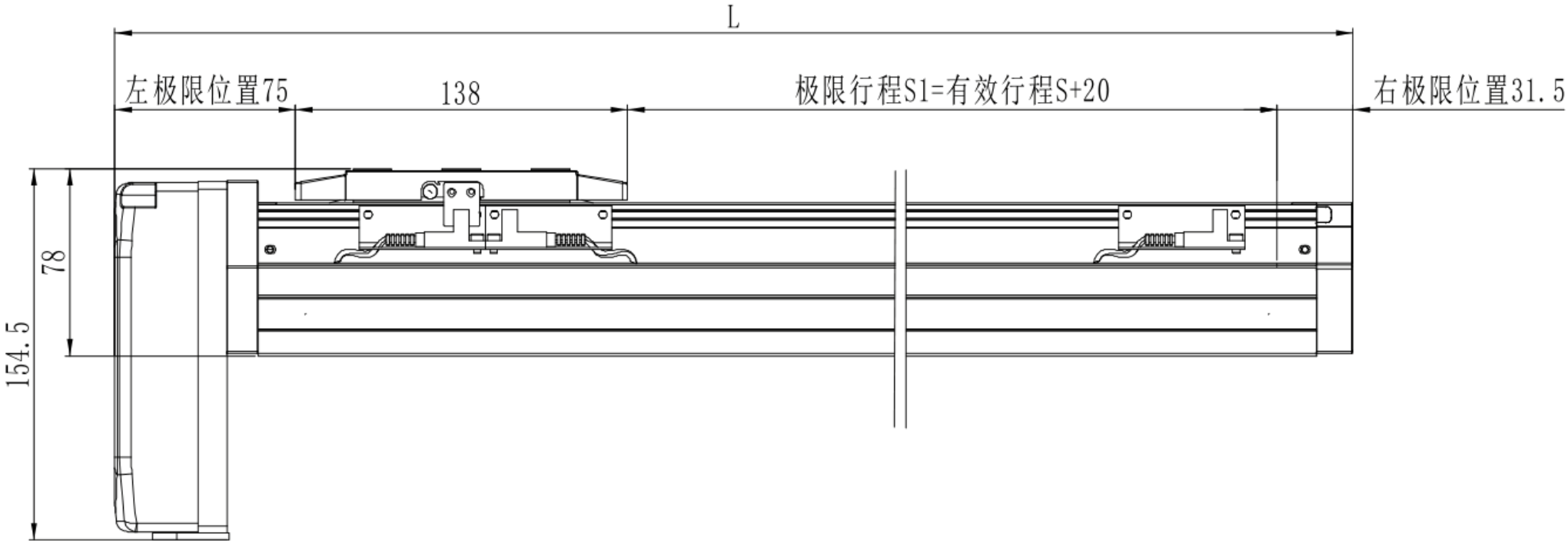

MTH8 · أسفل · B منظر 3

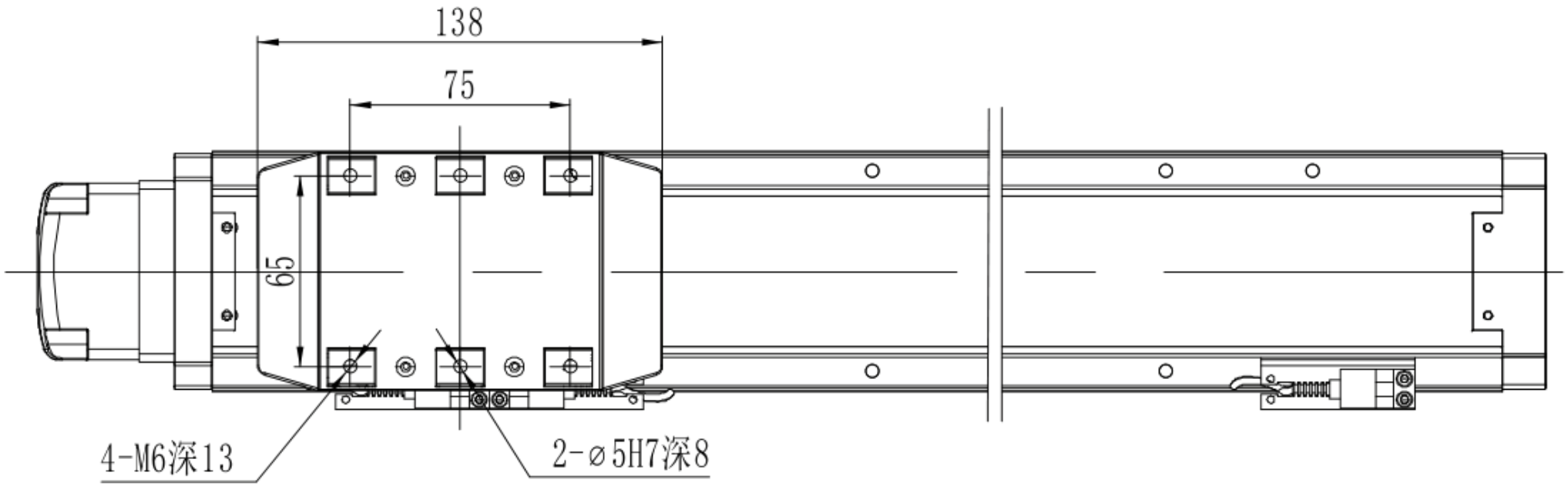

MTH8 · أسفل · B شفة المقطع

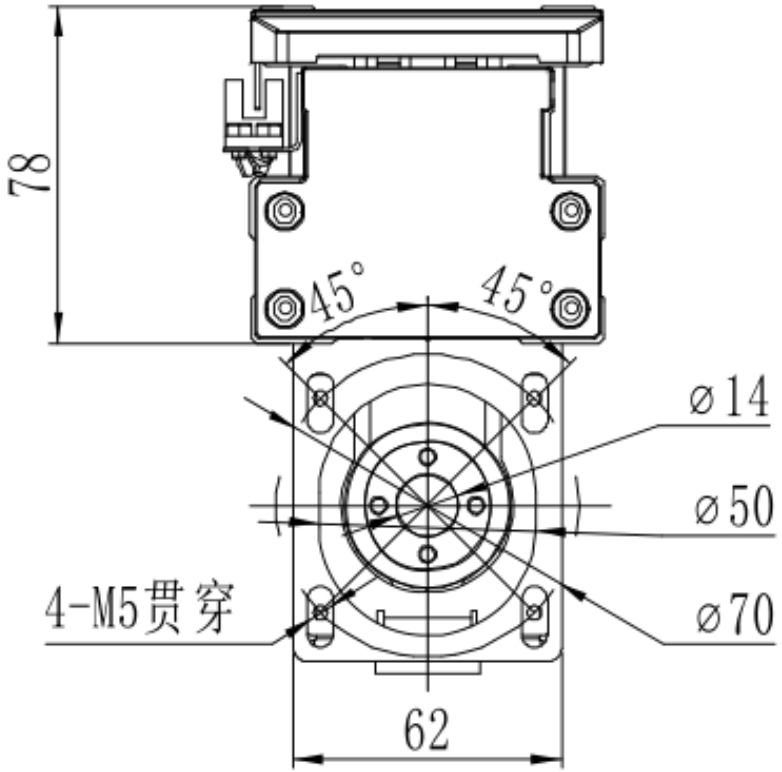

*若电机总长大于限制无法使用标准安装孔时，请与我司联

MTH8 · خارج · C نظرة هندسية عامة

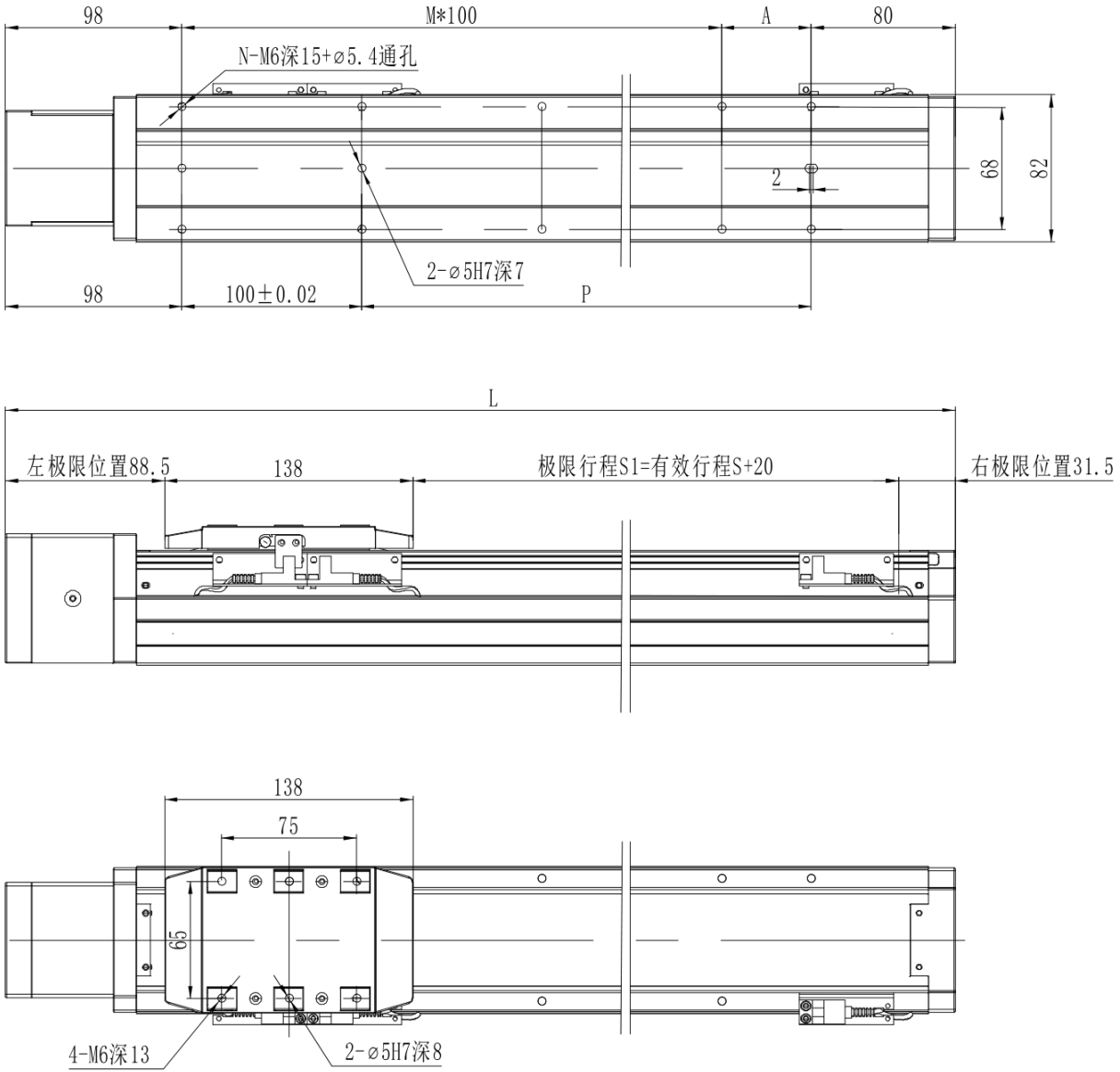

MTH8 · يسار · L نظرة هندسية عامة

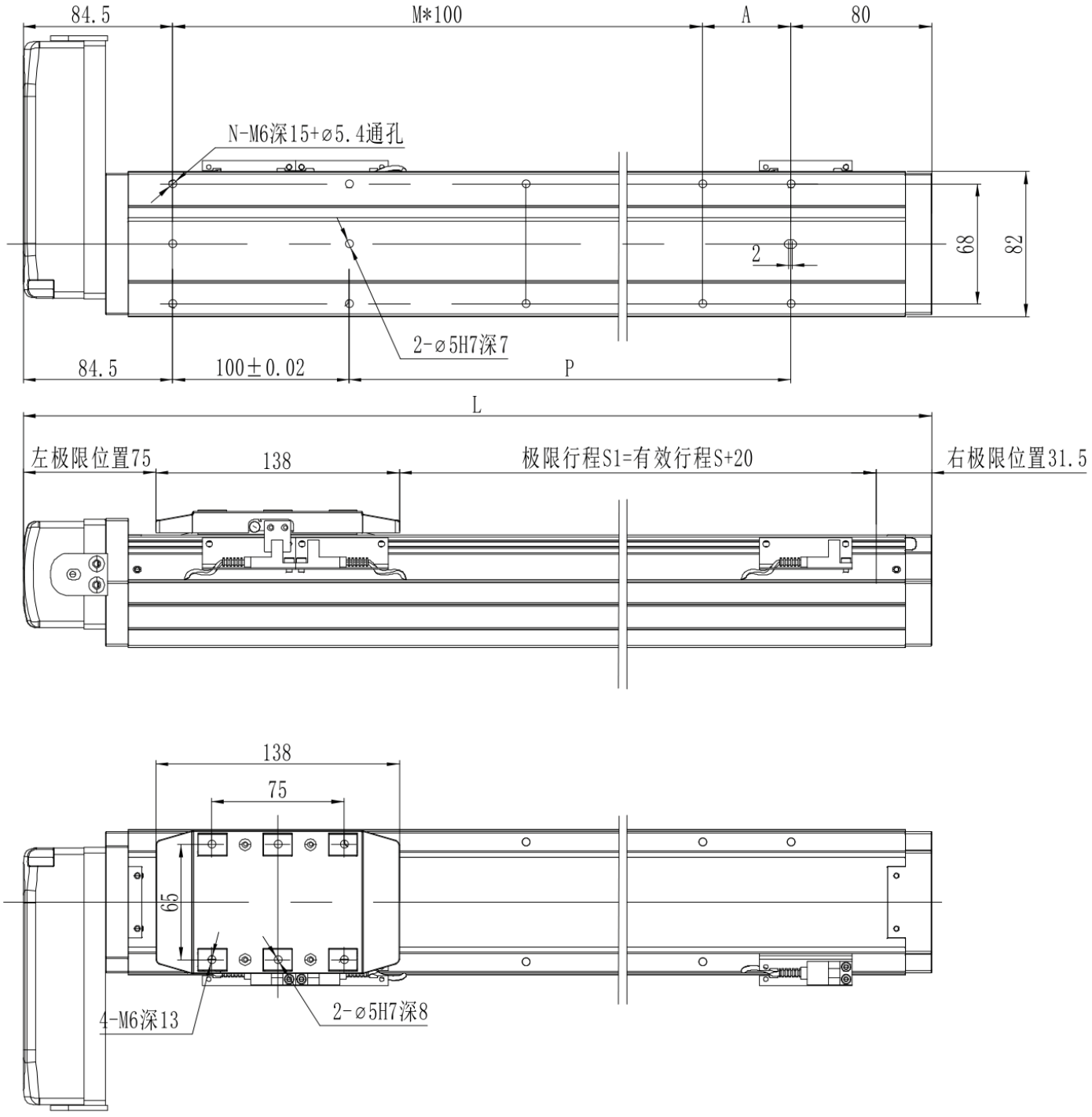

MTH8 · يمين · R نظرة هندسية عامة

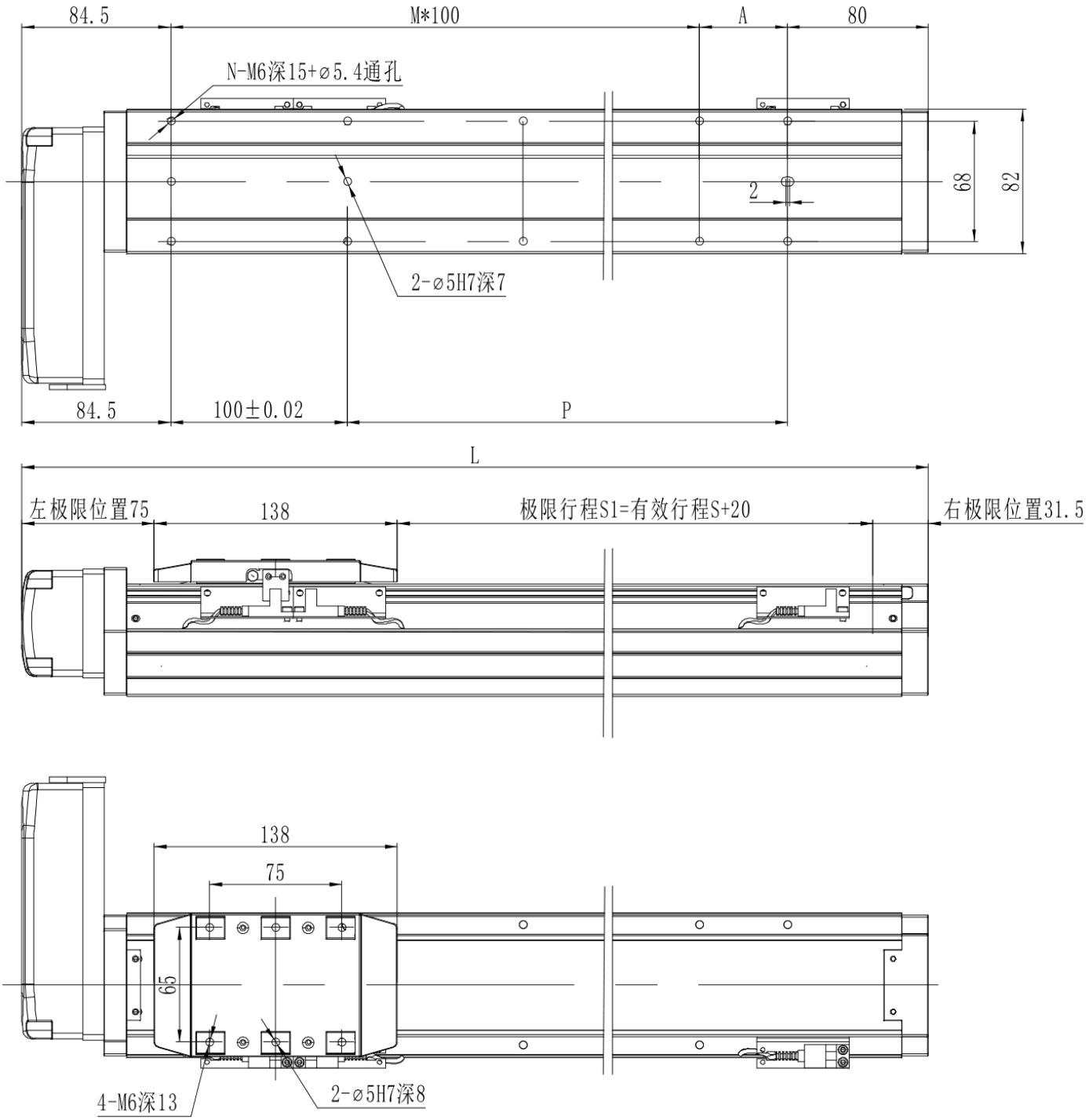

MTH8 · أسفل · B نظرة هندسية عامة

