KTH12 Dimensões

Vistas de dimensões e instalação. As unidades são as legendas impressas em cada vista.

Estes desenhos não selecionam um curso. Confirme a montagem face à configuração que encomendar.

Desenhos: 2 vistas. extremidade BD, vista de origem, extremidade BM, vista de origem

KTH12 · Desenhos · extremidade BD, vista de origem

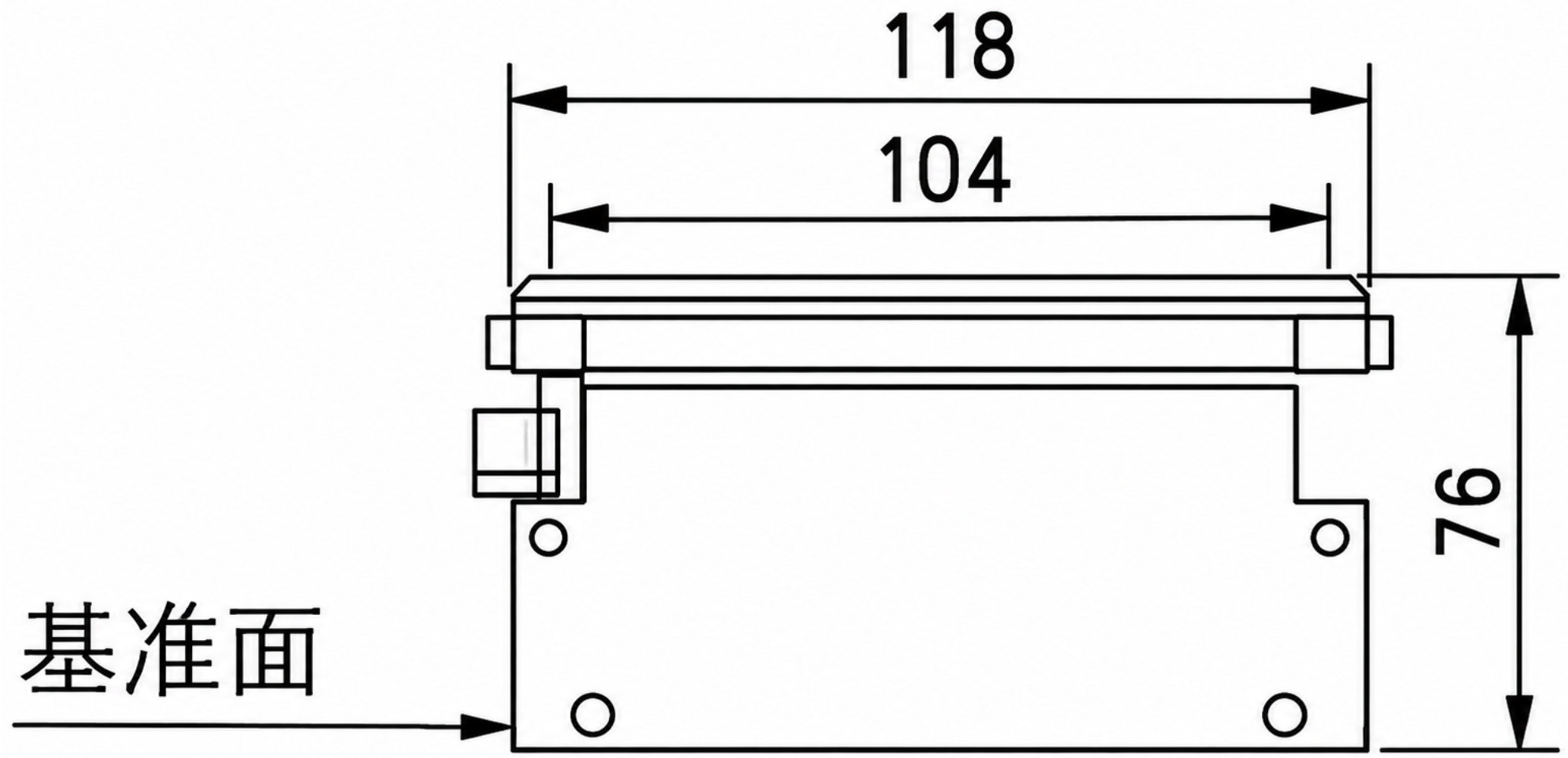

KTH12 · Desenhos · extremidade BM, vista de origem

