SO VERWENDEN SIE DIESEN ATLAS

Jede Ansicht ist die Katalogzeichnung für die angegebene Variante oder Übersetzungsgruppe. Verwenden Sie die gedruckten Bezeichnungen, keine Maßstabsabnahme. Das sind Referenzzeichnungen, keine CAD-Dateien.

EDA245 / Zeichnungsatlas

Inhalt

R01	1 Ansichten | Seiten 2-2
L01	1 Ansichten | Seiten 3-3

KONTAKT HTROBOT

E-Mail: emmy@htrobot.com

Internetseite: www.htrobot.com

EDA245 | Maßzeichnung

Katalogzeichnung

EDA245 R01 Maßzeichnung Erläuterung:L1=ausfahrbare Länge+330,L2=ausfahrbare Länge+668 | R01

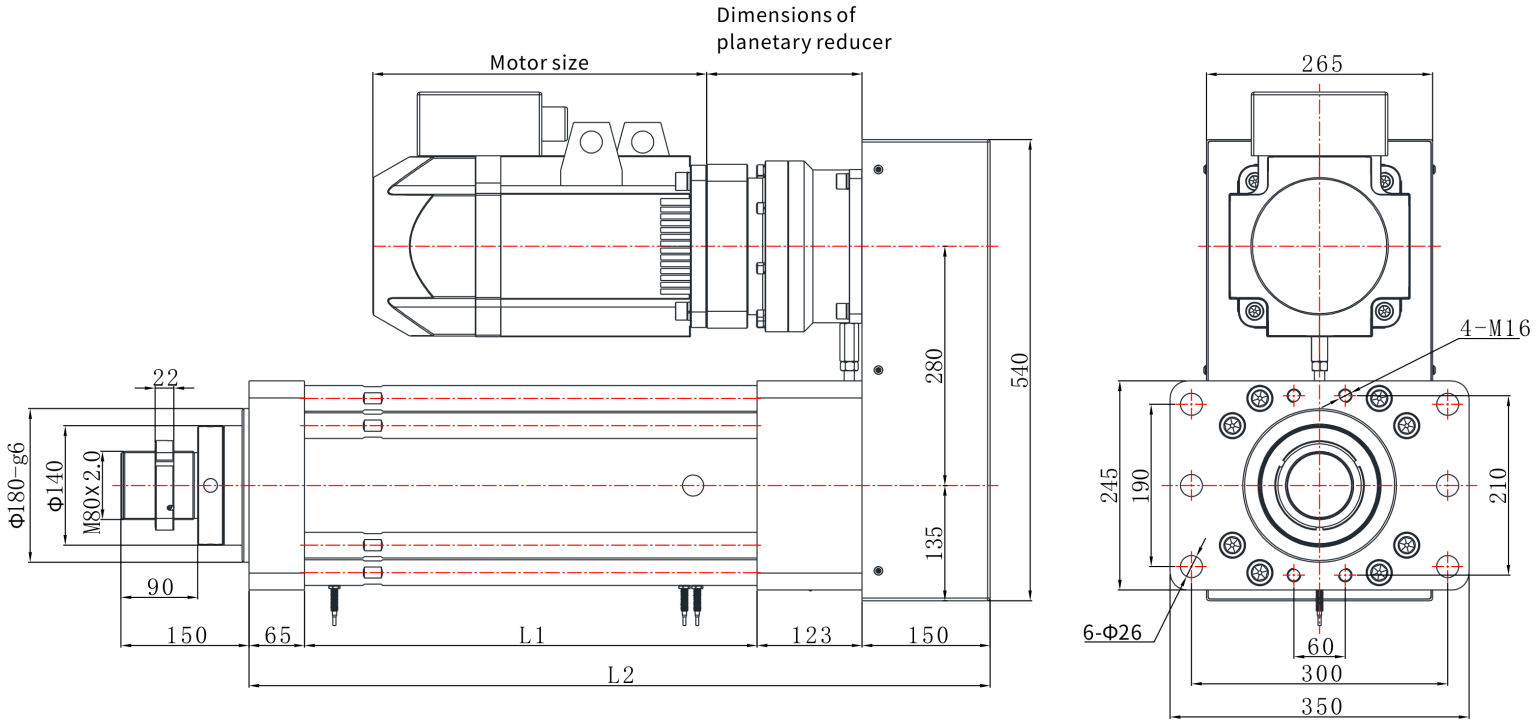

EDA245 | Maßzeichnung

Katalogzeichnung

EDA245 L01 Maßzeichnung Erläuterung:L1=ausfahrbare Länge+330,L2=ausfahrbare Länge+733 | L01

