MDC22 Размеры

Виды размеров и монтажа. Единицы — это обозначения, напечатанные на каждом виде.

Эти чертежи не выбирают ход. Подтвердите монтаж по заказываемой конфигурации.

L слева: 2 виды. вид 1, сечение фланца

R справа: 3 виды. вид 1, вид 2, сечение фланца

L слева: 1 виды. инженерный обзор

R справа: 1 виды. инженерный обзор

MDC22 · L слева · вид 1

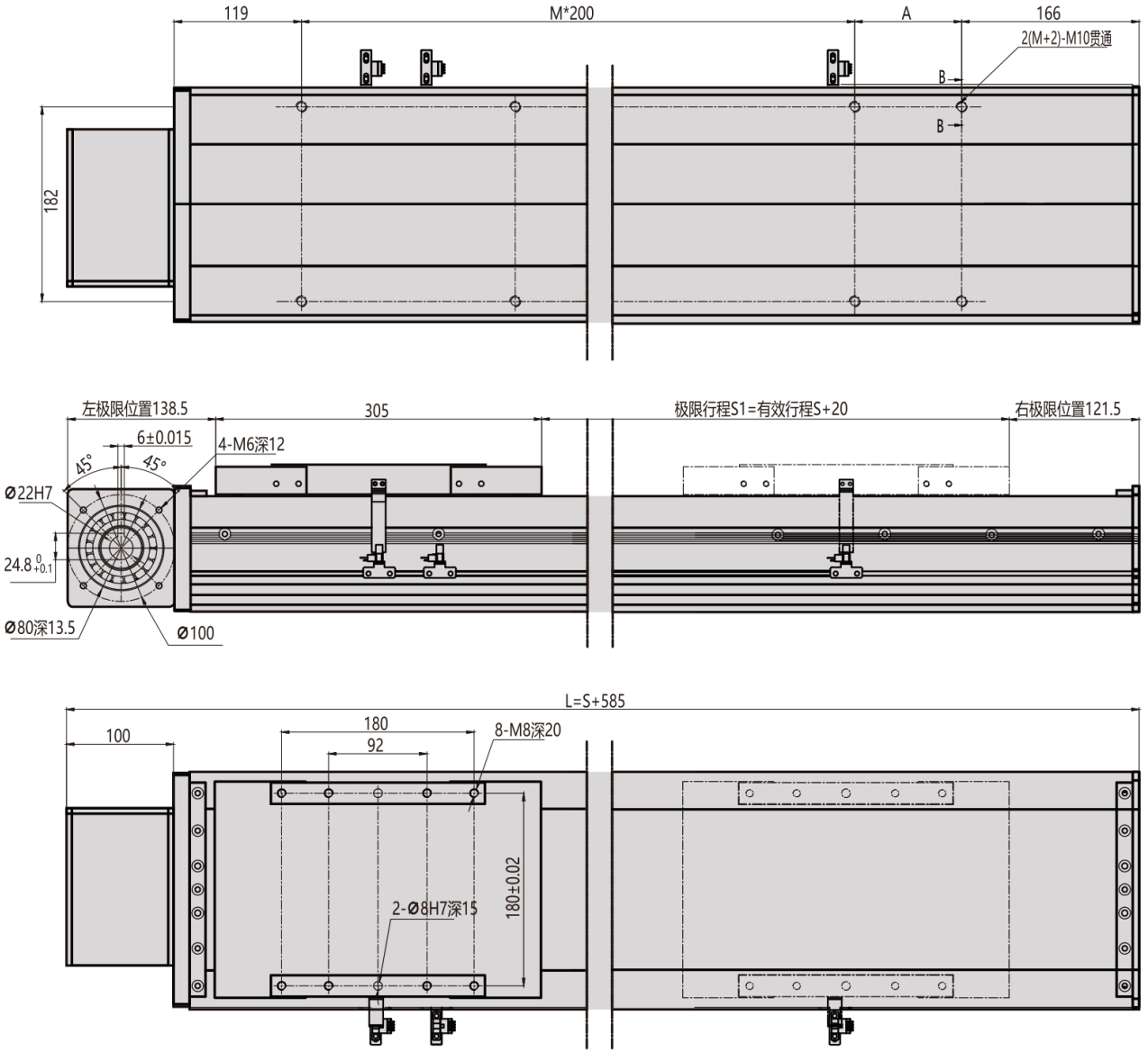

MDC22 · L слева · сечение фланца

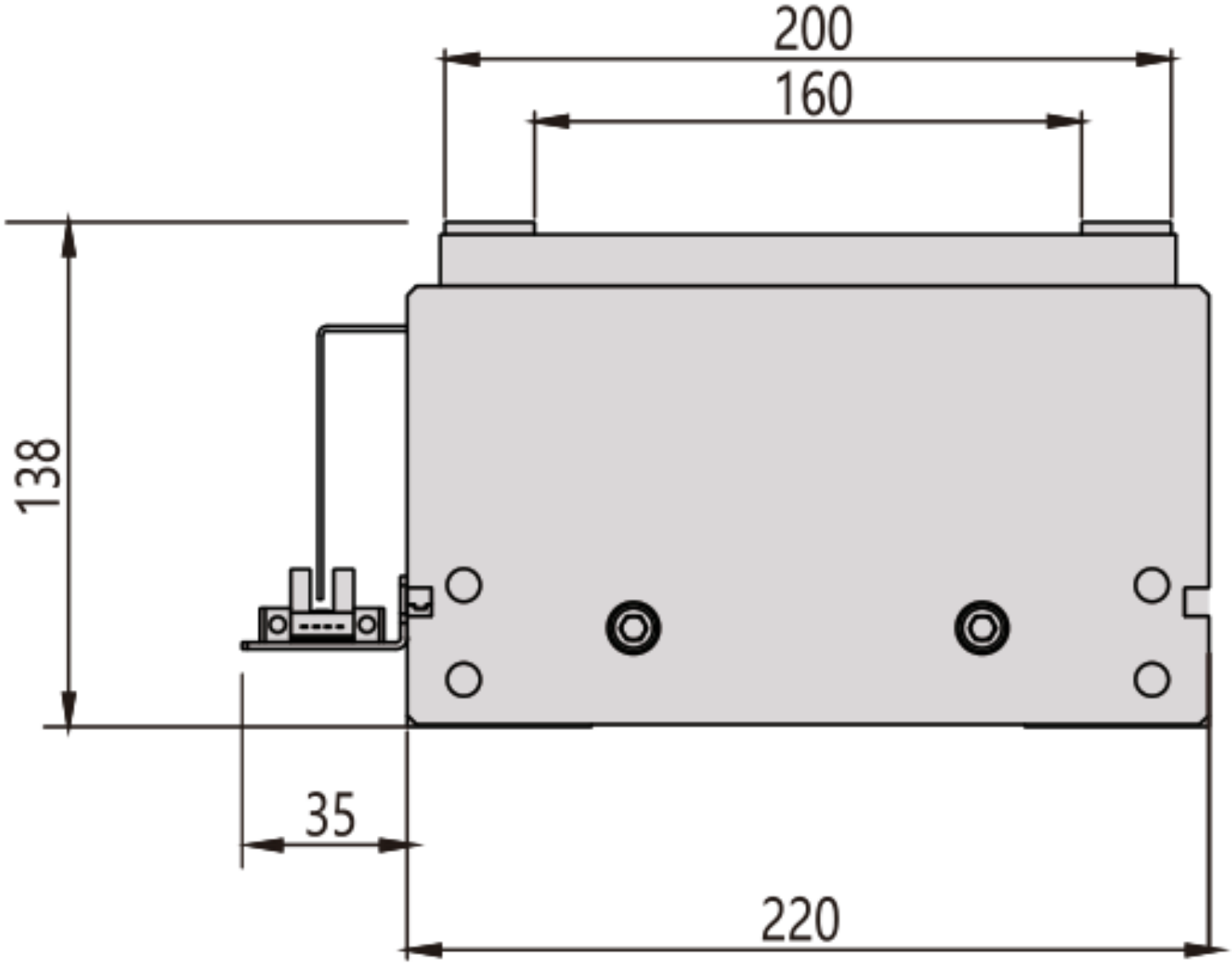

MDC22 · R справа · вид 1

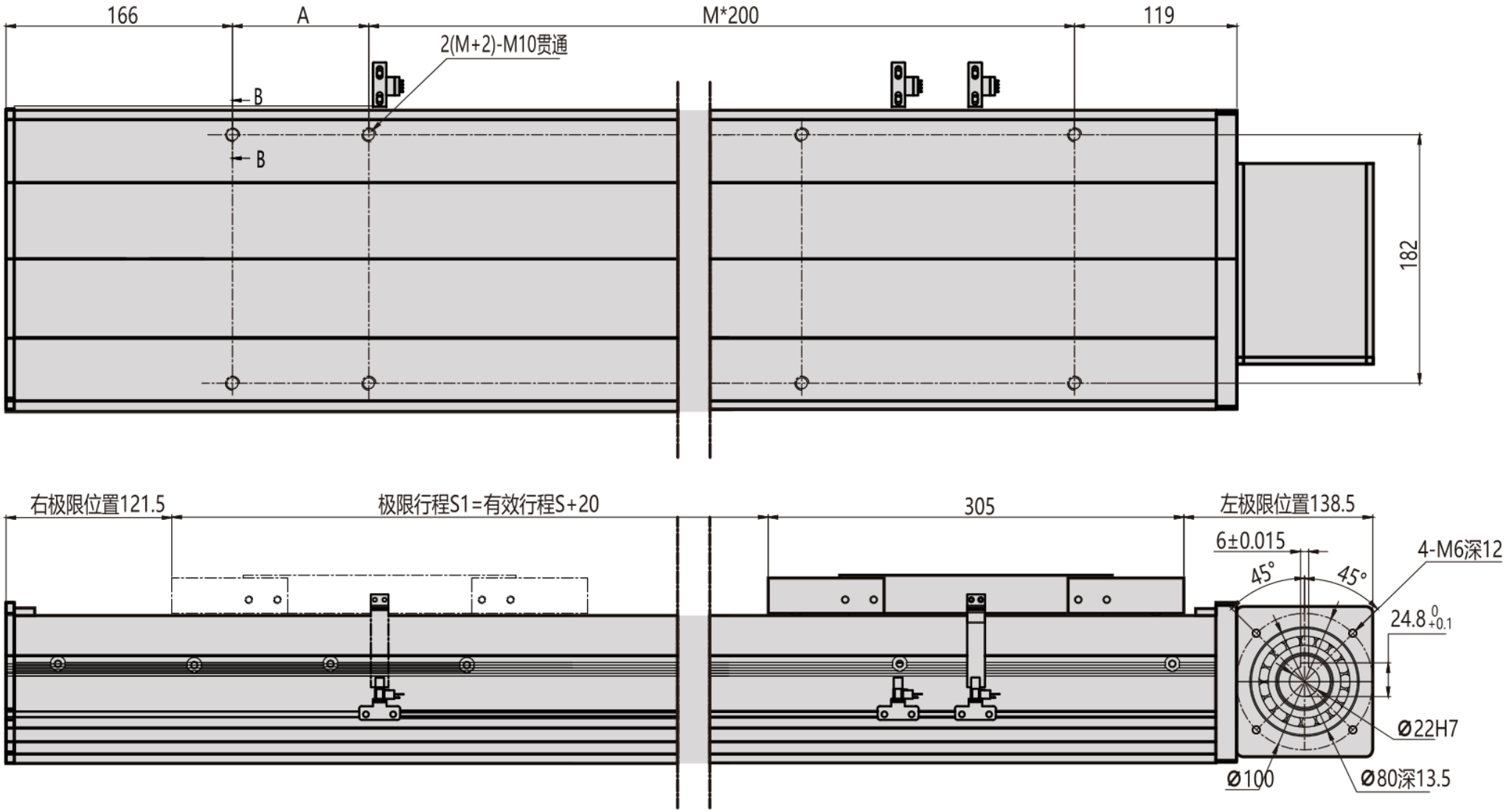

MDC22 · R справа · вид 2

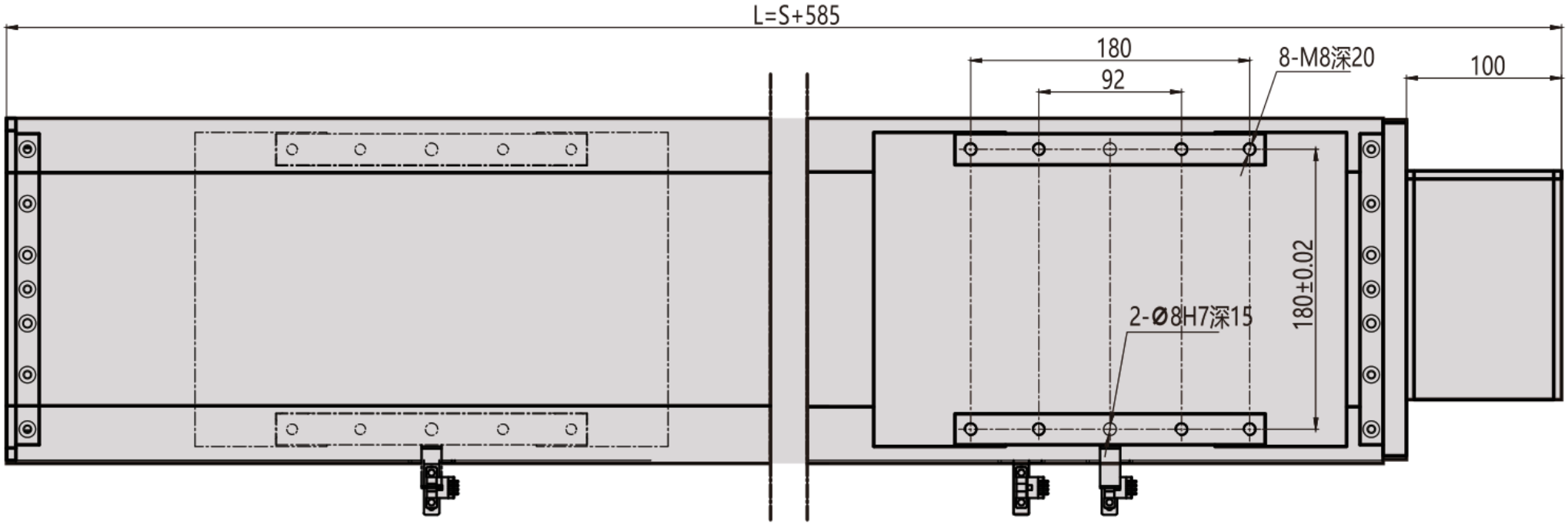

MDC22 · R справа · сечение фланца

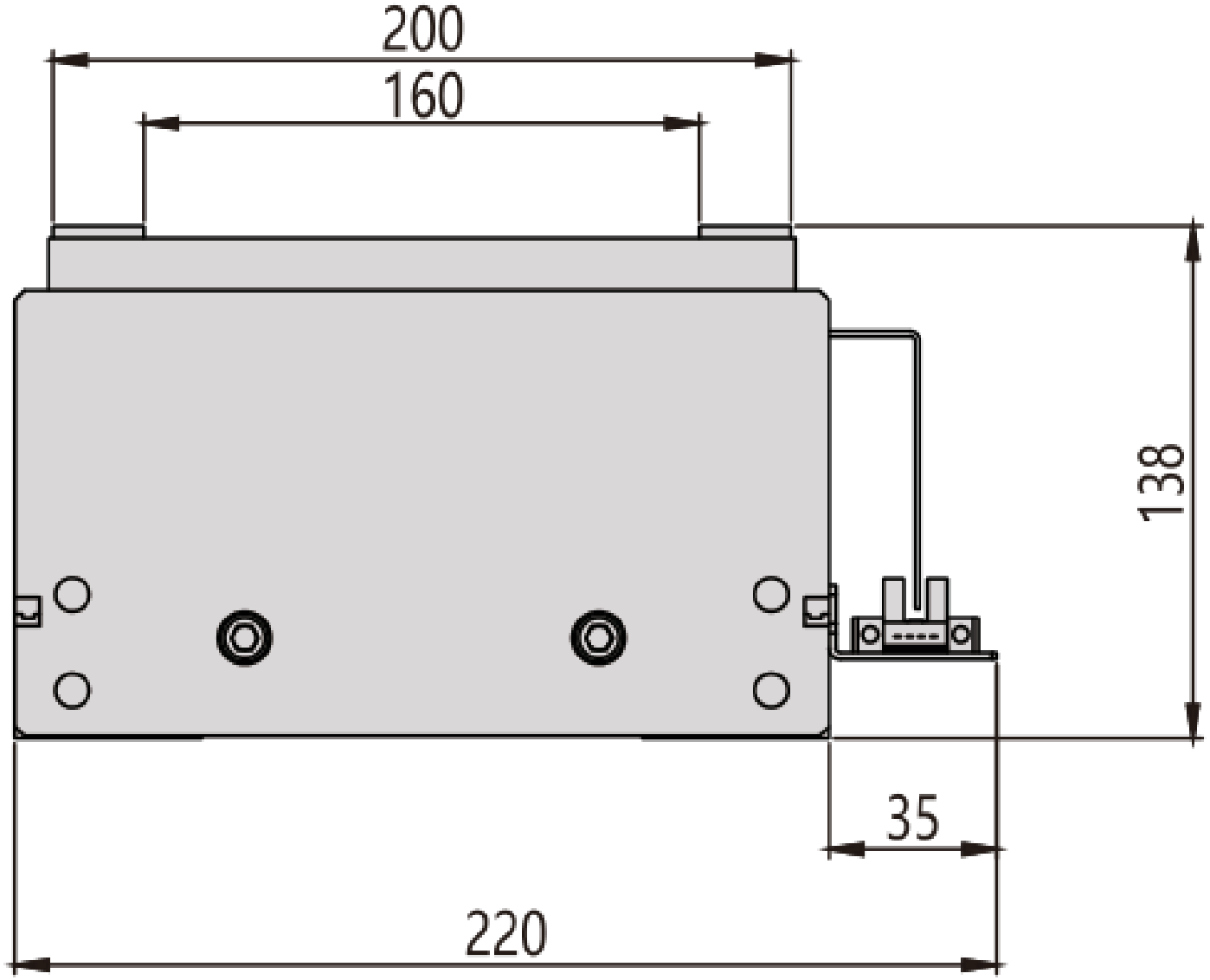

MDC22 · L слева · инженерный обзор

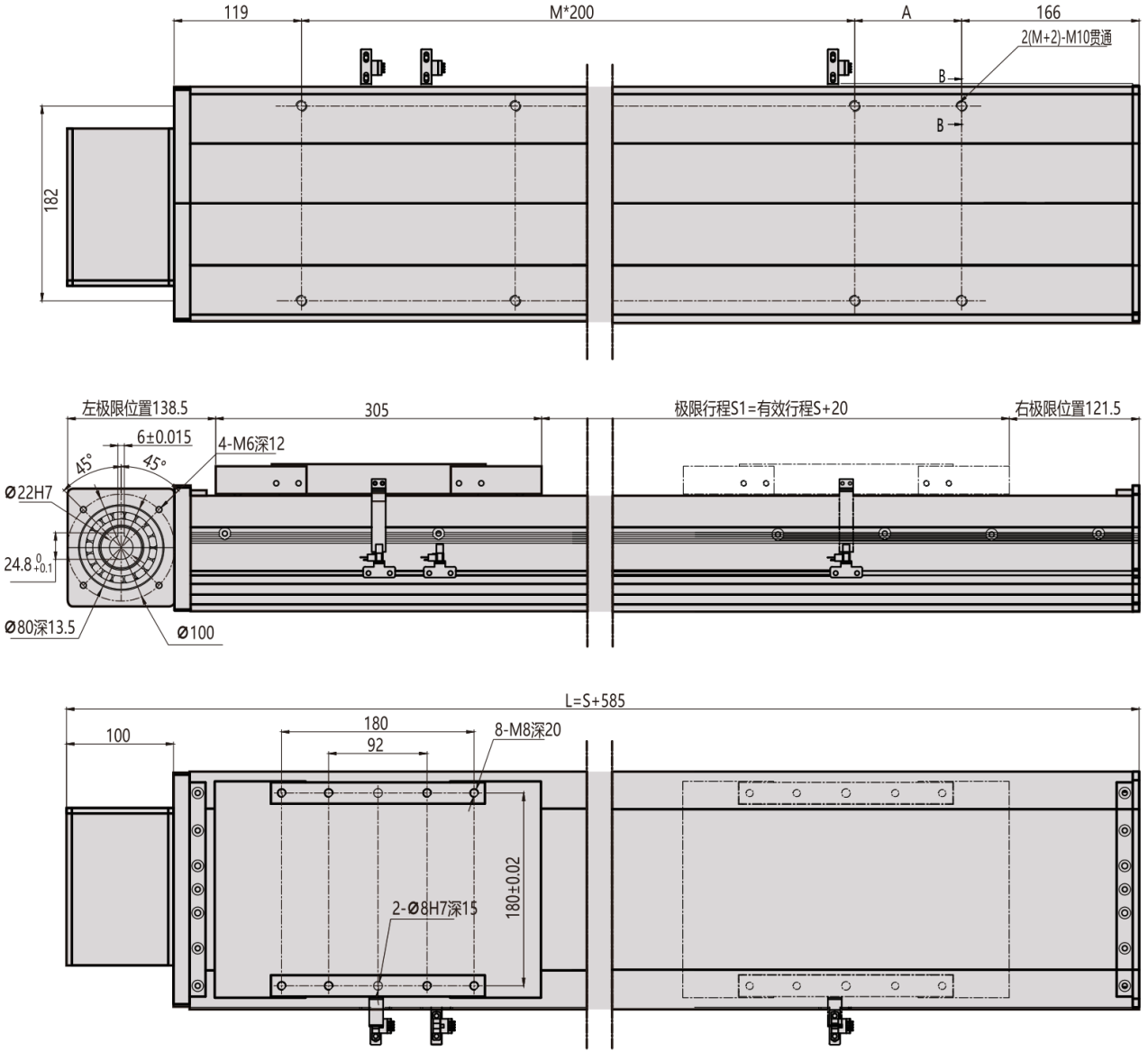

MDC22 · R справа · инженерный обзор

