TKK60 Cotes

Vues de dimensions et d’installation. Les unités sont les libellés imprimés sur chaque vue.

Ces dessins ne sélectionnent pas une course. Confirmez le montage par rapport à la configuration commandée.

Dessins: 5 vues. Sans capot, avec capot, vues de l’adaptateur moteur 1, vues de l’adaptateur moteur 2, vues de l’adaptateur moteur 3

TKK60 · Dessins · Sans capot

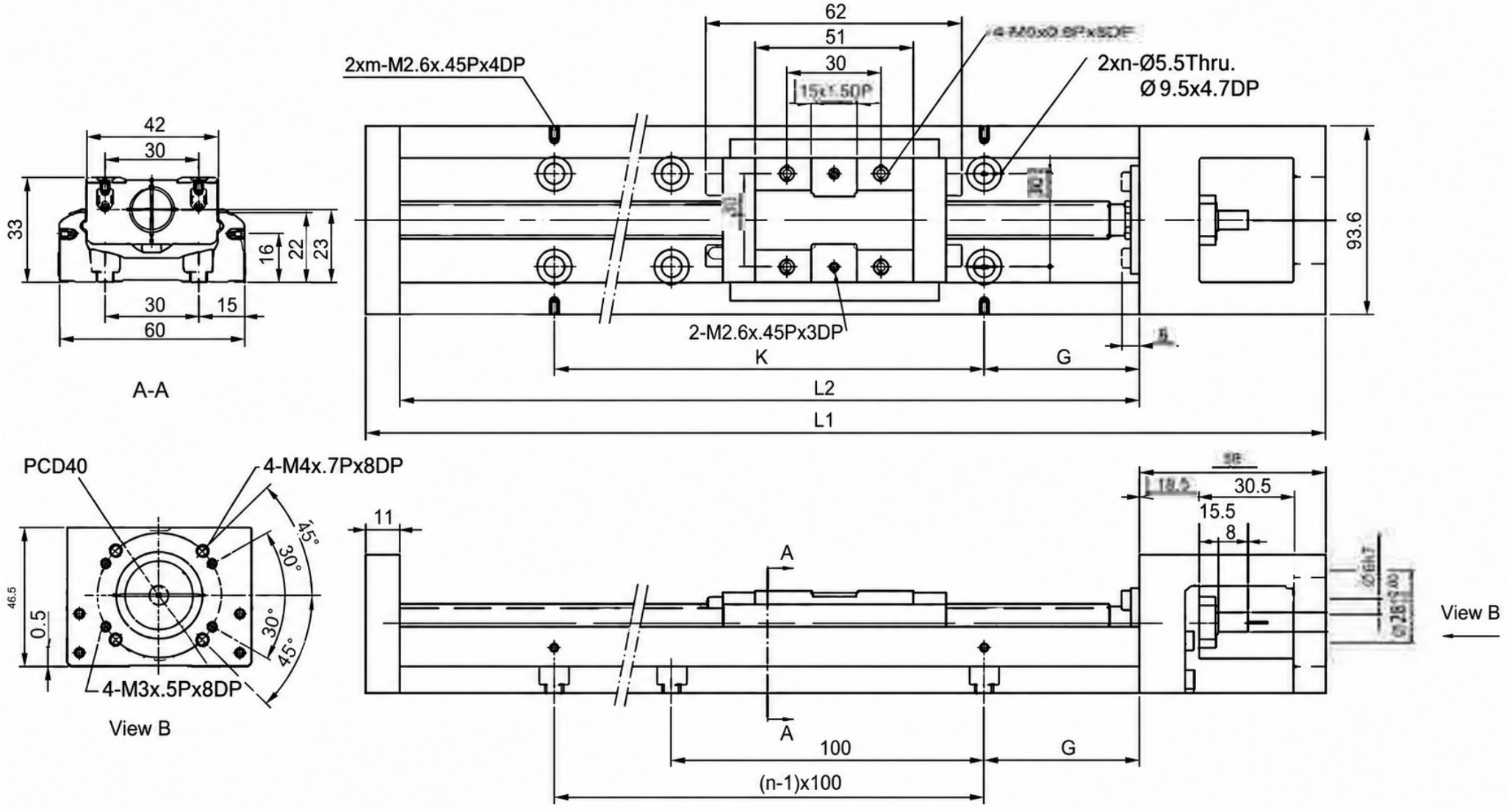

TKK60 · Dessins · avec capot

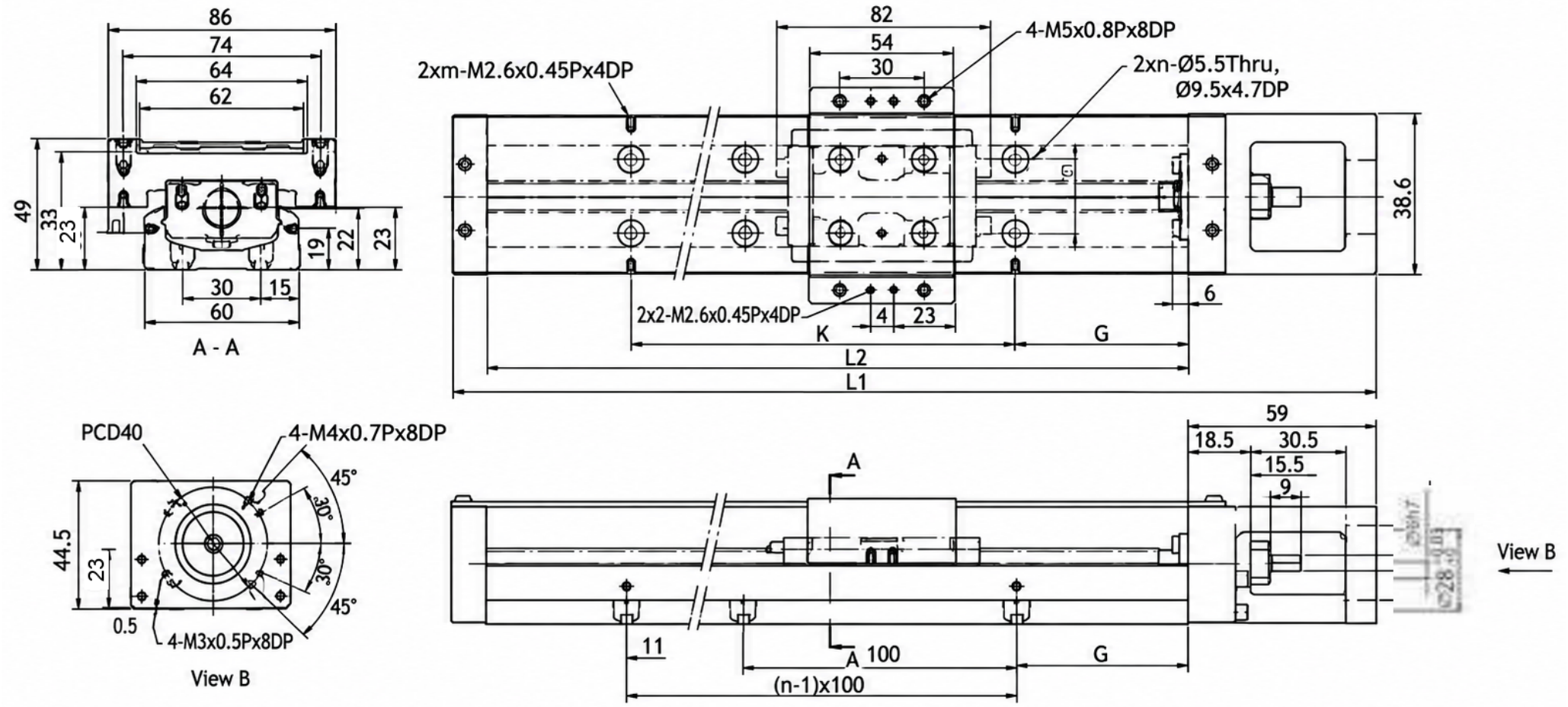

TKK60 · Dessins · vues de l’adaptateur moteur 1

Motor Adaptor Flange F0

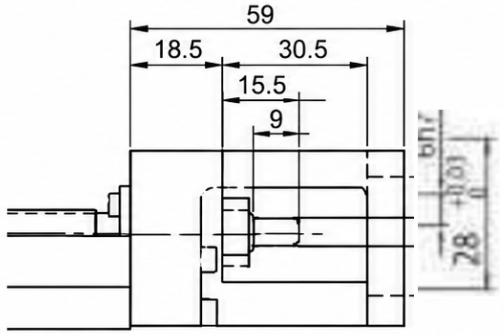

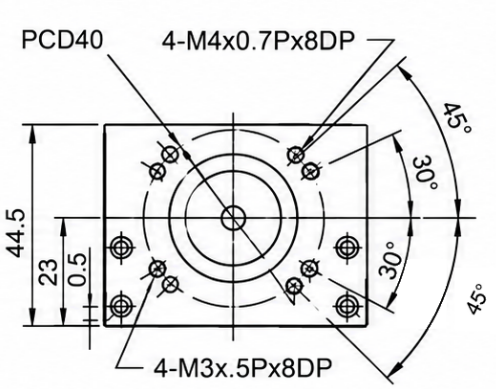

Motor Adaptor Flange F3

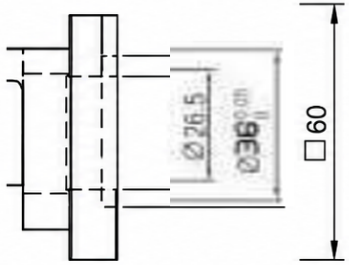

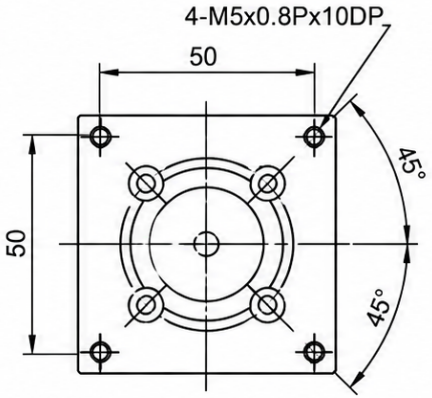

TKK60 · Dessins · vues de l’adaptateur moteur 2

Motor Adaptor Flange F1

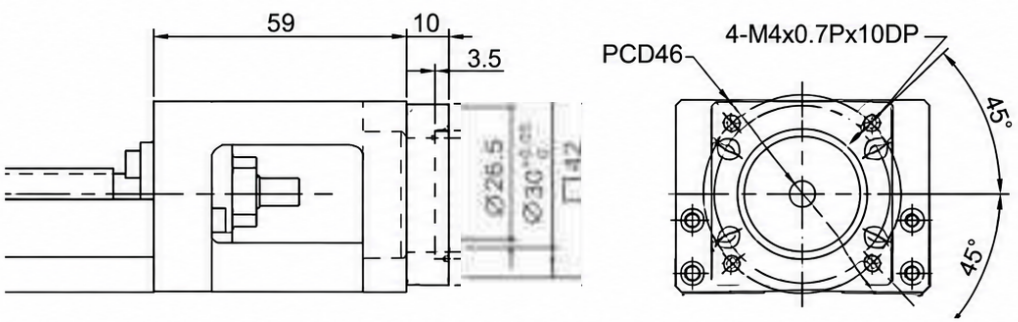

Motor Adaptor Flange F4

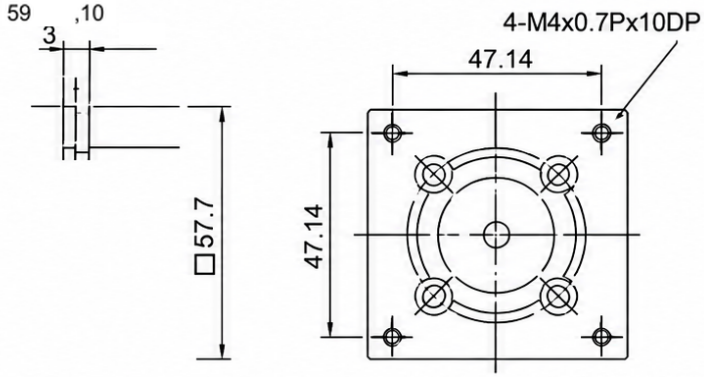

TKK60 · Dessins · vues de l’adaptateur moteur 3

Motor Adaptor Flange F2

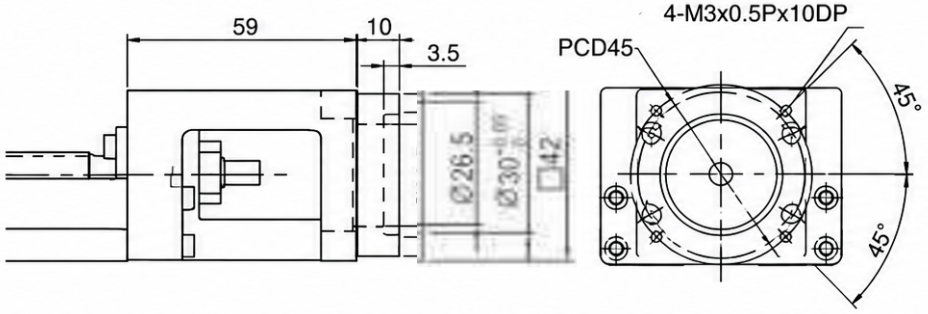

Motor Adaptor Flange F5

