HTROBOT

Série de carris retificados à medida

Guia de seleção em português

Componentes de movimento linear e automação multi-eixo, com apoio prático a partir de Tianjin.

Com sede em Tianjin, a HTROBOT trabalha com os clientes em movimento linear industrial e automação multi-eixo. A nossa gama reúne módulos lineares, guias, fusos de esferas, atuadores e mesas XYZ.

Modelos: DG350; DG500; DG1000; DG1200

Notas da série

A largura e a precisão podem ser personalizadas para o seu projeto.

Ligamos o fornecimento de componentes a discussões de aplicação para equipamentos de posicionamento, transferência e multieixo.

HTDG350 carril de solo à medida

DG350 · Série de carris retificados à medida

A largura e a precisão podem ser personalizadas para o seu projeto.



DG350 Ilustração de produto

Especificações revistas

Parâmetro	Valor
Intervalo de curso da tabela dimensional	100-2400 mm
Código de especificação do redutor	180 mm
Passo da engrenagem	250 mm
Carga horizontal	1000 kg
Repetibilidade	±0.1 mm
Nota de curso	Comprimento sem restrição / intervalo 100
Especificação da engrenagem	3M
Guia linear (código de origem)	30
Exemplo de encomenda (referência)	DG350-L250-S500-R180-C4-D-K
Modelo de sensor	Exterior FC307 (NPN)

Uma unidade é impressa apenas onde a origem a indica.

HTDG500 carril de solo à medida

DG500 · Série de carris retificados à medida

A largura e a precisão podem ser personalizadas para o seu projeto.

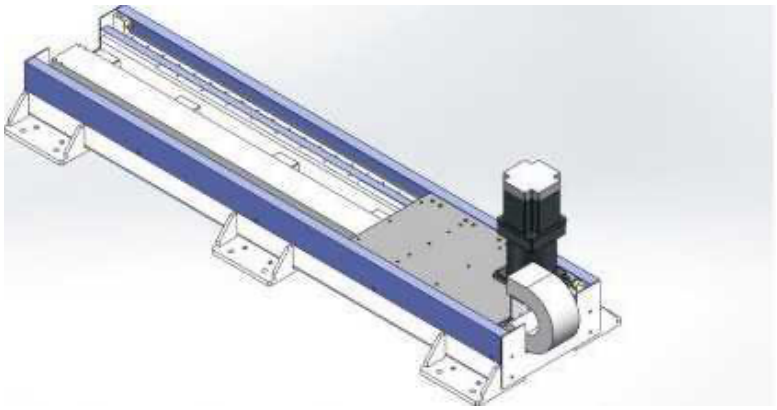

DG500 Ilustração de produto

Especificações revistas

Parâmetro	Valor
Intervalo de curso da tabela dimensional	100-2400 mm
Código de especificação do redutor	180 mm
Passo da engrenagem	250 mm
Carga horizontal	1500 kg
Repetibilidade	±0.1 mm
Nota de curso	Comprimento sem restrição / intervalo 100
Especificação da engrenagem	3M
Guia linear (código de origem)	30
Exemplo de encomenda (referência)	DG500-L250-S500-R180-C4-D-K
Modelo de sensor	Exterior FC307 (NPN)

Uma unidade é impressa apenas onde a origem a indica.

HTDG1000 carril de solo à medida

DG1000 · Série de carris retificados à medida

A largura e a precisão podem ser personalizadas para o seu projeto.

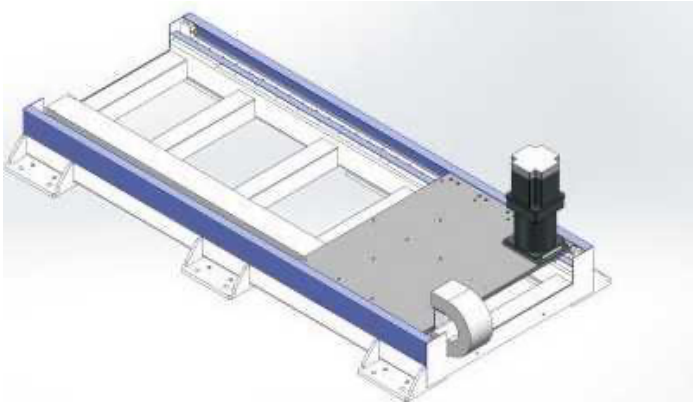

DG1000 Ilustração de produto

Especificações revistas

Parâmetro	Valor
Intervalo de curso da tabela dimensional	100-2400 mm
Código de especificação do redutor	180 mm
Passo da engrenagem	333 mm
Carga horizontal	3000 kg
Repetibilidade	±0.1 mm
Nota de curso	Comprimento sem restrição / intervalo 100
Especificação da engrenagem	4M
Guia linear (código de origem)	45
Exemplo de encomenda (referência)	DG1000-L333-S500-R180-C4-D-K
Modelo de sensor	Exterior FC307 (NPN)

Uma unidade é impressa apenas onde a origem a indica.

HTDG1200 carril de solo à medida

DG1200 · Série de carris retificados à medida

A largura e a precisão podem ser personalizadas para o seu projeto.

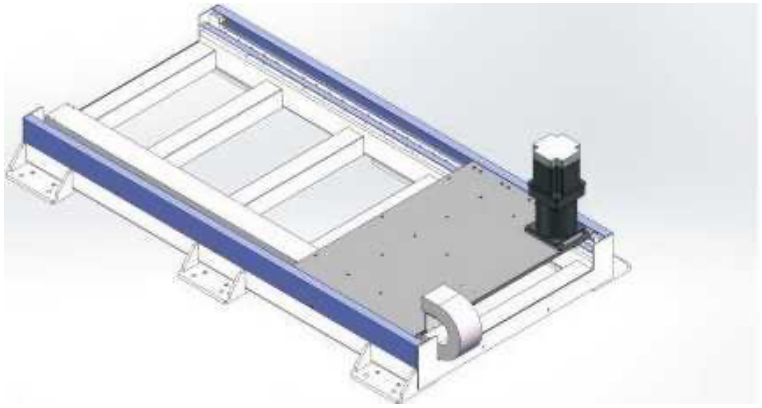

DG1200 Ilustração de produto

Especificações revistas

Parâmetro	Valor
Código de especificação do redutor	220 mm
Passo da engrenagem	400 mm
Carga horizontal	4000 kg
Repetibilidade	±0.1 mm
Nota de curso	Comprimento sem restrição / intervalo 100
Especificação da engrenagem	4M
Guia linear (código de origem)	45
Exemplo de encomenda (referência)	DG1200-L400-S500-R220-C4-D-K
Modelo de sensor	Exterior FC307 (NPN)

Uma unidade é impressa apenas onde a origem a indica.

Contacto

Comece por um produto ou uma aplicação. Use o rascunho de inquérito para recolher o que está a considerar, ou contacte-nos diretamente com os seus requisitos.

emmy@htrobot.com
www.htrobot.com
Tianjin, China (sede)